Действует с: 10.2014

sirona
The Dental Company

C5+, C5+ Turn

Инструкция по эксплуатации

Русский

Содержание

1 **Общие сведения** **7**
1.1 Уважаемый покупатель! 7
1.2 Контактные данные 7
1.3 Указания к данной Инструкции по эксплуатации 8
1.4 Дополнительно требуемые документы 9
1.5 Гарантия и ответственность 9
1.6 Использование по назначению 10

2 **Предупреждающие указания и указания по технике безопасности** **11**
2.1 Обозначения степени опасности 11
2.2 Указания на аппарате 11
2.3 Монтаж, выполняемый пользователем по месту 12
2.4 Монтаж стоматологической установки 12
2.5 Качество сред 12
2.6 Подключение к местной сети водоснабжения 13
2.7 Уход и ремонт 13
2.8 Бесперебойная работа 14
2.9 Вакуумный аспиратор 14
2.10 Стоматологическое кресло 14
2.11 Прерывистый режим работы 15
2.12 Вентиляционные щели 15
2.13 Средства для ухода, очистки и дезинфекции 15
2.14 Изменения и расширения на аппарате 15
2.15 Электромагнитная совместимость 16
2.16 Влияние на кардиостимуляторы 17
2.17 Демонтаж / установка 17

3 **Техническое описание** **18**
3.1 Стандарты/Разрешения 18
3.2 Технические характеристики 20

4 **Органы управления и функционирования** **22**
4.1 Общий вид аппарата C5+ 22
4.2 Общий вид аппарата C5+ Turn 23
4.3 Панель управления на блоке врача 24
4.4 Панель управления на блоке ассистента 28

5 **Ввод аппарата в эксплуатацию** **30**

6 **Педальный переключатель** **33**
6.1 Педальный радиопереключатель C+ (только на C5+) 33
6.2 Педальный переключатель C+ 38

7 **Выбор программы 40**
7.1 Техника безопасности 40
7.2 ОСТАНОВКА ДВИЖЕНИЯ! 42
7.3 Выбор программы 43

8 **Позиционирование пациента 44**
8.1 Плоский подголовник 44
8.2 Шарнирный подголовник 44
8.3 Подголовник MultiMotion 45
8.4 Моторизованный подголовник 48
8.5 Движения кресла от электропривода 49
8.6 Вращение опоры кресла (только C5+ Turn) 49
8.7 Программирование положений пациента 50

9 **Блок врача и функции инструментов 51**
9.1 Блок врача 51
9.2 Общие функции инструментов 51
9.3 Электромотор 53
9.4 Турбина 54
9.5 Аппарат для удаления зубного камня SIROSONIC L 55
9.6 Универсальный пистолет SPRAYVIT L 57
9.7 Сохранение программ инструментов 58
9.8 Укладывание стоматологического инструмента 58
9.9 Хирургия с раствором поваренной соли NaCl 59
9.10 Полимеризационный светильник Satelec Mini L.E.D. 61

10 **Рабочий светильник, круговое ополаскивание плевательницы, очистка 67**
10.1 Рабочий светильник 67
10.2 Наполнение стакана для полоскания рта 67
10.3 Круговое ополаскивание плевательницы 68
10.4 Функция Очистка/Автоочистка (Промывка водопроводящих каналов) 69

11 Базовые настройки стоматологической установки в диалоговом окне 72
11.1 Клавиша Режим 72
11.2 Режим: NACL НАСОС ВЫКЛ. или ВКЛ. для опоры инструмента 73
11.3 Режим: ТЕХНИЧЕСКОЕ ОБСЛУЖИВАНИЕ 73
11.4 Режим: СТАРТ - СТОП ТОЛЬКО ДЛЯ ОБСЛУЖИВАНИЯ 73
11.5 Режим: ВКЛЮЧЕНИЕ/ВЫКЛЮЧЕНИЕ ПЕДАЛЬНОГО ПЕРЕКЛЮЧАТЕЛЯ 74
11.6 Режим: ВРЕМЯ - ЧАС : МИН 74
11.7 Режим: ДЕНЬ : МЕСЯЦ : ГОД 74
11.8 Режим: КУРСОР ВЫКЛ. - ВКЛ. 75
11.9 Режим: ОПОЛАСКИВАНИЕ ПРИ S ДА - НЕТ 75
11.10 Режим: СТАКАН ПРИ S ДА – НЕТ 75
11.11 Режим: БАЛАНС БЕЛОГО 76
11.12 Настройки инструментов в диалоговом окне режима: ВЗЯТЬ ИНСТРУМ. 78
11.13 Режим: КЛАВИШИ ВКЛЮЧЕНИЯ ФУНКЦИИ НОМЕР - 79
11.14 Режим: ВРЕМЯ PURGE... СЕК 79
11.15 Режим: ДАВЛЕНИЕ PSI/БАР 79
11.16 Режим: ЯЗЫК ENG/D/I/F/E 79
11.17 Режим: SIROLUX U - ПОЗ. ВКЛ. - ВЫКЛ 80
11.18 Режим: POLYLUX ПЕДАЛЬ ДА/НЕТ 80
11.19 Режим: OTCOC ПЕДАЛЬ ДА/НЕТ 80
11.20 Режим: БЕЛОЕ ИЗОБР. ДА/НЕТ 80
11.21 Режим: A/B РЕЖИМ ВИДЕО ВКЛ./ВЫКЛ. 81
11.22 Режим: C5+ Turn конвертировать П/Л 81
11.23 Режим: ДОПОЛНИТЕЛЬНАЯ ПРОДУВКА РАСПЫЛИТЕЛЯ 81

12 Блок ассистента 82
12.1 Позиционирование блока ассистента 82
12.2 При закрытом месте для хранения инструментов 82
12.3 Отсасывающие прямые наконечники на блоке ассистента 83
12.4 SPRAYVIT на блоке ассистента 84
12.5 Полимеризационный светильник Satelec Mini L.E.D. на блоке ассистента 84

13 Водяной блок 85
13.1 Поворотная плевательница (альтернативное оснащение только для C5+) 85
13.2 Регулировка расхода воды для кругового ополаскивания 85
13.3 Наполнение стакана для полоскания рта с сенсорной автоматикой (специальное оснащение, имеется в распоряжении не во всех странах) 85
13.4 Амальгамный ротор 87
13.5 Дезинфекционная установка (дополнительное оснащение) 87
13.6 Преобразование водяного блока "для правшей" ⇔ "для левшей" 88

14 SIVISION 3 / SIROCAM 3 / SIROCAM C 94
14.1 Монитор SIVISION 94
14.2 Варианты камеры 95
14.3 Внутриротовая камера SIROCAM 3 (дополнительное оснащение) 96
14.4 Внутриротовая камера SIROCAM C (дополнительное оснащение) 98
14.5 Рабочий режим SIVISION 3 100
14.6 Камера SIROCAM 3/SIROCAM C, интегрированная в блок врача (видео) 102
14.7 Камера SIROCAM 3/SIROCAM C, интегрированная в блок врача (ПК) 108
14.8 Камера SIROCAM 3/SIROCAM C, интегрированная в блок ассистента (видео) 112
14.9 Камера SIROCAM 3/SIROCAM C, интегрированная в блок ассистента (ПК) 117
14.10 Переключение с видеорежима на режим ПК 120
14.11 SIVISION 3 – функция второго монитора без SIROCAM3/SIROCAM C 121

15 Дополнительное оснащение и принадлежности 122
15.1 Панель рабочих сред на стоматологическом кресле 122
15.2 Гигиеническая защита для моторизованного подголовника 123
15.3 Подушка C 123
15.4 Откидной подлокотник 124
15.5 Гидроколлоидное охлаждение 124
15.6 Лоток Vario 125
15.7 Рентгеновский негатоскоп на блоке врача 127
15.8 Рентгеновский негатоскоп на опоре светильника 127

16 Уход 128
16.1 Уход и очистка, выполняемые сотрудниками практики 128
16.2 Осмотр и техническое обслуживание 128
16.3 Контроль безопасности эксплуатации 129
16.4 Журнал технического обслуживания 129

17 Утилизация 130
17.1 Возврат электроприборов 130
17.2 Утилизация батарей 131

1 Общие сведения

1.1 Уважаемый покупатель!

Мы рады, что Вы решили оснастить свою практику стоматологической установкой C5+ Sirona.

Мы всегда стараемся своевременно выявить потребности наших заказчиков и предложить для них инновационные решения. Вместе с вашим торговым партнёром мы сконфигурировали установку так, чтобы она подходила именно вам. Новый центр вашего лечебного кабинета организован лично вокруг вас.

C5+ – это стоматологическая установка, обеспечивающая простоту управления, современный комфорт и качественный дизайн.

Настоящая Инструкция по эксплуатации должна помочь вам перед началом использования и в случае последующей потребности в дополнительной информации.

Желаем Вам успеха и удовольствия при работе с C5+.

С уважением, ваша группа разработчиков установки C5+

1.2 Контактные данные

Центр технической поддержки

При наличии технических вопросов можно воспользоваться контактным формуляром по адресу www.sirona.de. В строке навигации следуйте пунктам меню *"KONTAKT"* / *"Kunden-Service-Center"* и нажмите на кнопку *"KONTAKTFORMULAR TECHNISCHE ANFRAGEN"* (ФОРМУЛЯР ДЛЯ ТЕХНИЧЕСКИХ ЗАПРОСОВ).

Адрес производителя

Sirona Dental Systems GmbH
Fabrikstrasse 31
64625 Bensheim
Германия

Тел.: +49 (0) 6251/16-0
Факс: +49 (0) 6251/16-2591
Эл. почта: contact@sirona.com
www.sirona.com

1.3 Указания к данной Инструкции по эксплуатации

Общие указания к инструкции по эксплуатации

Соблюдать Инструкцию по эксплуатации

С помощью этой Инструкции по эксплуатации ознакомьтесь с аппаратом, прежде чем приступать к его в эксплуатации. При этом строго соблюдайте приведенные предупреждения и правила техники безопасности.

Совет: Для быстрого поиска функций в вашем распоряжении имеется Краткая инструкция по эксплуатации.

Хранение документов

Храните Инструкцию по эксплуатации в доступном месте на случай, если вам или другому пользователю потребуется информация из нее. Сохраните Инструкцию по эксплуатации на ПК или распечатайте.

В случае продажи проследите за тем, чтобы вместе с аппаратом была передана Инструкция по эксплуатации в бумажном или электронном виде, чтобы новый пользователь мог ознакомиться с принципом работы и содержащимися в ней предупреждениями и правилами техники безопасности.

Онлайн-портал технической документации

Техническая документация находится на портале http://www.sirona.com/manuals. Оттуда можно загрузить данную инструкцию и другие документы. Если вам требуется документ в бумажном виде, просим заполнить формуляр на сайте. Мы отправим вам печатную копию бесплатно.

Справка

Если, несмотря на тщательное изучение Инструкции по эксплуатации, у Вас возникают вопросы, обратитесь в фирму по техническому обеспечению стоматологических практик.

Сфера действия данной инструкции по эксплуатации

Варианты аппарата

Данная инструкция относится к следующим стоматологическим установкам:

- C5+ (для правшей)
- C5+ Turn (универсальный вариант для правшей и левшей)

Варианты оснащения

Данная документация описывает аппарат в базовом оснащении. При этом могут описываться компоненты, отсутствующие в вашем аппарате.

1.4 Дополнительно требуемые документы

Ваша стоматологическая установка может оснащаться дополнительными компонентами, описанными в отдельных Инструкциях по эксплуатации. Содержащиеся в них инструкции, а также предупреждения и правила техники безопасности также должны соблюдаться.

Описанные ниже изделия Sirona имеют собственную Инструкцию по эксплуатации:

- Стоматологические инструменты и принадлежности
- Рабочий светильник LEDview
- Плоский экран на 15“ и 22“
- SiroCam 3
- Стоматологические рабочие кресла

Уход, очистка и дезинфекция стоматологической установки описаны в документе „Уход и очистка, выполняемые сотрудниками клиники“.

1.5 Гарантия и ответственность

Гарантийный паспорт

Для сохранения права на гарантийный ремонт заполните прилагаемый документ "Протокол монтажа / Гарантийный паспорт" сразу после установки вашего аппарата вместе с техником.

Уход

В интересах охраны здоровья и безопасности пациентов, пользователя и третьих лиц необходимо с установленной периодичностью проводить техническое обслуживание, чтобы гарантировать эксплуатационную надежность, безопасность и исправность Вашей системы. Дополнительная информация - см. "Осмотр и техническое обслуживание" на стр. 128.

Эксплуатирующая организация должна обеспечить уход и проведение технического обслуживания.

Как изготовитель электромедицинского оборудования, мы – в интересах обеспечения эксплуатационной надежности и безопасности работы аппарата – считаем себя ответственными за характеристики оборудования, обеспечивающие безопасность и надежность, только в том случае, если техническое обслуживание и ремонт выполняются только нами или персоналом, получившим от нас на это исключительное право, а при выходе из строя деталей они заменяются только на оригинальные запасные части.

Исключение ответственности

Если эксплуатирующая организация не выполняет свои обязанности по уходу и проведению работ по техническому обслуживанию или не уделяется внимание сообщениям о неисправностях, то фирма Sirona Dental Systems GmbH и её дистрибьюторы не несут никакой ответственности за вызванный этим ущерб.

1.6 Использование по назначению

Данная стоматологическая установка предназначена для использования в стоматологической сфере для лечения людей и может использоваться только квалифицированным персоналом.

Противопоказания к применению установки (при наличии) описаны в отдельных главах, например, вместе со стоматологическими инструментами.

Данный аппарат не предназначен для эксплуатации во взрывоопасных помещениях.

Это аппарат с фиксированным подключением. Эксплуатация в транспортных средствах не допускается.

К использованию по назначению относится также соблюдение данной Инструкции по эксплуатации и выполнение указаний по техническому обслуживанию.

2 Предупреждающие указания и указания по технике безопасности

2.1 Обозначения степени опасности

Во избежание травм и материального ущерба строго соблюдайте приведенные в данной инструкции по эксплуатации предупреждения и указания по технике безопасности. Для них предусмотрены специальные условные обозначения:

ОПАСНОСТЬ

Непосредственная опасность, которая может привести к тяжелым травмам или смерти.

ОСТОРОЖНО!

Потенциально опасная ситуация, которая может привести к тяжелым травмам или смерти.

ВНИМАНИЕ!

Потенциально опасная ситуация, которая может привести к незначительным травмам.

ПРИМЕЧАНИЕ

Потенциально аварийная ситуация, в которой возможны повреждения изделия или имущества в его окружении.

ВАЖНО

Практические рекомендации и иная полезная информация.

Совет: Указания по оптимизации работы.

2.2 Указания на аппарате

Сопроводительные документы

Эта пиктограмма находится рядом с заводской табличкой аппарата.

Значение: При эксплуатации аппарата следуйте инструкции по эксплуатации.

Эта пиктограмма находится на заводской табличке аппарата.

Значение: Сопроводительная документация находится на сайте Sirona.

2.3 Монтаж, выполняемый пользователем по месту

Выполняемый пользователем монтаж по месту должен быть выполнен согласно нашим требованиям. Подробности описаны в документе "Условия проведения монтажа".

2.4 Монтаж стоматологической установки

Монтажом должен заниматься уполномоченным и квалифицированным персоналом в соответствии с инструкцией.

2.5 Качество сред

Подача воздуха и воды должна соответствовать требованиям, указанным в инструкции по монтажу.

Для выполнения медицинских и национальных требований к воде из стоматологических установок, фирма Sirona рекомендует оснащать их дезинфекционной установкой. Если вы эксплуатируете стоматологическую установку без дезинфекционной, вам следует принять другие меры для обеспечения качества воды.

Организация, эксплуатирующая стоматологическую установку, несёт ответственность за качество воды.

Количество микроорганизмов должно соответствовать национальным требованиям к качеству питьевой воды, но не выше 500 КОЕ/мл (КОЕ: колониеобразующая единица).

При повышенном количестве микроорганизмов следует выполнить проверку подключения и при необходимости устранить причину повышенного содержания микроорганизмов. В качестве альтернативы возможна установка автономной системы водоснабжения.

Перед установкой стоматологической установки необходимо обеспечить идеальное микробиологическое качество воды, что должно быть зафиксировано в протоколе определения количества микроорганизмов. Взятие проб и определение количества микроорганизмов должны выполняться в специализированной лаборатории.

Регулярно проверяйте качество воды из установки, см. „Микробиологический контроль воды“ в документе „Уход и очистка, выполняемые сотрудниками практики“. В отношении национальных требований и мер обратитесь в торговую сеть или в соответствующую организацию врачей-стоматологов. При необходимости вам следует принять другие меры для обеспечения качества воды, если вы эксплуатируете стоматологическую установку без дезинфекционной.

Подробная информация касательно требований к качеству сред представлена в документе "Инструкция по монтажу".

Пациенты с серьёзно подавленным иммунитетом не должны вступать в контакт с водой стоматологической установки. Рекомендуется использовать стерильные растворы.

2.6 Подключение к местной сети водоснабжения

Стоматологическая установка с возможностью отключения от местной сети водоснабжения

Стоматологическая установка соответствует при наличии системы дезинфицирования требованиям стандарта EN 1717 (свободный выход с длиной участка разделения ≥ 20 мм) и стандарта DVGW (Немецкий союз специалистов водо- и газоснабжения). Она является искробезопасной в соответствии с рабочим стандартом W540 и выполняет требования стандартов W270 и KTW (Синтетические материалы в водопроводных линиях). Она может быть подключена напрямую к местной сети водоснабжения.

В этих случаях стоматологическая установка имеет маркировку "DVGW" рядом с заводской табличкой.

Стоматологическая установка без отключения от местной сети водоснабжения

Если выполнение требований стандарта EN 1717 необходимо в соответствии с национальными нормами, необходимо наличие соответствующего оборудования для защиты местной сети водоснабжения за пределами стоматологической установки.

Это положение действует для конструкций аппарата без дезинфекционной установки.

В этих случаях стоматологическая установка не имеет маркировки "DVGW".

Следует учитывать национальные требования к подключению стоматологических установок к сетям водоснабжения.

2.7 Уход и ремонт

Допущенный квалифицированный персонал и запасные части

Как изготовитель стоматологического оборудования мы – в интересах эксплуатационной надежности и безопасности работы аппарата - придаем огромное значение тому, чтобы техническое обслуживание и ремонт выполнялись только нами или организациями, получившим от нас на это исключительное право, а при выходе из строя деталей, оказывающих влияние на безопасность работы аппарата, они заменялись только на оригинальные запасные части.

Мы рекомендуем Вам при проведении подобных работ получить от их исполнителя свидетельство с указанием вида и объема работ, при необходимости, со сведениями об изменении номинальных параметров или рабочего диапазона, и, кроме того, с датой, сведениями о фирме-исполнителе и подписью.

Интервалы технического обслуживания

Несмотря не превосходное качество вашей стоматологической установки и регулярное техническое обслуживание и уход, проводимые сотрудниками практики, в интересах обеспечения эксплуатационной надежности и безопасности требуется проведение с установленной периодичностью профилактических работ по техническому обслуживанию.

С целью обеспечения эксплуатационной безопасности и работоспособности вашей стоматологической установки и предотвращения ущерба, вызываемого естественным износом, необходимо, чтобы вы как пользователь регулярно поручали выполнять проверку установки сотрудникам фирмы по техническому обеспечению стоматологических практик. Кроме того, должен выполняться контроль техники безопасности. Пожалуйста, обратитесь за предложением по техническому обслуживанию в фирму по техническому обеспечению стоматологических практик. Дополнительная информация - см. "Уход" на стр. 128.

2.8 Бесперебойная работа

Использование данного аппарата допустимо лишь в случае, если аппарат исправен. Если его исправная эксплуатация не может быть гарантирована, аппарат должен быть выключен и передан специалистам для проведения проверки, а при необходимости – и ремонта.

2.9 Вакуумный аспиратор

Отсасывание оксидов алюминия или других металлов из струйных аппаратов через встроенную в стоматологическую установку сепарирующую автоматику и амальгамоотделитель запрещено! Это ведет к экстремальному износу и закупорке всасывающих и отводящих воду каналов.

При использовании металлооксидных струйных аппаратов должен применяться отдельный отсос. Стоматологические установки с центральным мокрым отсосом принципиально подходят для отсасывания вышеназванных материалов. Строго соблюдайте указания изготовителя вашего вакуумного аспиратора.

Для применения струйных аппаратов в сочетании со стоматологическими установками Sirona не имеется никаких ограничений. Но при этом надо следить за тем, чтобы в этих случаях обеспечивалась достаточная последующая промывка водой.

2.10 Стоматологическое кресло

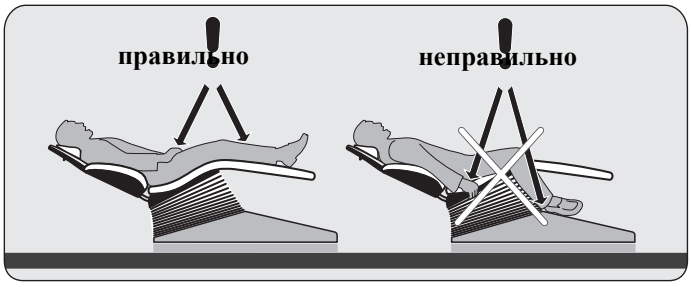

Максимально допустимая нагрузка на кресло пациента составляет 135 кг.

При этом распределение веса соответствует стандарту ISO 6875. Проверка надежности осуществляется при использовании многократного коэффициента безопасности согласно IEC 60601-1.

Максимальный вес принадлежностей на стоматологическом кресле составляет при этом 5 кг.

Руки и ноги пациента должны находиться на мягкой обивке кресла.

2.11 Прерывистый режим работы

Моторы стоматологической установки, а также стоматологические инструменты предназначены для прерывистого режима работы, соответствующего опыту зубоврачебной практики.

Приводные моторы для кресла и спинки: макс. 6% продолжительность включения (15 с „ON“ / 3 мин, 55 с „OFF“)

другие моторы: прерывистый режим работы, макс. 10% продолжительность включения (макс. 2 мин „ON“ / 18 мин „OFF“)

2.12 Вентиляционные щели

Категорически запрещается перекрывать вентиляционные щели аппарата, так как в противном случае затрудняется циркуляция воздуха. Это может привести к перегреву аппарата.

Не допускать попадания жидкостей, например, дезинфицирующих средств, в вентиляционные щели. Это может привести к неисправностям. В зоне вентиляционных щелей применяйте только дезинфекцию протиранием.

2.13 Средства для ухода, очистки и дезинфекции

Некоторые средства для ухода, очистки и дезинфекции могут повредить поверхность устройства или привести к сбоям в работе.

Используйте только средства для ухода, очистки и дезинфекции, допущенные фирмой Sirona. Дополнительная информация – см. документ „Средства по уходу, очистке и дезинфекции“, REF 59 70 905.

2.14 Изменения и расширения на аппарате

Изменения в конструкции данного аппарата, которые могут повлиять на безопасность пользователя, пациента или третьих лиц, согласно законодательству категорически запрещены.

Для обеспечения эксплуатационной надежности и безопасности данное изделие разрешается эксплуатировать только с оригинальными принадлежностями производства фирмы Sirona или с принадлежностями иных изготовителей, допущенных фирмой Sirona. Всю ответственность за использование не допущенных принадлежностей несет пользователь.

Если подключаются устройства, не допущенные фирмой Sirona, они должны соответствовать действующим нормам, например:

- IEC 60950-1 для устройств обработки данных (например, ПК), а также
- IEC 60601-1 для медицинских устройств.

Монитор на стоматологической установке должен отвечать требованиям стандартов IEC 60950-1.

Разъём монитора для подключения динамиков должен подключаться только к одному устройству, что соответствует стандарту IEC 60950-1 (например, ПК) или IEC 60601-1, но, например, не к стереосистеме и т.п.

Если при установке организуется такая система, она также должна выполнять требования стандарта IEC 60601-1, 3-я редакция. Составитель системы несет ответственность за ее соответствие директиве 93/42/EWG.

2.15 Электромагнитная совместимость

При работе с медицинскими электрическими устройствами следует принимать специальные меры предосторожности с точки зрения электромагнитной совместимости. Они должны устанавливаться и эксплуатироваться согласно указаниям, приведенным в документе "Условия проведения монтажа".

Переносные и мобильные средства ВЧ связи могут влиять на медицинское электрооборудование. Необходимо запретить пользование такими устройствами (например, мобильными радиотелефонами) на территории клиник и врачебных практик.

Эксплуатация устройства высокочастотной хирургии

При использовании устройств высокочастотной хирургии возникают сильные электромагнитные поля, могущие влиять на работу электронных устройств. Не размещать внешнее устройство высокочастотной хирургии на поверхности хранения стоматологической установки и не укладывать на ней кабель высокочастотного наконечника для бормашины. Часто могут снижаться электромагнитные помехи, в которых эксплуатируется внешнее устройство высокочастотной хирургии с нейтральным электродом.

Видеосистема

При электромагнитных помехах в непосредственной близости от стоматологического аппарата в изображениях могут возникать искажения, перед сохранением изображений рекомендуется повторение съемки.

При отказе сетевого электропитания визуальные данные, сохраненные в камере, могут быть потеряны. Уложите камеру и повторите съемку.

При подводе высокочастотной энергии, вызываемом, например, передающими станциями служб радиосвязи или радиолюбителей, в изображениях могут появляться помехи.

Педальный радиопереключатель

Ножной радиопереключатель может вызывать помехи у устройств, работающих в том же частотном диапазоне (2,4 ГГц); в его работе также могут возникать помехи из-за этих устройств. В случае помех в радиопередаче надежность работы стоматологического аппарата гарантирована.

2.16 Влияние на кардиостимуляторы

В стоматологическую установку встроены сильные магниты. Они могут оказывать влияние на кардиостимуляторы пациентов, пользователей и технического персонала.

В этой связи обратите внимание на правила техники безопасности на странице 44, 47 и 82.

2.17 Демонтаж / установка

При демонтаже и повторной установке устройства следует действовать по указаниям, приведенным в инструкции по монтажу для нового монтажа, чтобы обеспечить работоспособность и устойчивость устройства.

3 Техническое описание

3.1 Стандарты/Разрешения

Стоматологическая установка C5+ отвечает, кроме прочих, требованиям следующих стандартов:

- IEC 60601-1 (электрическая и механическая безопасность, а также безопасность ПО)
- IEC 60601-1-2 (электромагнитная совместимость)
- IEC 60601-1-6 (пригодность к использованию)
- ISO 6875 (стоматологическое кресло)
- ISO 7494-1 (стоматологические установки)
- ISO 7494-2 (стоматологические установки, подача воды и воздуха)
- ISO 9680 (рабочий светильник)
- ISO 11143 (амальгамоотделитель), см. также ниже (если имеется амальгамоотделитель)
- EN 1717 (подключение к водопроводу питьевой воды), см. также ниже и главу "Подключение к местной сети водоснабжения" на стр. 13

Язык оригинала данного документа: немецкий

CE 0123

Данное изделие имеет знак CE в соответствии с положениями директивы 93/42/EWG Совета от 14 июня 1993 г. по изделиям медицинской техники.

Стоматологическая установка соответствует требованиям Директивы RoHS 2011/65/EU.

Стоматологическая установка отвечает требованиям Канадской ассоциации стандартов (CSA), согласно CAN/CSA-C22.2 No. 60601-1.

SIRONA Dental Systems GmbH 64625 Bensheim Fabrikstrasse 31 Z-64.1-14

adf conseille NF NF DENTAIRE

Эффективность сепарации амальгамоотделителя достигает > 95 %. Таким образом, он отвечает требованиям стандарта ISO 11143.
Метод сепарации типа 1: центрифуга

Амальгамоотделитель допущен Немецким институтом строительных технологий (DIBt) и AFNOR (Франция).

DVGW CERT Anschlusssicher W 540

Стоматологический аппарат (если он оснащен дезинфекционной установкой) соответствует техническим нормам и требованиям, предъявляемым к безопасности и гигиене для его подключения к общей сети питьевого водоснабжения.

Аппарат сертифицирован в соответствии с требованиями DVGW (Немецкой научно-технической ассоциации водо- и газоснабжения). Он является самозащищенным согласно рабочему листу W540. Таким образом, устройство отвечает требованиям стандарта EN 1717, см. также главу „Подключение к местной сети водоснабжения“ на странице 13.

Данный аппарат соответствует требованиям BELGAQUA и может подключаться к общественным сетям водоснабжения в Бельгии.

Радиомодули в педальном радиопереключателе и стоматологическом аппарате отвечают требованиям директивы R&TTE 1999/5/EC.

Стандарты:

- EN 60950-1
- EN 301489-1, EN 301489-17, EN 300328

Модули отвечают требованиям Федеральной комиссии связи США (FCC) (часть 15 Правил FCC).

Идентификатор FCC: SIFNANOLOCAVR0108

Industrie Canada

Модули соответствуют требованиям стандарта Industrie Canada (RSS210).

IC: 7654A-nanoLOCAVR

Действующие допуски для педального радиовыключателя указаны на заводской табличке на нижней стороне выключателя.

C5® является зарегистрированным товарным знаком Sirona Dental Systems GmbH.

3.2 Технические характеристики

Стоматологический блок

Наименование модели:	C5+
Подключение к сети:	100 В / 115 В / 230 ВАС 50 / 60 Гц
Номинальный ток:	11,5 А при 100 В АС 9,5 А при 115 В АС 4,5 А при 230 В АС дополнительно макс. 6 А для сторонних устройств
Класс перенапряжений:	2 по IEC 60664-1
Главный предохранитель аппарата:	для 100/115 В АС: T 10 A H, 250 В АС, REF 10 77 460 для 230 В АС: T 6,3 A H, 250 В АС, REF 10 77 452
Класс защиты:	Аппарат класса защиты I
Класс аппарата согласно 93/42/EWG:	Устройство класса II**a**
Степень защиты от поражения электрическим током:	Рабочие детали типа **B,** Кроме SIROCAM 3 / SIROCAM C. Это: пользовательские части типа **BF**
Степень защиты от попадания воды:	Обычный аппарат (без защиты от попадания воды) Педальный переключатель имеет защиту от попадания капель класса IP X1.
Режим работы:	Непрерывный режим с повторно-кратковременной нагрузкой по аналогии с принципами работы стоматолога, см. „Прерывистый режим работы“ на стр. 15 Это аппарат с фиксированным подключением. Эксплуатация в транспортных средствах не допускается.
Условия транспортировки и хранения:	Температура: -40°C – +70°C -40°F – +158°F Относительная влажность: 10 % - 95 % Атмосферное давление: 500 гПа – 1060 гПа
Условия эксплуатации:	Температура окружающей среды: 10 °C – 40 °C 50 °F – 104 °F Относительная влажность воздуха: 30% – 85% (без выпадения росы) Атмосферное давление: 700 гПа – 1060 гПа
Место монтажа:	≤3000 м над уровнем моря Стоматологическая установка не предназначена для эксплуатации во взрывоопасных помещениях.
Степень загрязнения:	2 по IEC 60664-1
Испытания / Разрешения:	См. „Стандарты/Разрешения“ на стр. 18
Год изготовления:	(на заводской табличке кресла пациента)

Радиоинтерфейс педального переключателя

Наименование модели:	nanoLOC AVR
Частота:	2,4 ГГц – 2,4835 ГГц (диапазон ISM)
Мощность передатчика:	< 2 мВт (устройство близкого действия)
Вид модуляции:	MDMA
Дальность действия:	ок. 10 м

ВАЖНО

Минимальные требования к ПК

См. документ „Инструкции по установки и системные требования для конфигурации ПК“, (REF 59 11 321) SIVISION 3.

4 Органы управления и функционирования

4.1 Общий вид аппарата C5+

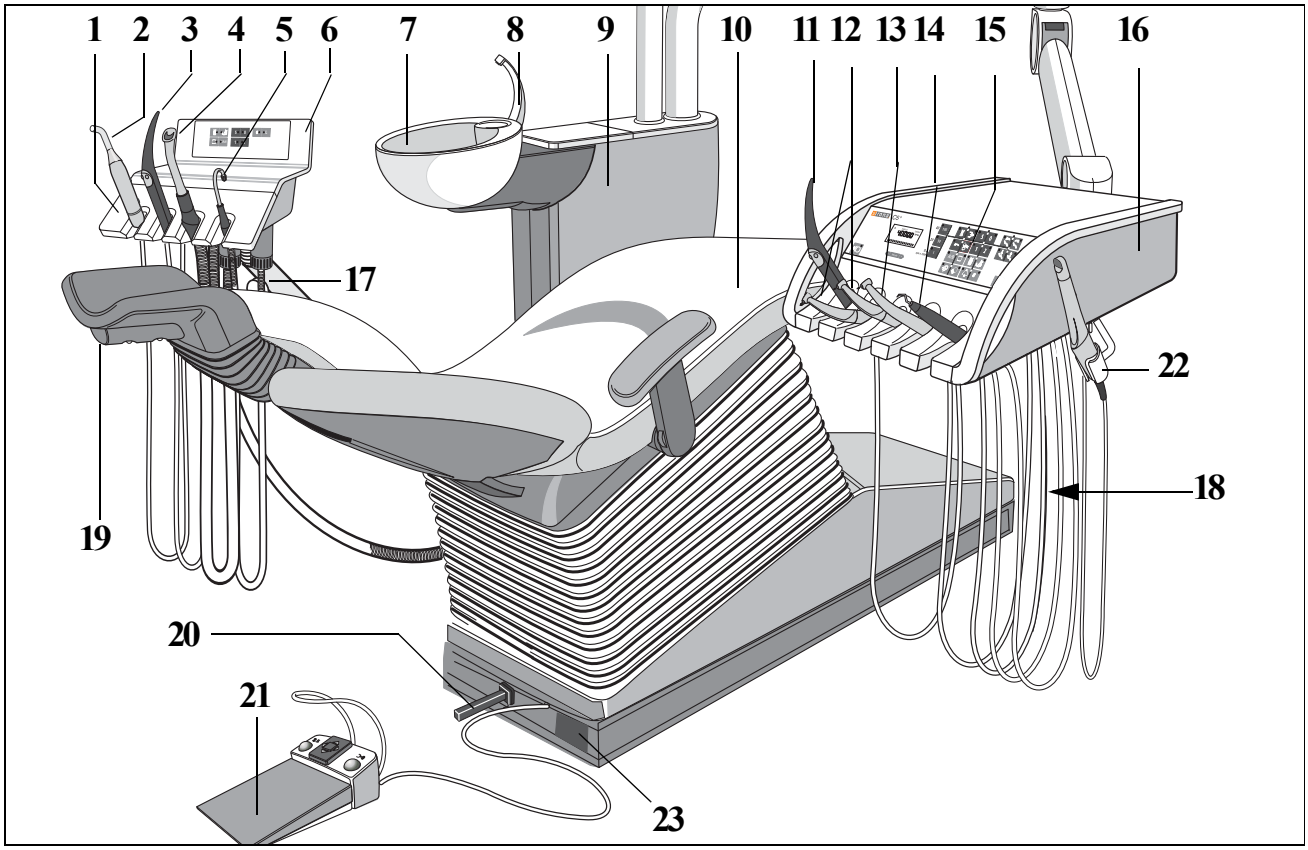

1 Блок ассистента
2 Столик 1: Полимеризационный светильник Mini L.E.D. или 3-ий отсасывающий шланг или SIROCAM 3 / SIROCAM C
3 Столик 2: SPRAYVIT в блоке ассистента или внутриротовая камера SIROCAM 3/SIROCAM C
4 Столик 3: Отсасывающий прямой наконечник
5 Столик 4: Слюноотсос
6 Панель управления на блоке ассистента
7 Неподвижная или поворотная плевательница
8 Наполнитель стакана для полоскания рта
9 Водяной блок с дезинфекционной установкой, автоматикой сепарирования, амальгамным ротором, отсосом жидкости
10 Кресло пациента, опция поворотный подлокотник
11 Столик 1: SPRAYVIT в блоке врача
12 Столик 2 и 3: Приводы боров мотор/турбина
13 Столик 4: 3. Привод боров электромотор/турбина или аппарат для удаления зубного камня SIROSONIC L или полимеризационный светильник Mini L.E.D.
14 Столик 5: 4. Привод боров (только турбина) или SIROSONIC L или полимеризационный светильник Mini L.E.D. или SIROCAM 3/SIROCAM C
16 Блок врача
17 Стопорный тормоз на блоке ассистента
18 Главный выключатель аппарата
19 Плоский подголовник или регулируемый вручную подголовник или подголовник с электроприводом или подголовник MultiMotion
20 Крестовый педальный переключатель на кресле пациента
21 Педальный переключатель C+ (кабельный или радио)
22 Дополнительное гнездо (только для SIROCAM 3/SIROCAM C)
23 Педальная кнопка для SIROCAM 3 / SIROCAM C на блоке ассистента

4.2 Общий вид аппарата C5+ Turn

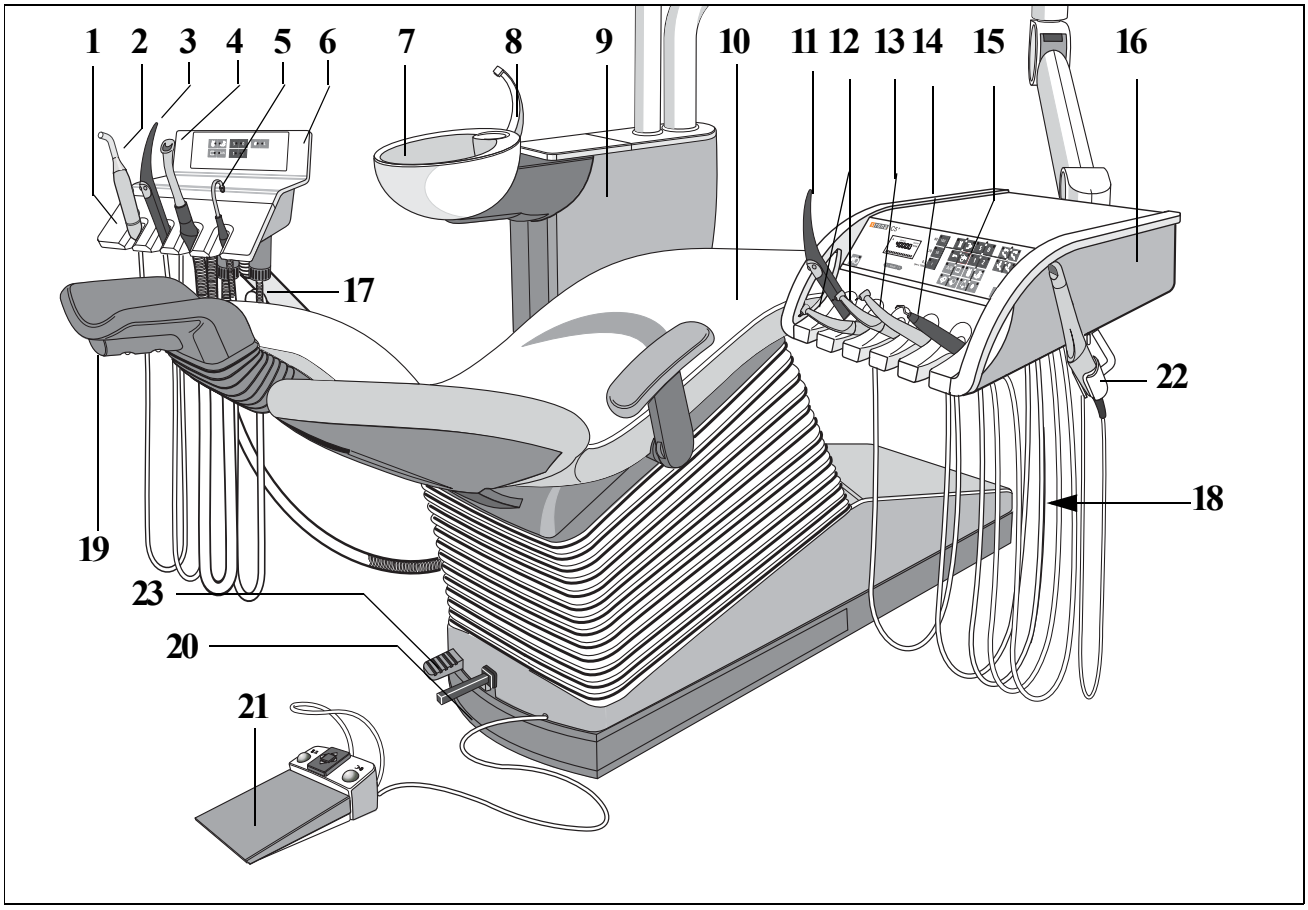

1 Блок ассистента

2 Столик 1: Полимеризационный светильник Mini L.E.D. или 3-й отсасывающий шланг

3 Столик 2: SPRAYVIT в блоке ассистента

4 Столик 3: Отсасывающий прямой наконечник

5 Столик 4: Слюноотсос

6 Панель управления на блоке ассистента

7 Неподвижная плевательница

8 Наполнитель стакана для полоскания рта

9 Водяной блок с дезинфекционной установкой, автоматикой сепарирования, амальгамным ротором, отсосом жидкости

10 Кресло пациента, вариант со съемными подлокотниками

11 Столик 1: SPRAYVIT в блоке врача

12 Столик 2 и 3: Приводы боров мотор/турбина

13 Столик 4: 3. Привод боров электромотор/турбина или аппарат для удаления зубного камня SIROSONICL или полимеризационный светильник Mini L.E.D.

14 Столик 5: 4. Привод боров (только турбина) или SIROSONICL или полимеризационный светильник Mini L.E.D. или SIROCAM 3/SIROCAM C

15 Панель управления на блоке врача

16 Блок врача

17 Стопорный тормоз на блоке ассистента

18 Главный выключатель аппарата

19 Плоский подголовник или регулируемый вручную подголовник или подголовник с электроприводом или подголовник MultiMotion

20 Крестовый педальный переключатель на кресле пациента

21 Педальный переключатель C+

22 Дополнительное гнездо (только для SIROCAM 3/ SIROCAM C)

23 Педальная клавиша для наклона стоматологического кресла

4.3 Панель управления на блоке врача

Панель управления

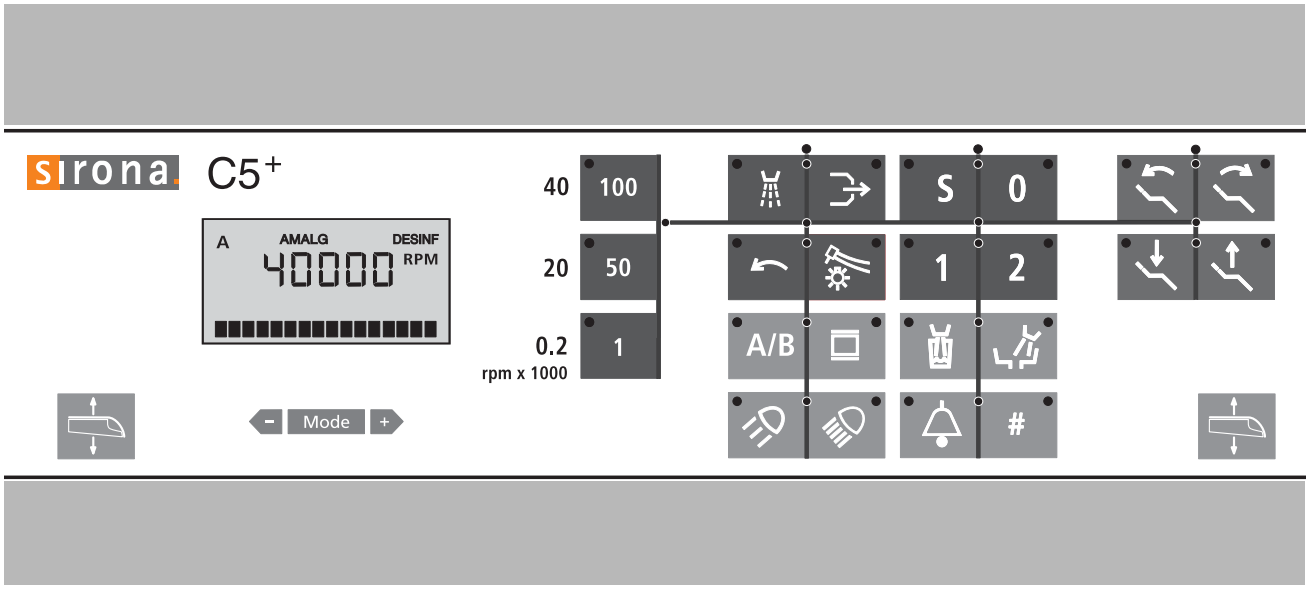

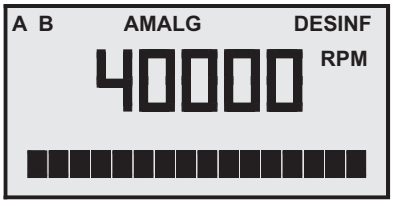

Дисплей для индикации рабочего состояния аппарата и клавиша Режим

АМАЛЬГ появляется в случае необходимости замены амальгамоотделителя.

ДЕЗИНФ мигает, если должно быть долито средство **DENTOSEPT P**.

A появляется, если выбран врач A.

B появляется, если выбран врач B.

Клавиша **Mode** с клавишами +/– служит для программирования базовых установок.

Наряду с настройками, выполняемыми в диалоговом окне режима, с помощью клавиш
+/– можно также непосредственно изменить:

- Интенсивность подсветки для инструментов
- Интенсивность освещения рабочего светильника
- Время наполнения стакана для полоскания рта
- Время кругового ополаскивания плевательницы
- Положение трансформации кресла (только C5+ Turn)

Основные функции – синие клавиши

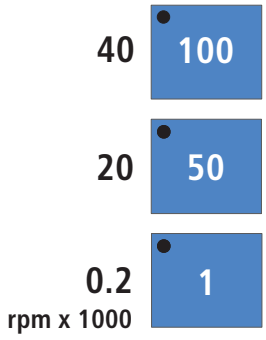

Клавиши быстрой настройки для интенсивности инструментов и числа оборотов

Для электромоторов и аппарата для удаления зубного камня SIROSONIC L

Включение / выключение распылителя

на приводах бора

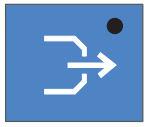

Отсос

на приводах бора

Вращение против часовой стрелки

для электромотора

ИНСТР. – СВЕТ

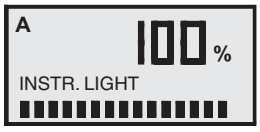

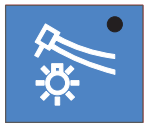

Включение/выключение подсветки инструмента

При длительном нажатии появляется диалоговое окно настройки интенсивности подсветки.

Программа кресла "Положение для полоскания рта"

с функцией памяти Last-Position (с произвольным программированием)

Программа кресла 0

Положение вставания и усаживания (с произвольным программированием)

Программы кресла 1 и 2

(с произвольным программированием)

ВАЖНО

С помощью четырех программных клавиш производится также и новое программирование программ кресла.

Дополнительные функции – голубые клавиши

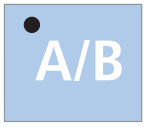

Предварительный выбор врача A или B

Все инструменты должны быть уложены.

При взятом инструменте выбор врача изменить нельзя.

Сохранение установок инструментов

Программируемый инструмент должен быть взят.

Включение / выключение рентгеновского негатоскопа

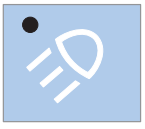

Включение / выключение клавиши Composite

для рабочего светильника, сниженная интенсивность освещения при установке композитных пломб

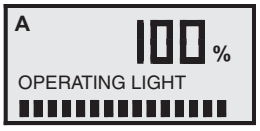

ОП – СВЕТ

Рабочий светильник ВКЛ./ВЫКЛ.

для обычной интенсивности освещения

При длительном нажатии появляется диалоговое окно настройки интенсивности подсветки:

OPERATING LIGHT

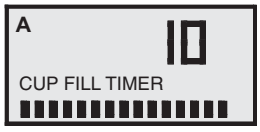

ВРЕМЯ НАП. СТАК.

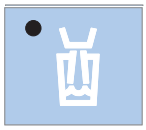

Наполнение стакана для полоскания рта

При длительном нажатии появляется диалоговое окно настройки.

CUP FILL TIMER

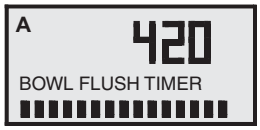

ВРЕМЯ ОПОЛАСК.

Круговое ополаскивание плевательницы

При длительном нажатии появляется диалоговое окно настройки.

BOWL FLUSH TIMER

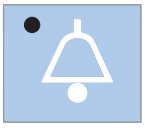

Функция свободного выбора

например, клавиша вызова, функция всегда как клавишный манипулятор

реле свободного доступа 230 В, 6 А
(подключение выполняется техником)

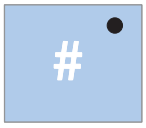

Функция свободного выбора

Функция может быть предварительно выбрана в диалоговом окне режима как клавишный манипулятор или переключатель.

реле свободного доступа 230 В, 6 А
(подключение выполняется техником).

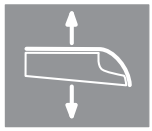

Тормоз кронштейна

Разблокирован при задействовании пневматического тормоза в кронштейне блока врача

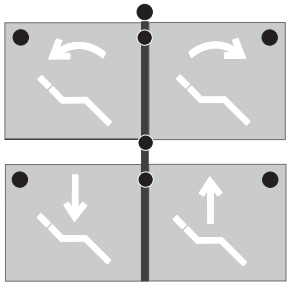

Функции кресла – серые клавиши

для ручной регулировки кресла:

Наклон верхней части кресла назад или вперед

Регулировка кресла по высоте вниз / вверх

Дополнительные функции клавиш панели управления для видеорежима

ВАЖНО

Клавиши элемента врача, наряду с описанными выше функциями, имеют дополнительные функции, связанные с использованием видеокамеры. Они описаны в главе "SIVISION 3 / SIROCAM 3 / SIROCAM C", начиная со стр. 94.

4.4 Панель управления на блоке ассистента

Панель управления

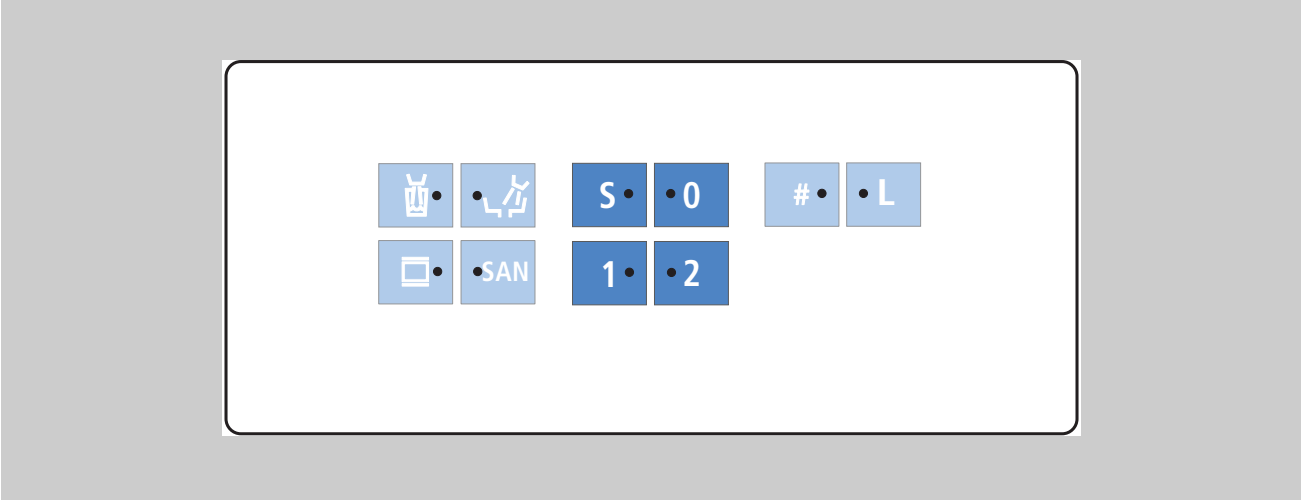

Основные функции – синие клавиши

Программа кресла "Положение для полоскания рта"

с функцией памяти Last-Position (с произвольным программированием)

Программа кресла 0

Положение вставания и усаживания (с произвольным программированием)

Программы кресла 1 и 2

(с произвольным программированием)

ВАЖНО

С помощью четырех программных клавиш производится также и новое программирование программ кресла.

Дополнительные функции – голубые клавиши

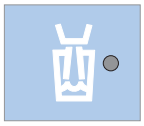

Наполнение стакана для полоскания рта

ВКЛ./ВЫКЛ.

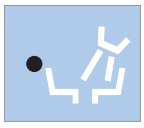

Круговое ополаскивание плевательницы

ВКЛ./ВЫКЛ.

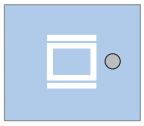

Рентгеновский негатоскоп

ВКЛ./ВЫКЛ.

При наличии видеосистемы также включение БЕЛОГО ИЗОБРАЖЕНИЯ

Санация водопроводящих каналов

С помощью этой клавиши вы можете запустить программу санирования установки (смотри инструкцию "Уход и очистка, выполняемые сотрудниками клиники").

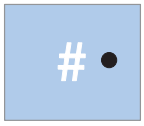

Функция свободного выбора

Функция может быть предварительно выбрана в диалоговом окне режима как клавишный манипулятор или переключатель.

реле свободного доступа 230 В, 6 А (подключение выполняется техником).

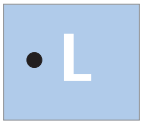

Включение / выключение подсветки

При взятом инструменте SPRAYVIT: Подсветка инструмента

При уложенном SPRAYVIT: Рабочий светильник

5 Ввод аппарата в эксплуатацию

Первый ввод в эксплуатацию

Дезинфекционная установка добавляет в воду дезинфицирующее средство (в отношении 1:100), которое значительно снижает образование микроорганизмов в водопроводящих трубках.

Перед первым вводом Вашей стоматологической установки в эксплуатацию должна быть проведена **санация**.

Если по согласованию с вами санация не была проведена техником после окончания монтажа стоматологической установки или последняя санация проводилась более недели назад, проведите ее самостоятельно, см. раздел **"Уход и очистка, выполняемые сотрудниками клиники"**.

Санация длится 24 часа.

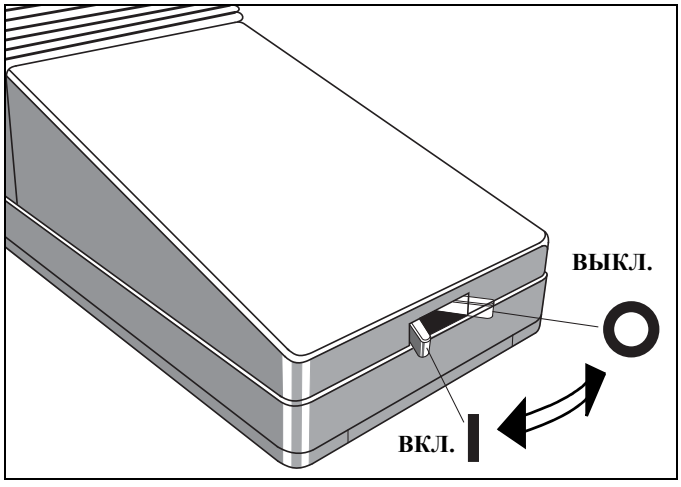

Главный выключатель

ВКЛючить главный выключатель (**I**).

После включения автоматически выполняется цикл самодиагностики стоматологической установки.

ПРИМЕЧАНИЕ

*С целью обеспечения безопасности после окончания амбулаторного приема **ВЫКЛ**ючите (положение O) стоматологическую установку. При этом отключается подача воздуха, воды и электропитания.*

ГОТОВО
10:04:27

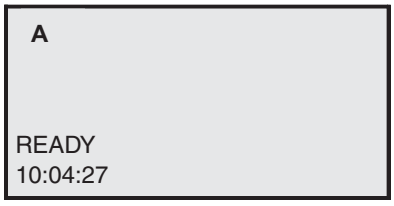

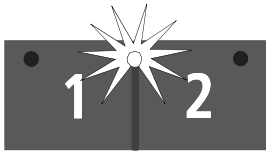

Готовность к работе

По окончании цикла самодиагностики на дисплее появляется сообщение **время** и последний выбранный врач **A** или **B**.

После включения установки курсор находится между клавишами программ кресла **1** и **2**. Если загорается один из светодиодов программ, это означает, что кресло перед выключением находилось в одном из программных положений; если ни один из светодиодов программ не загорается, значит, кресло перед выключением находилось вне какого-либо программного положения.

Теперь аппарат готов к работе.

A

MAINTENANCE
IN 30 DAYS

Индикация следующего срока технического обслуживания

Если до следующего технического обслуживания остается менее 30 дней, сообщение появляется при каждом включении, см. раздел "Режим: ТЕХНИЧЕСКОЕ ОБСЛУЖИВАНИЕ" на стр. 73.

Если срок технического обслуживания прошел, появляется сообщение:

MAINTENANCE
required

Сообщение исчезает после снятия одного из инструментов.

ВАЖНО

Это сообщение может быть снято после проведения технического обслуживания только сервисным техником.

ОСТОРОЖНО!

Максимальная нагрузка на стоматологическое кресло 135кг согласно ISO 6875 (испытано с четырехкратным запасом прочности согласно IEC 60601-1).
Руки и ноги пациента должны находиться на мягкой обивке кресла!

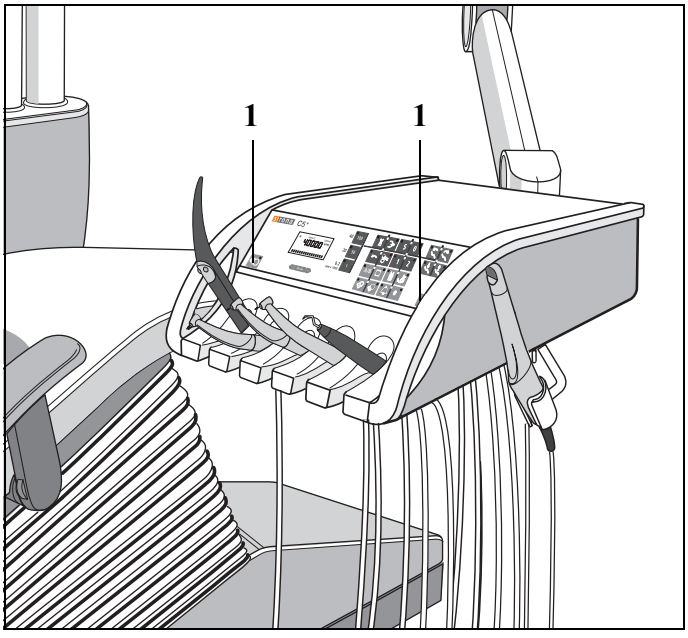

Регулировка высоты блока врача

Для регулировки блока врача по высоте должна быть нажата одна из двух клавиш (1) для отпускания тормоза.

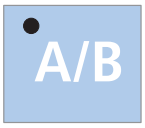

Предварительный выбор врача

Стоматологическая установка предлагает возможность управления различными программами кресла и инструментов для двух врачей.

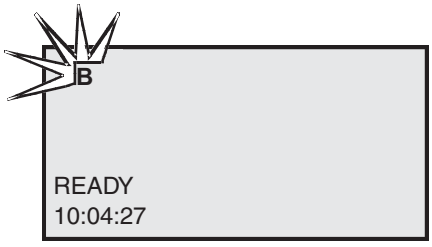

ГОТОВО
10:04:27

врача **A** или **B** при уложенных инструментах с помощью клавиши **A/B**.

Предварительный выбор врача указывается в верхнем левом углу дисплея. После этого устанавливаются все сохраненные для этого врача настройки.

6 Педальный переключатель

6.1 Педальный радиопереключатель C+ (только на C5+)

Стоматологическая установка может работать с педальным радиопереключателем C+.

ВАЖНО

При монтаже педальный радиопереключатель активируется техником.
Если потребуется новый вход в систему, проинформируйте техника, чтобы он выполнил следующие действия.

Технические данные радиомодуля – см. раздел "Радиоинтерфейс педального переключателя" на стр. 21.

Настройка педального радиопереключателя на стоматологическую установку

Педальный радиопереключатель должен быть назначен стоматологической установке путём регистрации. Это позволяет исключить помеховые сигналы от расположенных поблизости педальных радиопереключателей.

? Стоматологическая установка и педальный радиопереключатель готовы к работе.

? Все инструменты уложены.

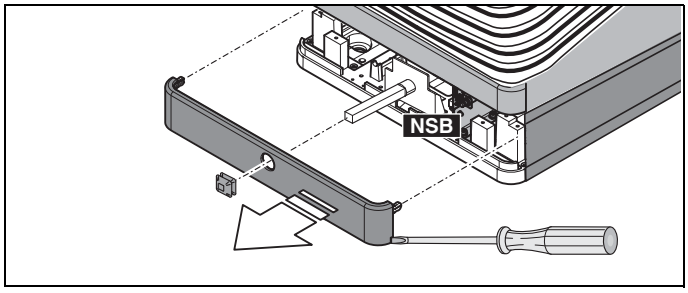

1. Снимите маленький кожух с крестового педального переключателя.
2. Снимите задний козырёк основания. Он установлен на боковые крышки. Подденьте козырьки отверткой и осторожно разъедините их.

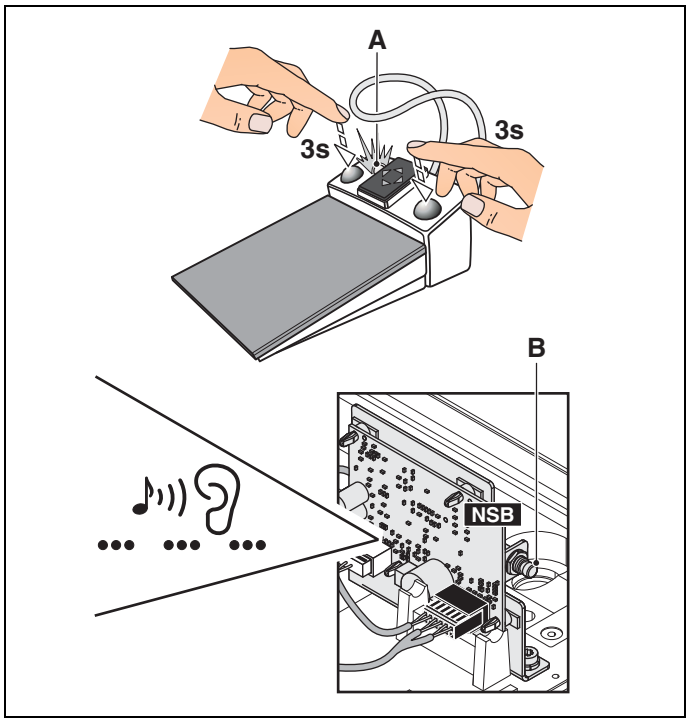

3. Нажмите на педальном радиопереключателе на клавиши **0** и **S** одновременно в течение не менее **3 секунд**.

   ↳ Сигнальная лампа **A** на педальном радиопереключателе **мигает** (в течение 30 секунд) с интервалом в одну секунду, и периодически раздаётся сигнал устройства сигнализации на плате **NSB**.

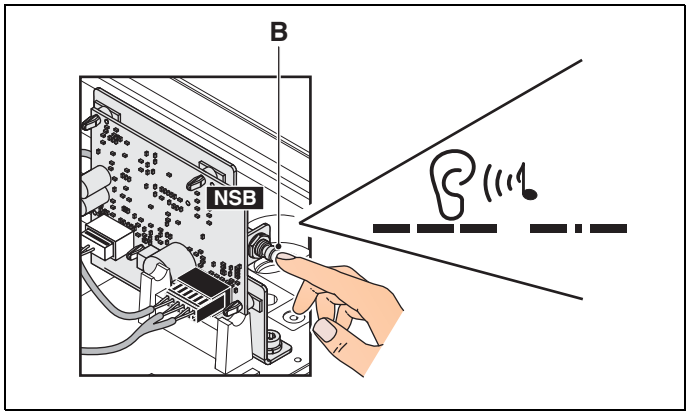

4. В течение **30 секунд** (т.е в течение звукового сигнала) нажимайте клавишу регистрации **B**.
   Звуковой сигнал изменится с периодического писка на последовательность сигналов Морзе, а затем затихнет.

   ↳ Теперь педальный радиопереключатель зарегистрирован.

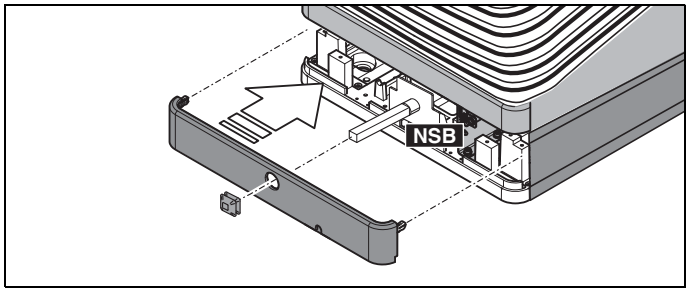

5. Установите крышку основания и снова наденьте маленький кожух на крестовой педальный переключатель.

Работа с педальным переключателем

Принцип использования педального радиопереключателя C+ описано в разделе "Педальный переключатель C+" на стр. 38.

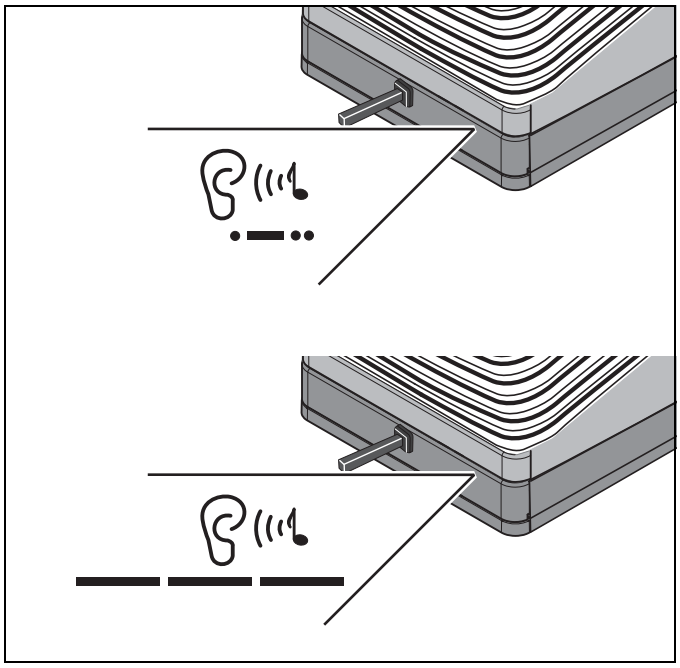

Сообщение Напряжение батареи

Педальный радиопереключатель получает питание от батареи. Система распознаёт разряд батареи и сообщает об этом звуковым сигналом. В этом случае батарею следует заменить в течение одной недели, чтобы не допустить выхода системы из строя.

Если батарея полностью разряжена, звуковой сигнал меняется на длинные сигналы с короткими паузами. После этого дальнейшая эксплуатация стоматологической установки невозможна.

Батарея для педального радиопереключателя

1 шт. алкалиновая AAA (C или LR14) на 1,5 В (обычная)

Используйте качественные батареи!

Демонтаж и замена аккумулятора педального радиопереключателя (без отсека для батареи)

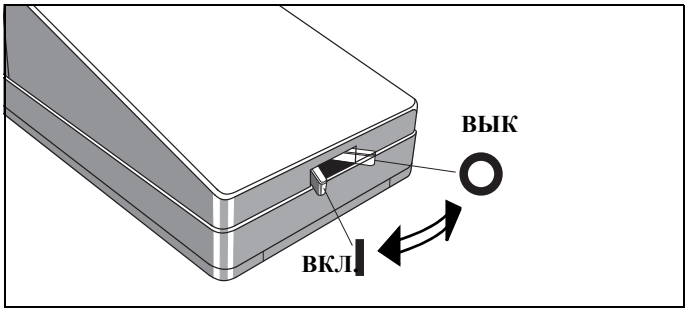

Для замены батареи необходимо открыть корпус педального радиопереключателя. Чтобы не допустить повреждений печатной платы из-за электростатического разряда, перед открытием коснитесь заземлённой металлической конструкции.

Выключите стоматологическую установку главным выключателем перед заменой батареи. Это нужно для предотвращения случайного вызова каких-либо функций.

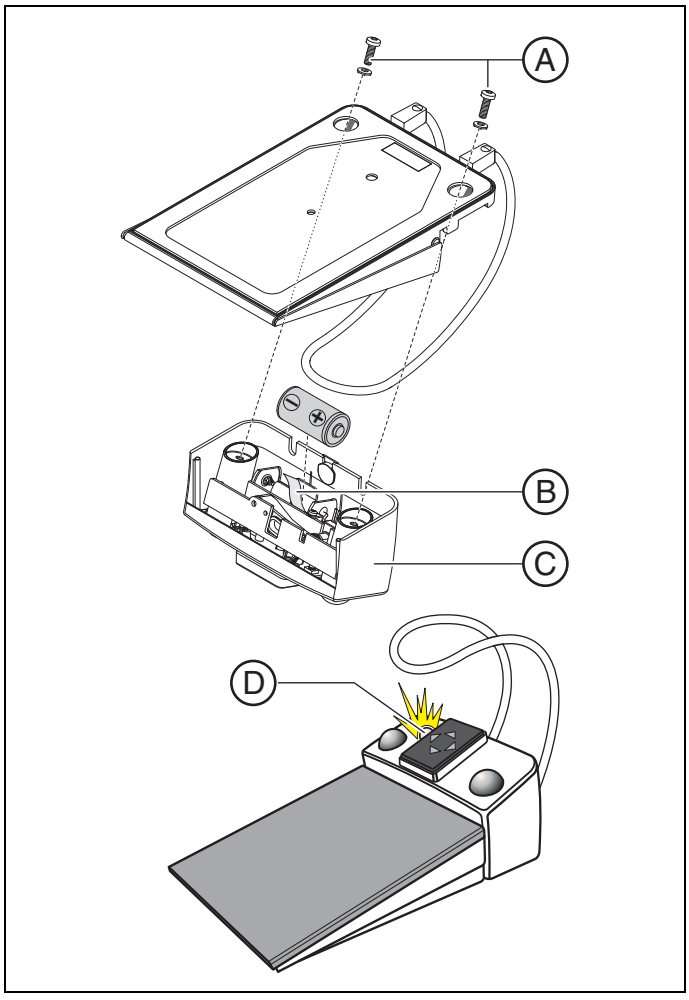

1. Выверните винты **A** на нижней стороне педального переключателя.
2. Снимите переключающий элемент **C** с педального переключателя.
3. Извлеките батарею за язычок **B** из батарейного отсека и замените её на новую. При установке соблюдайте полярность (отрицательный полюс - к пружине). Язычок **B** должен снова оказаться под батареей.

Проверка состояния батареи

Зелёный светодиод **D** на переключающем элементе отображает состояние батареи.

- Если светодиод горит после установки примерно 10 с – батарея в порядке
- Если светодиод мигает после установки – заряд батареи мал, заменить
- Светодиод не горит – батарея разряжена, заменить

Сборка педального переключателя

1. Установите переключающий элемент **C** на педальный переключатель.
2. Вверните винты **A** на нижней стороне педального переключателя.

ВАЖНО

Повторный ввод педального радиопереключателя в эксплуатацию
После замены аккумулятора снова включитестоматологическую установку и убедитесь в исправности педального переключателя.
После замены аккумулятора новая регистрация педального переключателя в стоматологической установке **не требуется**.

Демонтаж и замена аккумулятора педального радиопереключателя (с отсеком для батареи)

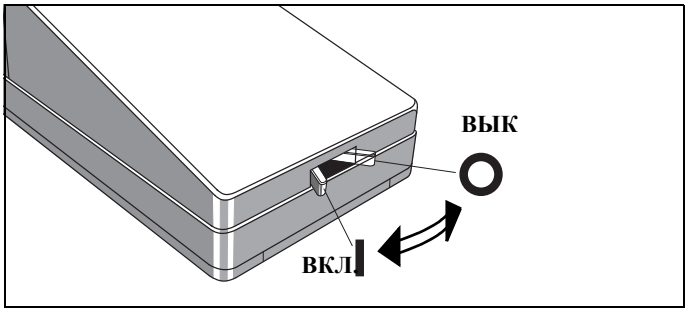

Выключите стоматологическую установку главным выключателем перед заменой батареи. Это нужно для предотвращения случайного вызова каких-либо функций.

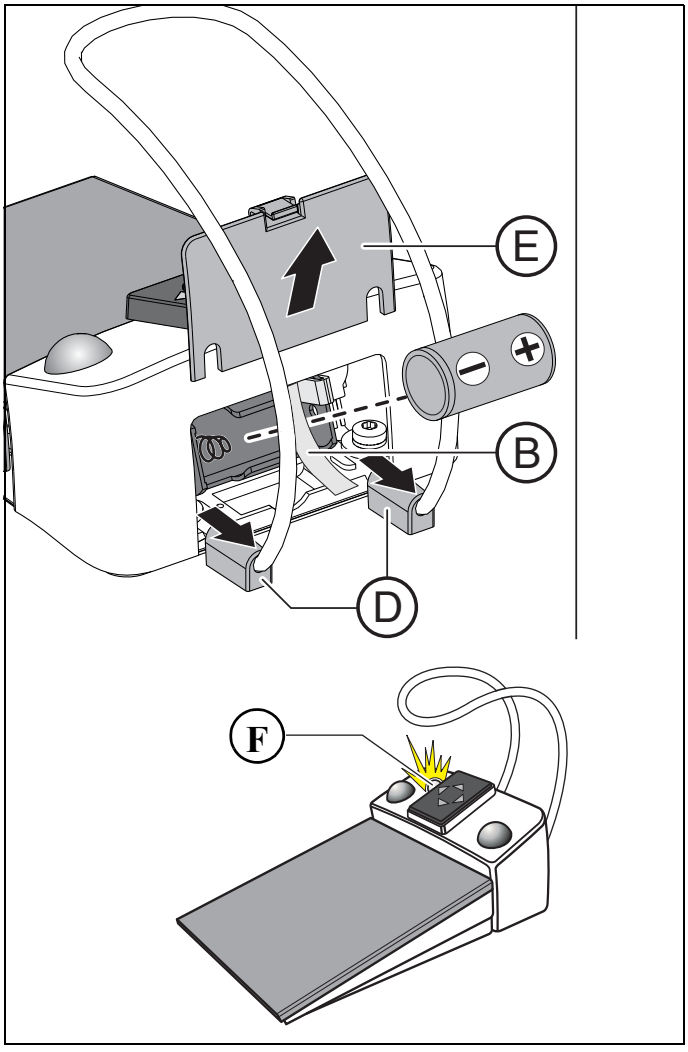

1. Если регулируемые ножки **D** плотно прилегают к крышке батареи **E**, сдвинуть ее немного наружу.
2. Открыть крышку батареи **E**.
3. Извлеките батарею за язычок **B** из батарейного отсека и замените её на новую. При установке соблюдайте полярность (отрицательный полюс - к пружине). Язычок **B** должен снова оказаться под батареей.

Проверка состояния батареи

Зелёный светодиод **F** на переключающем элементе отображает состояние батареи.

- Если светодиод горит после установки примерно 10 с – батарея в порядке
- Если светодиод мигает после установки – заряд батареи мал, заменить
- Светодиод не горит – батарея разряжена, заменить

Сборка педального переключателя

- Закрыть крышку батареи **E**.

ВАЖНО

Повторный ввод педального радиопереключателя в эксплуатацию
После замены аккумулятора снова включитестоматологическую установку и убедитесь в исправности педального переключателя.
После замены аккумулятора новая регистрация педального переключателя в стоматологической установке **не требуется**.

Утилизация батареи

По соображениям защиты окружающей среды запрещено выбрасывать батареи вместе с бытовым мусором. Соблюдайте национальные нормы утилизации батарей!

6.2 Педальный переключатель C+

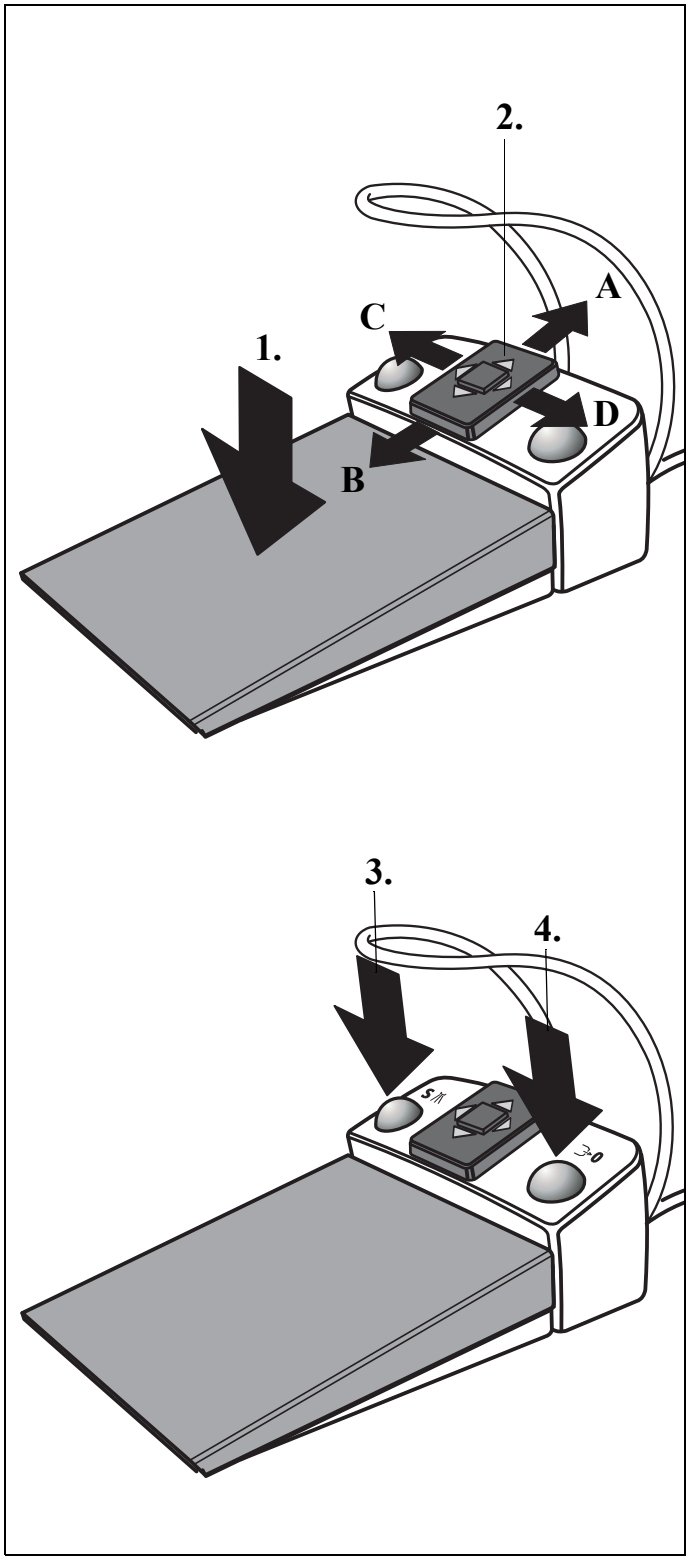

С этим педальным переключателем можно работать как с незанятыми руками, посредством управления курсором, таи и вручную, путем нажатия клавиш.

Для навигации курсора педальный переключатель имеет собственный плоский крестовой переключатель, не зависящий от педали.

Функции

1. **Нажать на педальный переключатель**

   Инструмент извлечен

   Активирование инструмента.

   При известных обстоятельствах регулирование интенсивности в зависимости от хода педали (если предварительно в режиме "Режим: ВКЛЮЧЕНИЕ/ ВЫКЛЮЧЕНИЕ ПЕДАЛЬНОГО ПЕРЕКЛЮЧАТЕЛЯ" на стр. 74 выбрана функция "Регулирующий педальный переключатель").

2. **Сместить пластину крестового переключателя**

   При включенном управлении курсором (см. разделе "Режим: КУРСОР ВЫКЛ. - ВКЛ." на стр. 75):

   A вперед – курсор вверх
   B назад – курсор вниз
   C влево – курсор влево
   D вправо – курсор вправо

   Навигация курсора по отмеченному маршруту и инициализация соответствующей клавишной функции.

3. **Нажать левую клавишу – все инструменты уложены**

   Запрограммированное движение кресла в положение для полоскания рта **S** или в положение последней лечебной операции (в зависимости от исходной ситуации).

   Нажать левую клавишу – инструмент взят
   Переключение Распылитель ВКЛ или Распылитель ВЫКЛ, либо функция SIVISION.

4. **Нажать правую клавишу – все инструменты уложены**

   Запрограммированное движение кресла в положение усаживания и вставания **0**.

   Нажать правую клавишу – инструмент взят

   Отсос активируется на время нажатия, или функция SIVISION.

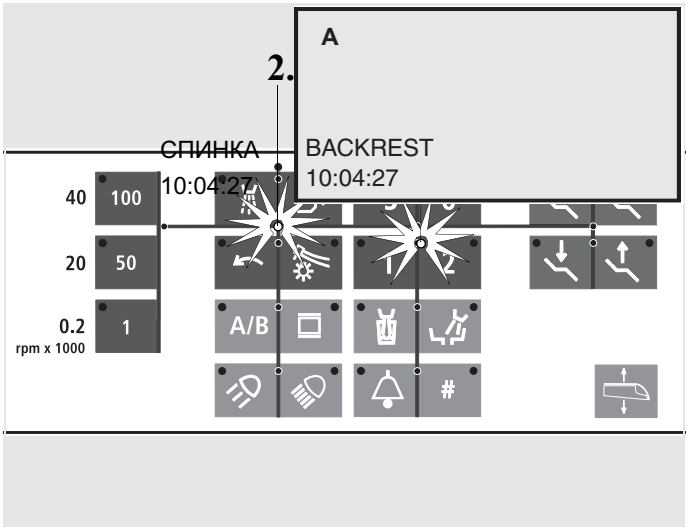

Автоматика курсора с педальным переключателем C+

Желтый светящийся светодиод на элементе врача указывает положение курсора. Маршрут курсора отмечен линиями.

1. После включения аппарата или после достижения положения усаживания и вставания **0** курсор находится в положении между клавишами программ кресла **1** и **2**.
2. После взятия инструмента или активирования любого инструмента курсор переходит на горизонтальный маршрут навигации (положение между первым и вторым рядом клавиш) в блоке инструментов.
3. После укладки инструмента курсор снова перемещается между клавишами программ кресла **1** и **2**.

7 Выбор программы

7.1 Техника безопасности

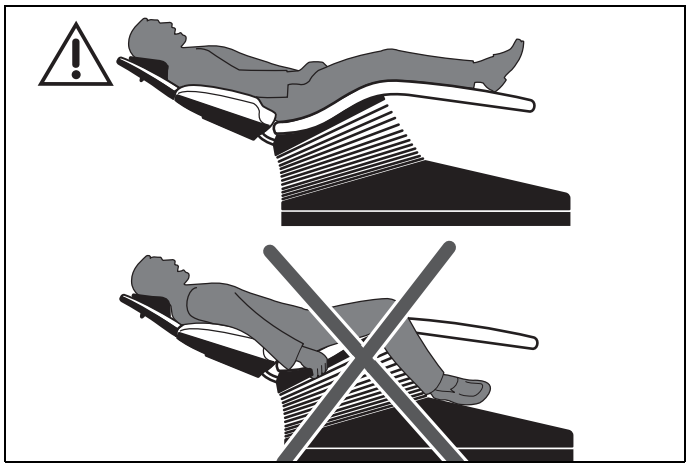

Укладка пациента

ОСТОРОЖНО!

Во время выполнения программы руки и ноги пациента должны находиться на мягкой обивке кресла!

ОСТОРОЖНО!

В рабочую зону не должны выступать посторонние предметы (например, окна, полки, оборудование, ...).

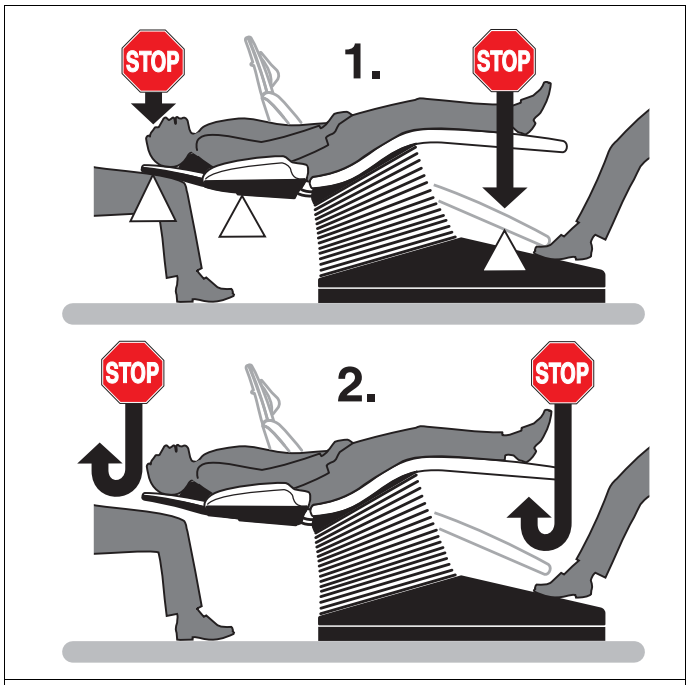

Защитное отключение

Встроенная защитная схема останавливает движение кресла в следующих ситуациях:

- Подножка наталкивается на препятствие.
- Спинка наталкивается на препятствие.
- Подголовник наталкивается на препятствие.
- Поворотная плевательница во время движения кресла поворачивается к креслу пациента (только C5+).
- Блок ассистента прижимается вверх или вниз каким-либо препятствием.
- Плевательница прижимается вверх или вниз каким-либо препятствием.

При этом звучит двойной акустический сигнал.

После этого кресло автоматически перемещается немного вверх, чтобы освободить препятствие (исключение: поворотная плевательница и блок ассистента).

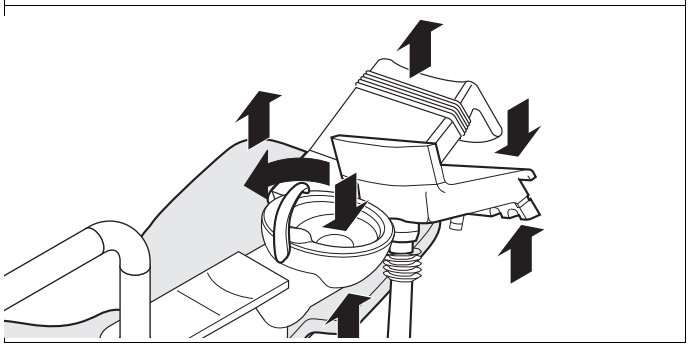

ВНИМАНИЕ!

Опасность столкновения!
Убедитесь в том, что при перемещении кресла (при выполнении программы или вручную) пациент не соприкасается с блоком воды или ассистента.

При уложенных инструментах на дисплее открытым текстом указывается активированный последним предохранительный выключатель:

- TILTING PART(ПОДЛОКОТНИК)в случае подголовника с электроприводом
- BACKREST (СПИНКА
- FOOT SUPPORT (ОПОРА ДЛЯ НОГ)
- ASSISTANT ELEMENT (показывается также и при активированном предохранительном выключателе плевательницы)

Если есть препятствие автоматическому возврату плевательницы, то через 10 секунд появится сообщение CUSPIDOR(ПЛЕВАТЕЛЬНИЦА).

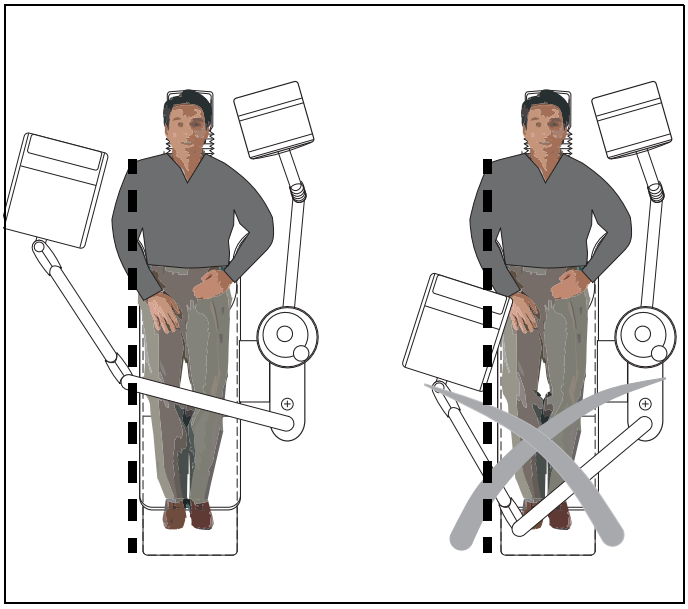

Положение блока врача

ВНИМАНИЕ!

Убедитесь в том, что при перемещении кресла (при выполнении программы или вручную) пациент не соприкасается с кронштейном или блоком врача.

7.2 ОСТАНОВКА ДВИЖЕНИЯ!

Движение в одно из запрограммированных положений кресла может быть остановлено следующим образом:

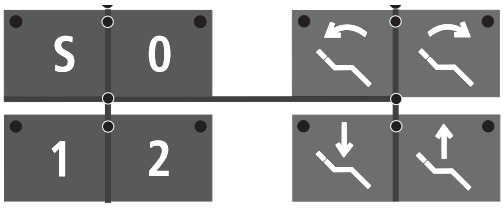

- **Путем активирования одной из клавиш, относящихся к креслу, на блоке врача или ассистента.**

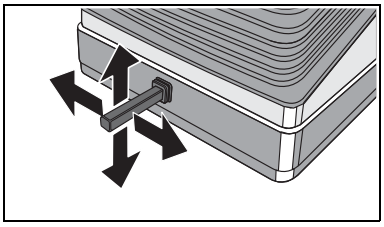

- **Нажатием на крестовой педальный переключатель.**

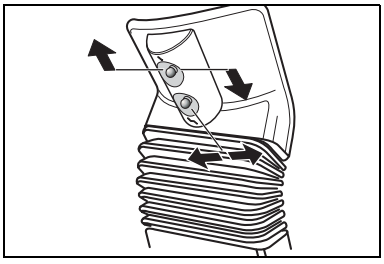

- **Нажатием крестового переключателя на подголовнике в любом направлении.**

Все движения стоматологической установки будут немедленно остановлены.

Однако второе нажатие той же программной клавиши, программа которой как раз была начата, НЕ приводит к остановке движения!

7.3 Выбор программы

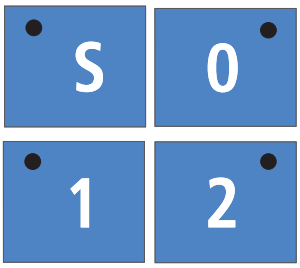

Клавиши для **вызова запрограммированных положений пациента**.

При поворотной плевательнице:

Перед тем, как кресло начинает перемещаться в выбранное запрограммированное положение, отклоненная плевательница автоматически возвращается в свое исходное положение.

Заводская настройка:

Перед перемещением в положения для вставания/усаживания **0** или в положение для полоскания рта **S** рабочий светильник автоматически **выключается.**

По достижении положения пациента **1** или **2** светильник аппарата автоматически **включается**.

Изменение заводской настройки:

Должен ли включаться или выключаться рабочий светильник при различных программах кресла 0, S, 1 или 2, может быть предварительно выбрано при программировании положений пациента (смотри стр. 50).

Программная клавиша 0

Предусмотрена для положения вставания/усаживания.

Программная клавиша S с функцией памяти последнего положения.

В программе **S** есть возможность запрограммировать **круговое ополаскивание плевательницы** (стр. 75) и (или) **наполнение стакана для полоскания рта** (стр. 75).

При повторном активировании этой клавиши стоматологическая установка возвращается в ранее занимаемое положение (функция памяти Last Position).

Пример: Вы запрограммировали на эту клавишу положение для полоскания рта. После активирования этой клавиши кресло пациента перемещается в запрограммированное положение.

Функция памяти Last Position: при повторном активировании этой клавиши кресло пациента возвращается в ранее занимаемое положение.

8 Позиционирование пациента

8.1 Плоский подголовник

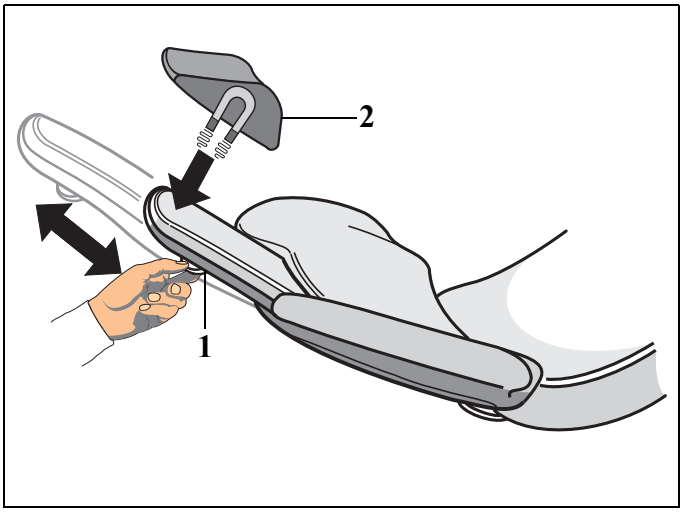

Перемещение подголовника осуществляется вручную.

Для этого разгрузить спинку, и, используя ручку (1), вытянуть или втянуть.

Мягкая часть подголовника (2) удерживается магнитом.

ОПАСНОСТЬ

В мягкой части подголовника (2) на нижней стороне встроен сильный магнит. *Он может оказывать влияние на находящиеся вблизи кардиостимуляторы.*
Поэтому не допускайте нахождения магнитов в непосредственной близости от кардиостимуляторов пациентов, пользователей и технического персонала.
Кроме того, прямой контакт мягкой части подголовника с магнитными картами может привести к потере данных.

8.2 Шарнирный подголовник

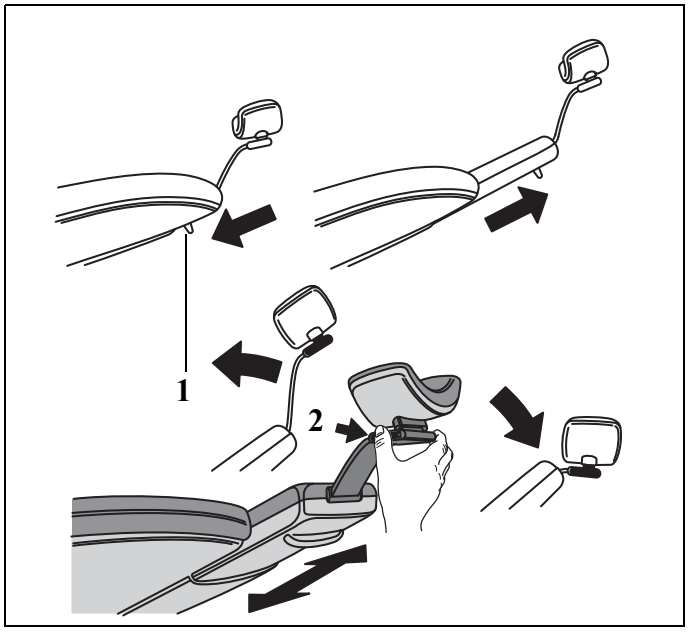

Перемещение подголовника осуществляется вручную.

Для этого разгрузить спинку и за ручку (1) вытянуть или утопить подголовник.

Наклон подголовника назад путем нажатия фиксатора (2).

Наклон подголовника вперед путем простого вытягивания.

8.3 Подголовник MultiMotion

Настройка роста пациента

Регулировка под рост пациента осуществляется вытягиванием наружу или вводом внутрь выдвижного механизма подголовника. Эта регулировка требуется, как правило, только в начале лечения!

ВАЖНО

Прежде чем вы выполните позиционирование пациента на подголовнике, следите за тем, чтобы опорная поверхность оптимально соответствовала росту пациента. Это существенно облегчает дальнейшую работу с MultiMotion, так как отпадает необходимость в последующей подстройке под рост пациента при переходе от процедур с нижней челюстью к процедурам с верхней челюстью.

MultiMotion позволяет вам так отрегулировать положение головы пациента, чтобы создать оптимальную возможность заглядывать в самые труднодоступные области рта.

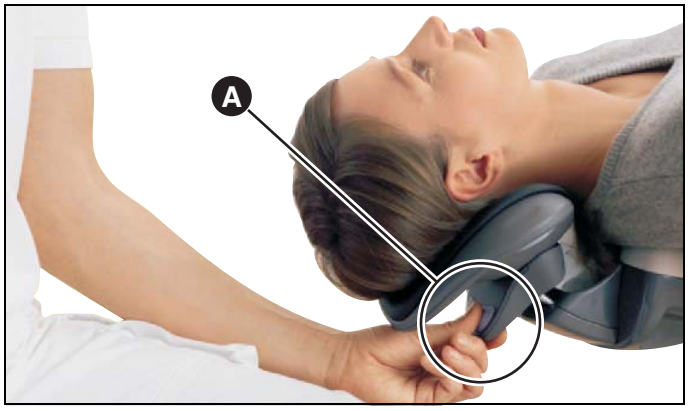

Настройка переразгибания

Положение нижней челюсти

Настройка положения нижней челюсти выполняется вытягиванием ручки управления **A**. При анатомическом движении по дуге голова остается в чаше.

➢ Извлеките подголовник за ручку **A** из направляющей.

Совет: После нажатия на фиксатор **A** вы можете выполнить тихую регулировку.

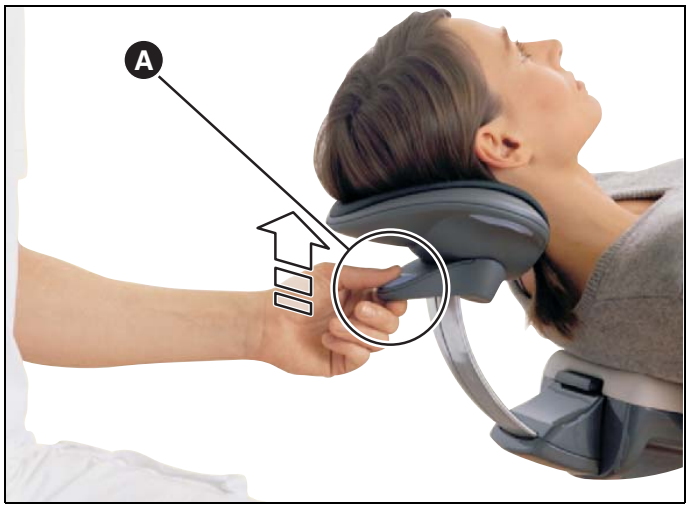

Положение верхней челюсти

1. Снимите нагрузку с подголовника легким поднятием.
2. Нажмите на фиксатор **A** на ручке.
3. Позвольте подголовнику медленно съехать вниз.
4. Отпустите фиксатор в нужном положении.

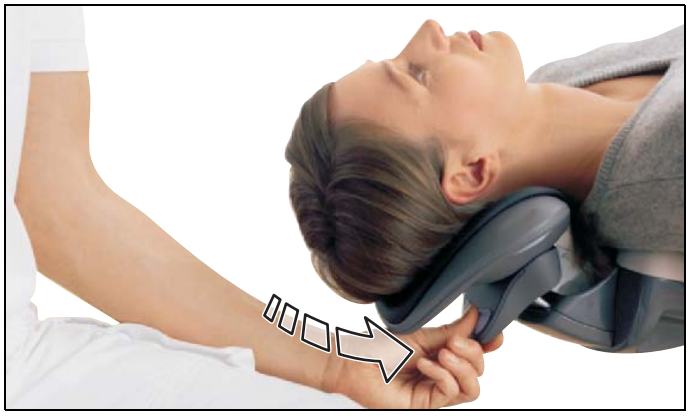

Вращение и наклон

MultiMotion позволяет вращать головой по продольной оси тела, а также выполнять боковой наклон головы.

Таким образом, MultiMotion переводится в нужное положение:

1. Нажмите на один или оба боковых элементы управления **B** и удерживайте их нажатыми.
   Фиксация подголовника в положении вращения и наклона теперь снята.
2. Переведите подголовник в нужное положение.
3. Снова отпустите элементы управления **B**.
   ↳ Опорная поверхность зафиксирована.

Следите за тем, чтобы подголовник после отпускания элементов управления был зафиксирован!

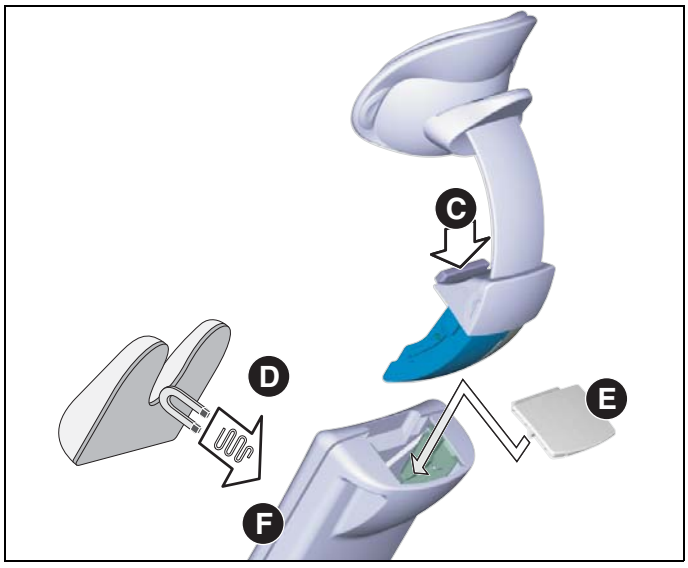

Извлечение MultiMotion

Для некоторых процедур (например, при работе с детьми) для повышения доступности пациента рекомендуется полностью извлечь MultiMotion. В этом случае голова пациента помещается на опорной поверхности выдвижного механизма подголовника **F**.

После этого извлекается MultiMotion:

1. Нажмите на кнопку разблокировки **C**.
2. Полностью извлеките подголовник из выдвижного механизма подголовника.
3. Закройте отверстие на выдвижном механизме подголовника крышкой **E**.
4. Положите на выдвижной механизм подголовника детскую подкладку **D**. Мягкая часть подголовника удерживается магнитом.

Совет: Детская подкладка **D** не входит в комплект поставки и может быть приобретена в специализированном магазине.

ОПАСНОСТЬ

В детской подкладке D на нижней стороне встроек сильный магнит. *Он может оказывать влияние на находящиеся вблизи кардиостимуляторы.*
Поэтому не допускайте нахождения магнитов в непосредственной близости от кардиостимуляторов пациентов, пользователей и технического персонала.
Кроме того, прямой контакт мягкой части подголовника с магнитными картами может привести к потере данных.

ПРИМЕЧАНИЕ

Храните извлеченный MultiMotion в таком положении, чтобы исключить вероятность его падения.

Вставление MultiMotion

Так выполняется вставление MultiMotion:

1. Проверьте, не загрязнена ли направляющая извлеченного подголовника. При наличии загрязнений удалите их.
2. Снимите крышку **E**.
3. Сверху снова введите MultiMotion в направляющую до слышимого щелчка.
   Повторив попытку извлечения, проверьте надежность фиксации подголовника.

8.4 Моторизованный подголовник

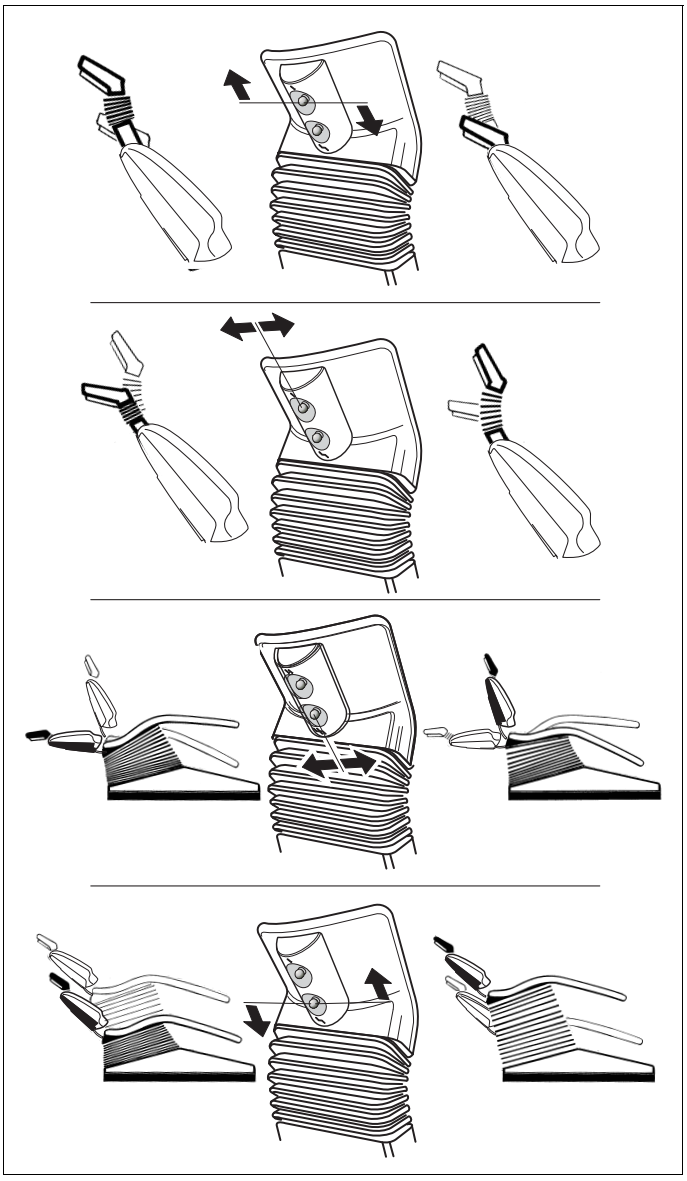

Выдвижение/втягивание подголовника

Подголовник выдвинуть или опустить с помощью верхнего крестового переключателя (вверх/вниз), расположенного сзади на подголовнике.

Наклон подголовника

Наклон подголовника назад или вперед с помощью верхнего крестового переключателя (влево/вправо), расположенного сзади на подголовнике.

Наклон верхней части кресла

Наклон верхней части кресла производится нижним крестовым переключателем, расположенным сзади на подголовнике.

- Переключающий рычаг влево:
  наклон верхней части назад.
- Переключающий рычаг вправо:
  наклон верхней части вперед.

Регулировка высоты

Вертикальное перемещение производится нижним крестовым переключателем, расположенным сзади на подголовнике.

- Переключающий рычаг вниз:
  кресло перемещается вниз.
- Переключающий рычаг вверх:
  кресло перемещается вверх.

8.5 Движения кресла от электропривода

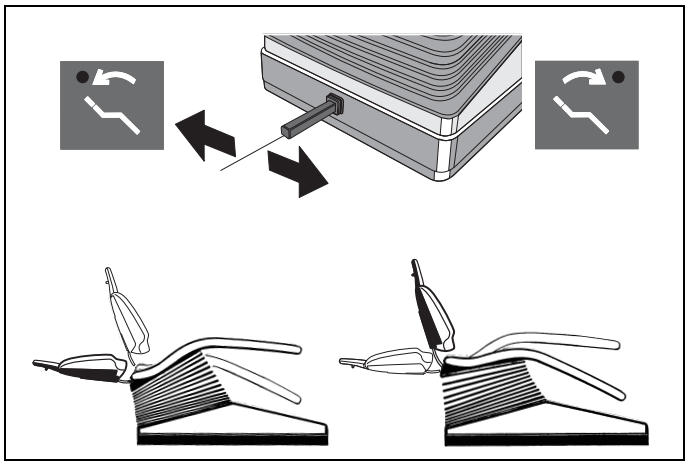

С помощью клавиш, расположенных на правом блоке панели управления блока врача, вы можете выполнять вручную движения кресла с помощью электромеханического привода.

Наклон верхней части кресла может также производиться крестовым педальным переключателем на опоре кресла.

Наклон верхней части кресла

Переключающий рычаг влево:

наклон верхней части назад

Переключающий рычаг вправо:

наклон верхней части вперед

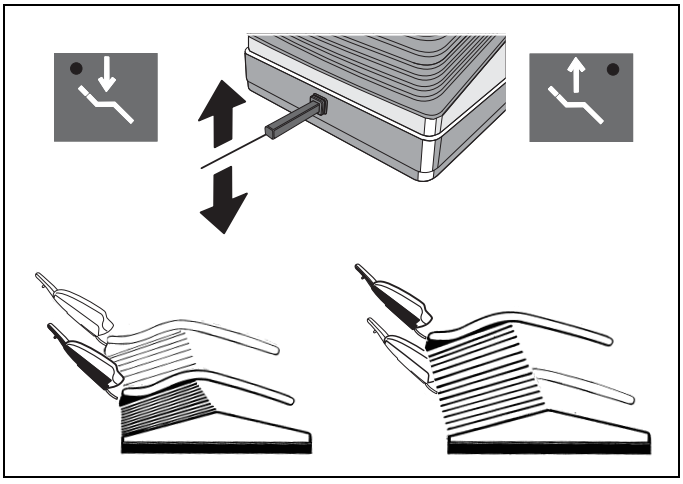

Регулировка высоты

Переключающий рычаг вверх:

кресло перемещается вверх

Переключающий рычаг вниз:

кресло перемещается вниз

8.6 Вращение опоры кресла (только C5+ Turn)

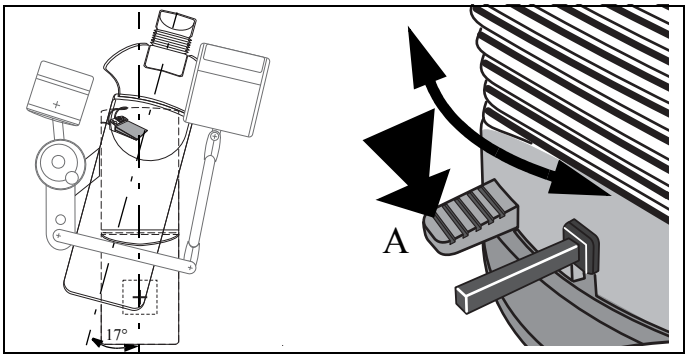

Поворот стоматологического кресла

Стоматологическое кресло может быть повернуть на 17° в обе стороны.

⚠ ВНИМАНИЕ!

***Опасность столкновения**! При повороте кресла следите за тем, чтобы оно не сталкивалось с другими компонентами стоматологической установки, людьми или мебелью.*
Поворачивайте кресло только в том случае, если все инструменты уложены на место.

1. Отпустите стопорный тормоз **A**.
2. Поверните кресло в нужное положение.
3. После отпускания тормоза кресло снова фиксируется.

8.7 Программирование положений пациента

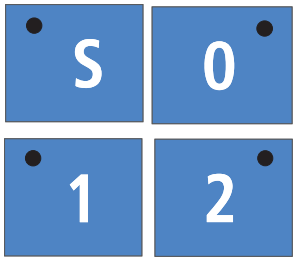

Четыре настроенные на заводе-изготовителе программы могут быть заново индивидуально запрограммированы врачами **A** и **B**:

- Программы **1** и **2**
- Программа вставания/усаживания **0**
- Программа полоскания рта **S**

1. Путем активирования различных регулировочных клавиш переместите кресло в требуемое положение для лечения (см. стр. 44).
2. Если Вы хотите, чтобы по достижении запрограммированного положения лечения рабочий светильник был выключен или оставался выключен, то Вы должны теперь включить или, соответственно, выключить светильник.

ПРИМЕЧАНИЕ

Во избежание повреждений блоков врача и ассистента, а также обивки кресла следите за тем, чтобы эти блоки не попадали в зону перемещения кресла.

3. Для того, чтобы сохранить программные настройки, нажмите требуемую программную клавишу приблизительно на 3 секунды до тех пор, пока не включится акустический сигнал и не загорится светодиод соответствующей клавиши.

Процедура программирования закончена.

ВАЖНО

Программирование не может быть проведено путем активирования программных клавиш педальным переключателем (управление курсором). Благодаря этому предотвращается неправильное программирование.

9 Блок врача и функции инструментов

9.1 Блок врача

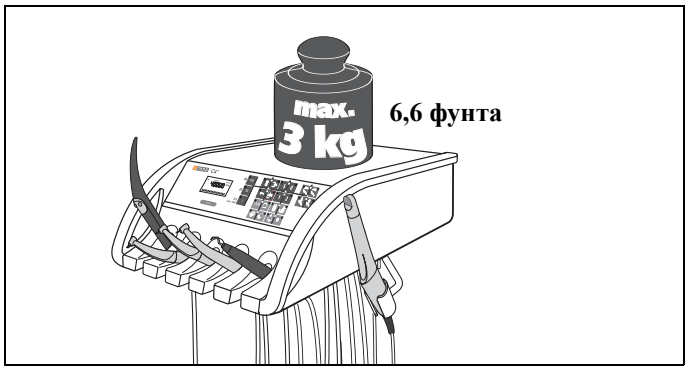

Максимальная нагрузка

Максимальная нагрузка на блок врача составляет 3 кг (6,6 фунта).

Соблюдайте также указания по максимальной нагрузке в сочетании с лотком Vario, см. стр. 125.

9.2 Общие функции инструментов

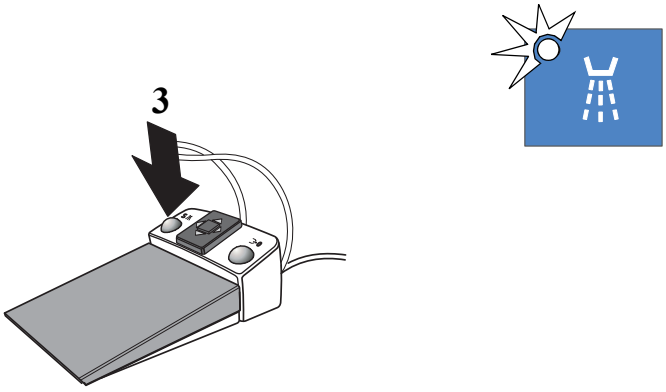

Распылитель

Активирование клавиши **Распылитель** на панели управления блока врача включает/выключает распылительное охлаждение. Если выбран "Распылитель", в клавише загорается зеленый светодиод.

Если инструмент извлечен, распылитель может быть включен/выключен нажатием левой клавиши (3) на педальном переключателе.

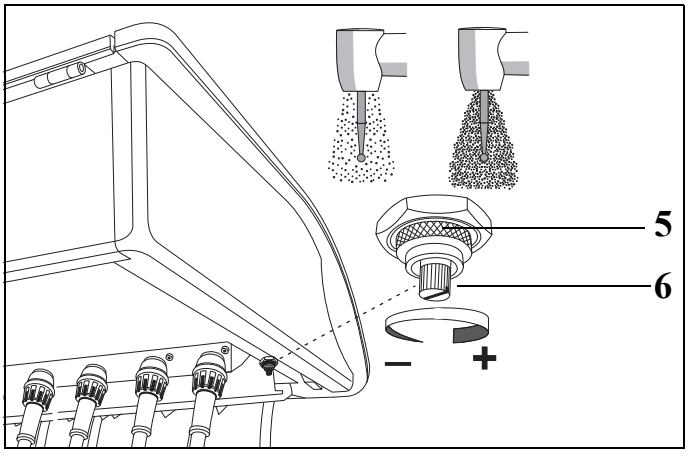

Расход распылителя

Количество аэрозоля предварительно установлено на заводе-изготовителе. Оно может быть, однако, изменено с помощью регулировочного клапана, находящегося внизу спереди на блоке врача.

Для настройки отпустить кольцо (5), повернув его против часовой стрелки, выполнить настройку расхода аэрозоля путем вращения винта (6), а затем снова затянуть кольцо (5).

Эта настройка действительна для всех приводов боров.

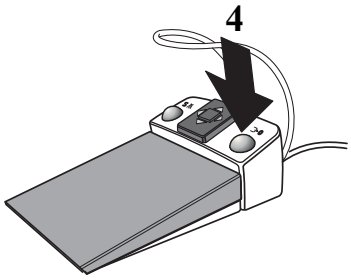

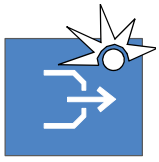

Отсос

Отсос активируется при взятом инструменте нажатием правой клавиши (4) на педальном переключателе. До тех пор, пока клавиша нажата, из сопла инструмента выходит струя воздуха.

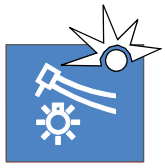

Включение/выключение подсветки инструмента

При помощи этой клавиши, расположенной на панели управления блока врача, Вы предварительно выбираете **подсветку** взятого инструмента.

Если выбрана опция **Свет ВКЛ.**, в клавише загорается зеленый светодиод.

ИНСТР. – СВЕТ

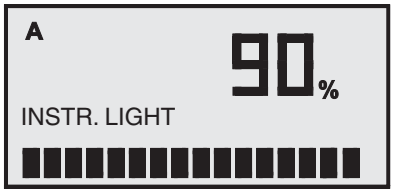

Если эта клавиша нажата более 3 секунд, появляется диалоговая регулировочная маска **INSTR. LIGHTИНСТР. – СВЕТ**. Интенсивность освещения может быть установлена в этой маске с помощью клавиш –/+ в диапазоне от 60 до 100 %.

ВАЖНО

В случае взятия нескольких инструментов готов к работе только первый взятый инструмент.

9.3 Электромотор

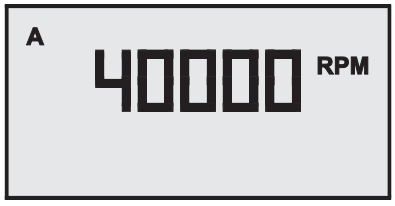

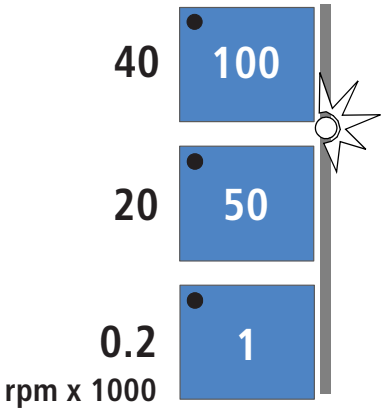

Регулировка частоты вращения

После взятия **электромотора** на дисплее появляется запрограммированная частота вращения мотора в **RPM** (обороты в минуту).

Регулировка частоты вращения производится клавишами быстрой настройки, расположенными слева на панели управления блока врача.

Если курсор находится в блоке настройки интенсивности, то путем перемещения курсора вперед/назад регулировка частоты вращения может также производиться и с помощью педального переключателя.

Если соответствующая клавиша активируется на короткое время (< 0,5 с), то на дисплее рядом соответствующей клавишей появляется указанное значение в RPM (об/мин):

Клавиша	1	–	200 мин$^{-1}$
Клавиша	50	–	20000 мин$^{-1}$
Клавиша	100	–	40000 мин$^{-1}$

При регулировке частоты вращения с помощью курсора при коротком (< 1 с) нажатии педального переключателя вперед или назад, устанавливается следующее после указываемого значение с шагом 10000.

При значениях 200, 20000, 40000 в соответствующей клавише светится зеленый светодиод.

Если Вы удерживаете клавишу **активной** (> 0,5 с), значение частоты вращения изменяется с шагом:

Шаги	200:	от	200	–	2000 мин$^{-1}$
Шаги	400:	от	2000	–	10000 мин$^{-1}$
Шаги	1000:	от	10000	–	40000 мин$^{-1}$

При нажатии клавиши (> 0,5 с), значение которой ≥ больше или равно указываемого на дисплее значения, частота вращения увеличивается.

При нажатии клавиши (> 0,5 с), значение которой меньше указываемого на дисплее значения, частота вращения уменьшается.

При нажатии педального переключателя (> 0,5 с) вперед или назад частота вращения увеличивается или, соответственно, уменьшается, с указанным шагом, исходя из указываемого значения.

Если устанавливаются промежуточные значения, зеленые светодиоды клавиш **не** светятся.

Клавиша вращения против часовой стрелки

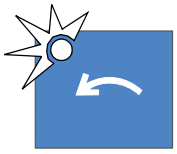

Клавиша **вращения против часовой стрелки**, только для **электромотора**.

После активирования этой клавиши в ней загорается зеленый светодиод.

После пуска электромотора педальным переключателем звучат 6 предупреждающих акустических сигналов.

Вращение электромотора против часовой может быть также активировано педальным переключателем:

- Пластина крестового переключателя влево - вращение против часовой стрелки
- Пластина крестового переключателя вправо - вращение по часовой стрелке

При этом должен быть взят соответствующий мотор.

9.4 Турбина

Пуск турбины

После взятия турбины на дисплее появляется значение 0 bar (бар) или PSI (пси) (в зависимости от предварительной установки в разделе "Режим: ДАВЛЕНИЕ PSI/БАР" на стр. 79). При пуске и работе турбины на дисплее всегда указывается текущее значение давления воздуха.

9.5 Аппарат для удаления зубного камня SIROSONIC L

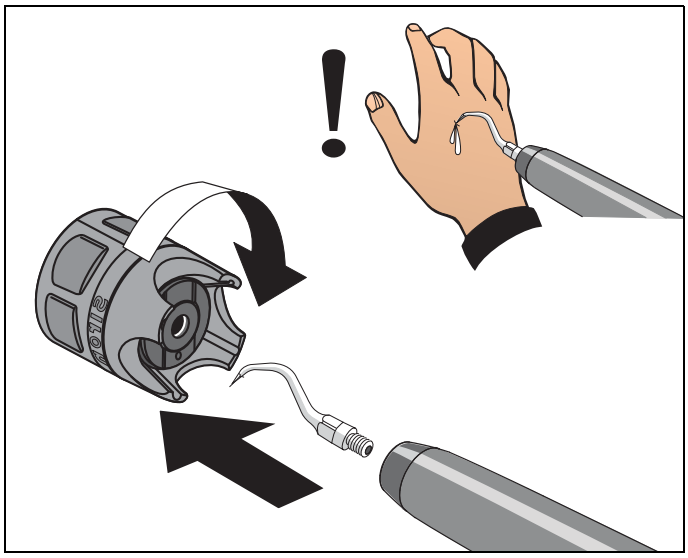

Защитный колпачок

Защитный колпачок служит в качестве приспособления для ввинчивания верхушек инструментов.

ОСТОРОЖНО!

При уложенном прямом наконечнике защитный колпачок должен быть установлен, чтобы предотвратить травмы.

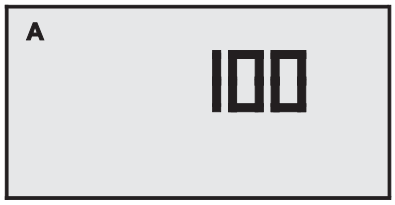

Настройка интенсивности

После взятия наконечника **SIROSONIC L** на дисплее появляется запрограммированное значение интенсивности.

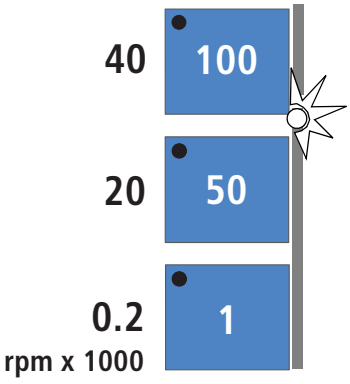

Регулировка интенсивности осуществляется путем короткого активирования (< 0,5 с) клавиш быстрой настройки с шагом 1/50/100.

Если курсор находится в блоке настройки интенсивности, то путем перемещения курсора вперед/назад настройка интенсивности может также производиться и с помощью педального переключателя.

При регулировке интенсивности с помощью курсора при коротком (< 1 с) нажатии педального переключателя вперед или назад, устанавливается следующее после указываемого значение с шагом 25.

В соответствующей клавише загорается зеленый светодиод.

Если Вы удерживаете клавишу **активной** (> 0,5 с), значение интенсивности изменяется с шагом:

шаг 1 в диапазоне от 1 до 4

шаг 5 в диапазоне от 10 до 100

При нажатии клавиши (> 0,5 с), значение которой ≥ больше или равно указываемого на дисплее значения, интенсивность увеличивается.

При нажатии клавиши (> 0,5 с), значение которой меньше указываемого на дисплее значения, интенсивность уменьшается.

При нажатии педального переключателя (> 0,5 с) вперед или назад интенсивность увеличивается или, соответственно, уменьшается, с указанным шагом, исходя из указываемого значения.

Если устанавливаются промежуточные значения, зеленые светодиоды клавиш **не** светятся.

Подача охлаждающей воды всегда автоматически включена.

Настройка эндодонтии

Диапазон интенсивности 1 - 4 предусмотрен для эндодонтии. Он может регулироваться с шагом 1.

При этом на дисплее появляется указание **ENDO**.

С целью обеспечения безопасности мы рекомендуем запрограммировать отрегулированное значение эндодонтии. В противном случае, если Вы временно кладете инструмент на его опору, снова становится активным ранее запрограммированное значение

ОСТОРОЖНО!

Превышение значения 4 при эндодонтическом лечении может привести к термическим повреждениям и облому игл.

9.6 Универсальный пистолет SPRAYVIT L

Универсальный пистолет служит для очистки и высушивания обрабатываемых участков. Он обеспечивает подачу подогретых сред Воздух и Воду. Нагревательные элементы находятся в прямом наконечнике.

ВАЖНО

Соблюдайте также Инструкцию по эксплуатации SPRAYVIT L.

Указания по технике безопасности

Пистолет SPRAYVIT L оснащён целым комплексом контроля безопасности. Однако соблюдайте следующие указания:

ВНИМАНИЕ!

После замены шланга SPRAYVIT L до полного заполнения шланга вода для охлаждения нагревательного элемента SPRAYVIT L не течет.

Струя горячего водяного пара может ошпарить пациента. Нагревательный патрон может перегреться и разрушиться.

После замены шланга на универсальном пистолете SPRAYVIT L нажмите кнопку "Вода" ***коротко*** *несколько раз, пока вода не будет поступать в достаточном количестве, прежде чем продолжить работу с пациентом.*

ВНИМАНИЕ!

В *SPRAYVIT L* ***при недостаточном расходе воды может вытекать горячая вода.***

Пациент может ошпариться.

Перед использованием проверьте расход воды.

Проверяйте расход ежемесячно и при наличии подозрений о недостаточном расходе. При необходимости очищайте форсунку согласно Инструкции по эксплуатации SPRAYVIT L.

Подсветка инструментов

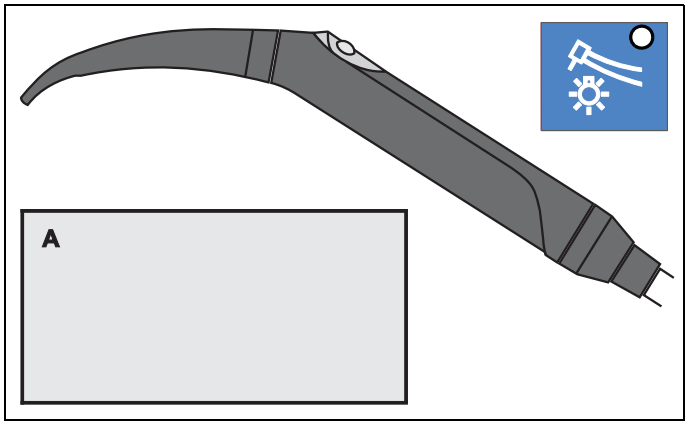

Если SPRAYVIT L – единственный взятый инструмент, то подсветка инструмента может быть активирована или деактивирована. Также может быть настроена яркость.

Подсветка инструмента включается при включении SPRAYVIT L (если предварительно выбрана).

Отключение производится по истечении времени послесвечения в 10 с, если SPRAYVIT L больше не включена.

При укладывании SPRAYVIT L в опору подсветка инструмента сразу же выключается.

Если SPRAYVIT L активируется совместно с другим инструментом, подсветка SPRAYVIT L не включается.

9.7 Сохранение программ инструментов

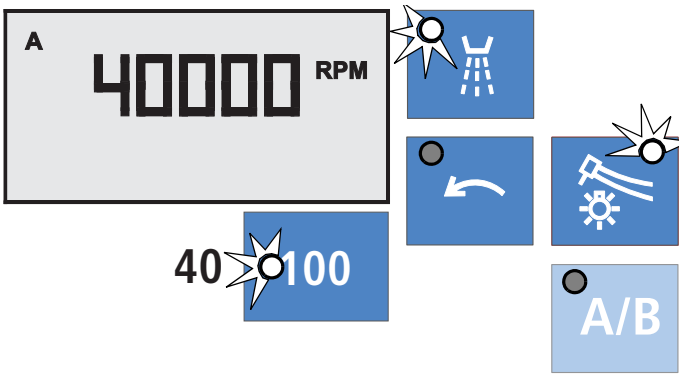

Заводские настройки программ инструментов могут быть индивидуально изменены врачами **A** и **B**.

Выберите соответствующего врача **A** или **B**, возьмите инструмент и произведите его настройку по Вашему желанию.

Пример для электромотора:

- 40 000 мин$^{-1}$
- вращение по часовой стрелке
- с охлаждающим распылением
- с подсветкой инструмента

После длительного нажатия (около 3 секунд) **клавиши A/B** настройки сохраняются. Раздаётся звуковой сигнал. После этого данные настройки становятся активными при каждом взятии инструмента.

После взятия инструмента изменить выбранного врача невозможно.

ВАЖНО

Если было запрограммировано вращение против часовой стрелки, то после выключения и повторного включения стоматологической установки производится перенастройка обратно на вращение по часовой стрелке.

9.8 Укладывание стоматологического инструмента

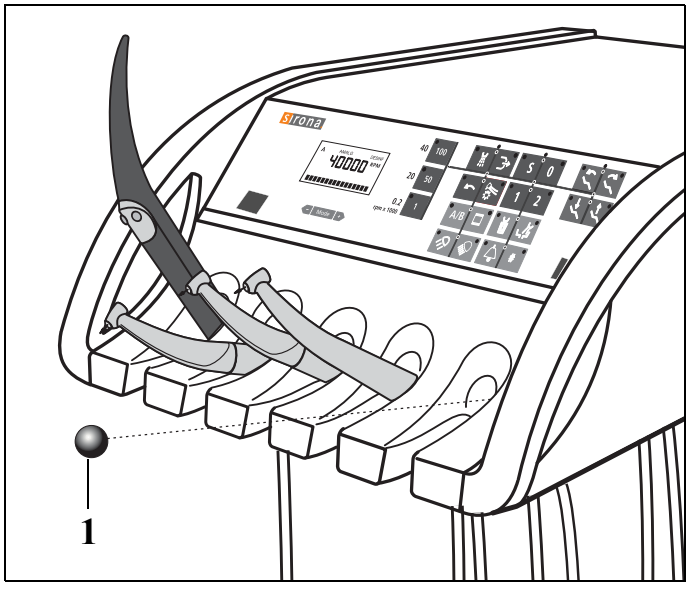

К блоку врача прилагается затворный шарик для незанятой опоры.

Вставьте затворный шарик (1) в незанятую опору, чтобы предотвратить случайное укладывание стоматологического инструмента в нее.

Для закрытия других незанятых опор затворный шарик может быть заказан дополнительно (REF 58 99 575).

9.9 Хирургия с раствором поваренной соли NaCl

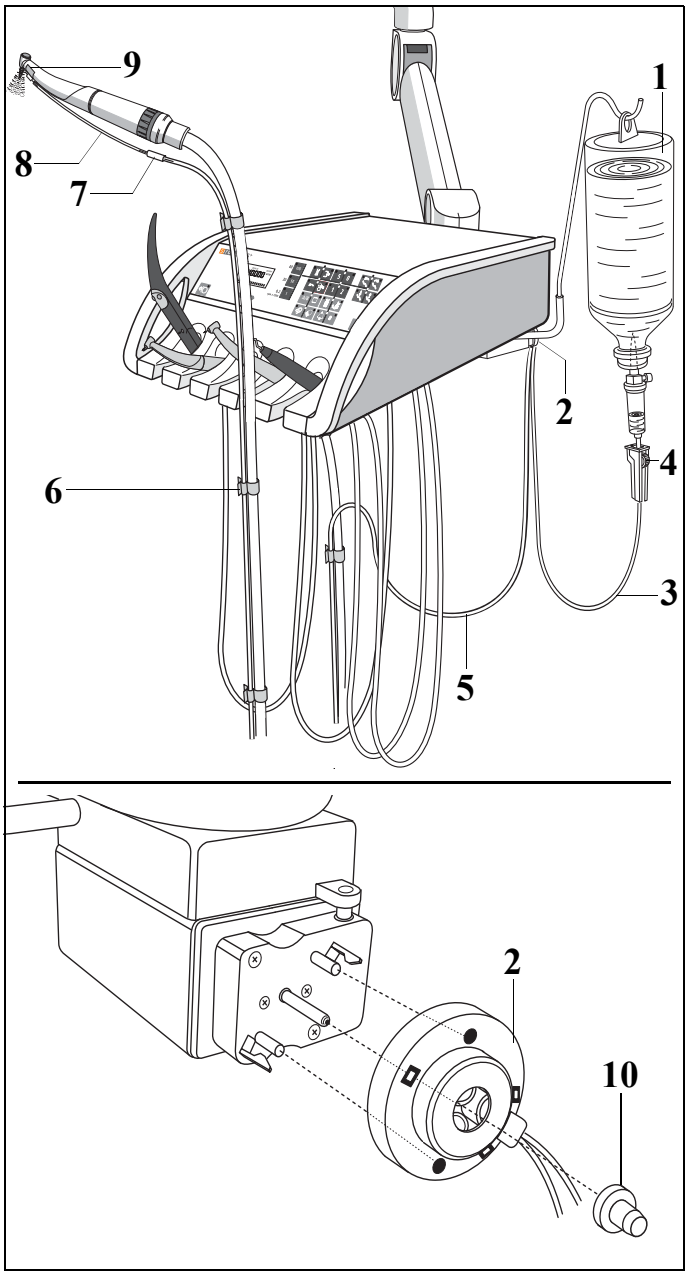

Подготовка аппарата

- Подвесить флакон с NaCl (1).
- Установить комплект шланга перистальтического насоса (2).
- Канюлей, расположенной на коротком конце шланга (3), проткнуть пробку флакона с NaCl, как это показано на рисунке.
- Регулятор зажима трубки (4) должен находиться в самом верхнем положении (полностью открыто).
- Длинный шланг (5) на соответствующем шланге мотора проложить вдоль углового наконечника и закрепить зажимами (6).
- Надеть соединение (7) на шланг и соединить с тонким силиконовым шлангом (8).
- Зажим распылителя (9) соединить с тонким шлангом и закрепить на угловом наконечнике.

ВАЖНО

После надевания на привод одноразовый соляной насос необходимо закрыть колпачком (10). Это гарантирует бесперебойную работу насоса.
При надевании между колпачком (10) и насосом (2) должен оставаться зазор ок. 1 мм.
Защитный колпачок прилагается к каждому одноразовому насосу.

Комплект шланга

Комплект шланга перистальтического насоса (2) представляет собой одноразовое изделие, он может быть заказан как расходный материал под артикулом № F 57370 непосредственно у изготовителя в упаковках по 10 штук.

Адрес для закупки: Acteon Germany GmbH
Industriestr. 9
40822 Mettmann
Germany

ВАЖНО

Устанавливайте комплект шланга перистальтического насоса на C5+ Turn всегда на внешней стороне блока врача.

ВАЖНО

Предварительный выбор столика для инструмента с раствором поваренной соли описан в разделе "Режим: NACL НАСОС ВЫКЛ. или ВКЛ. для опоры инструмента.." на стр. 73.

ОСТОРОЖНО!

Производительность насоса должна по причинам надежного охлаждения и для предотвращения повышения давления в шланге (опасность разрыва) составлять минимум 70 мл/мин. Это при применении посторонних ультразвуковых наконечников не всегда обеспечивается.

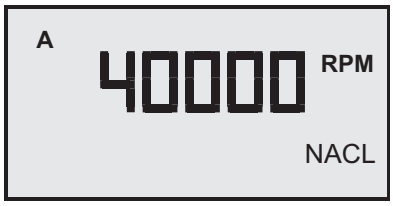

Включение/выключение насоса NaCl

После вытягивания прямого наконечника, путем нажатия клавиши **Распылитель** (или левой клавишей на педальном переключателе) **может быть** включен/выключен насос NaCl.

Если в клавише горит зеленый светодиод, это означает, что насос NaCl включен.

В диалоговой маске инструмента с распределенным насосом для раствора NaCl на дисплее появляется индикация **NACL**.

9.10 Полимеризационный светильник Satelec Mini L.E.D.

Указания по технике безопасности

Полимеризационный светильник оснащен мощными светодиодами. Согласно стандарту IEC 62471 она при извлеченном светопроводе в группу риска 2.

ВНИМАНИЕ!

• Во время работы не смотрите долгое время на этот светильник. Это может быть вредно для глаз.

• Во время работы ни в коем случае не смотрите в луч.

• Не смотрите на свет, отражающийся от поверхности зуба.

• Не смотрите на источник света через оптические инструменты (например, лупы), которые могут уменьшить поперечное сечение луча.

• Использовать противоослепляющую защиту!

• Испускаемые этим инструментом лучи света могут быть опасны, поэтому их нельзя направлять прямо в глаза пациента или пользователя, даже если на них надеты очки с защитными стеклами.

• Свет разрешается направлять только на обрабатываемую область в полости рта.

ВНИМАНИЕ!

Сильные колебания сетевого напряжения могут привести к отключению светильника Mini L.E.D. При неисправности подается двойной звуковой сигнал. Проверьте выбранный режим работы и повторно включите Mini L.E.D.

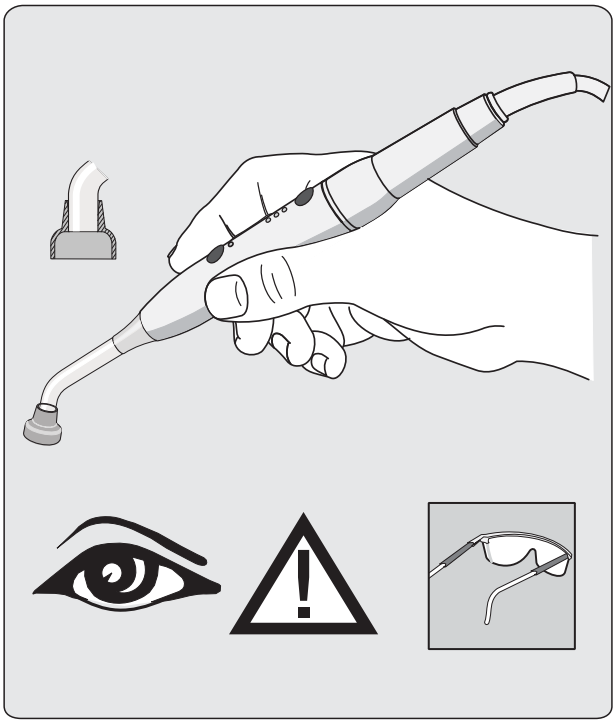

ОСТОРОЖНО!

• Образование конденсата в наконечнике светильника Mini L.E.D. может приводить к нарушениям в работе (например, запотеванию Mini L.E.D.). Если прямой наконечник вносится в тёплое помещение из холодного, использовать его можно только после достижения комнатной температуры.

• Запрещается использовать лампы для полимеризации на пациентах, которые страдают или страдали фотобиологическими реакциями (включая световую крапивницу или эритропоэтическую порфирию), а также на пациентах, которые проходят лечение повышающими световую чувствительность медикаментами (включая метоксален и хлортетрациклин).

• Лица, в прошлом перенёсшие заболевания сетчатки или хрусталика, а также перенёсшие операции на глазах, в частности на катаракте, должны проконсультироваться с офтальмологом, прежде чем использовать лампу или проходить лечение с использованием Mini L.E.D.. Даже если пациент дает свое согласие, требуется предельная осторожность, т. к. высокая интенсивность света может приводить к травмам.

• Рекомендуется всегда использовать соответствующие защитные очки (ультрафиолетовый фильтр).

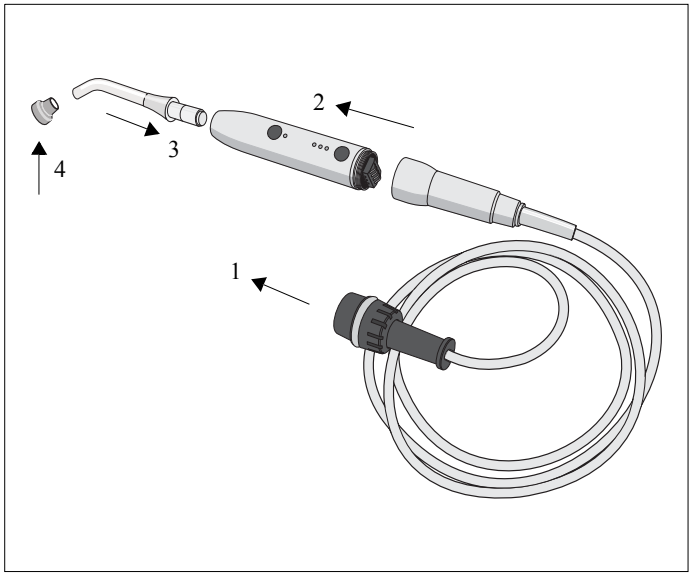

Установка

1. Подключите питающую линию к стоматологической установке.
2. Навинтите прямой наконечник.
3. Вставьте стерильный световод в прямой наконечник. Следите за тем, что правильно световод был введен правильно.

   Световод фиксируется с характерным щелчком.
4. Установите на световод светозащитное устройство. Оно защищает глаза от отраженного света.

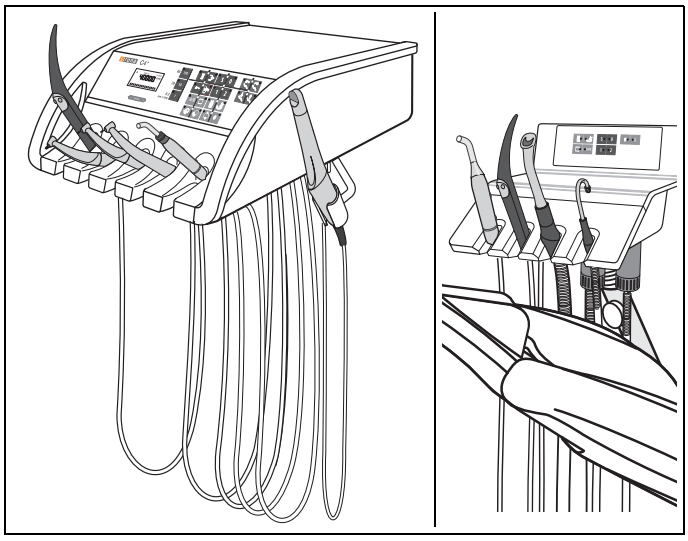

Варианты монтажа

- в блоке врача, опора 4 или 5
- в блоке ассистента, опора 1

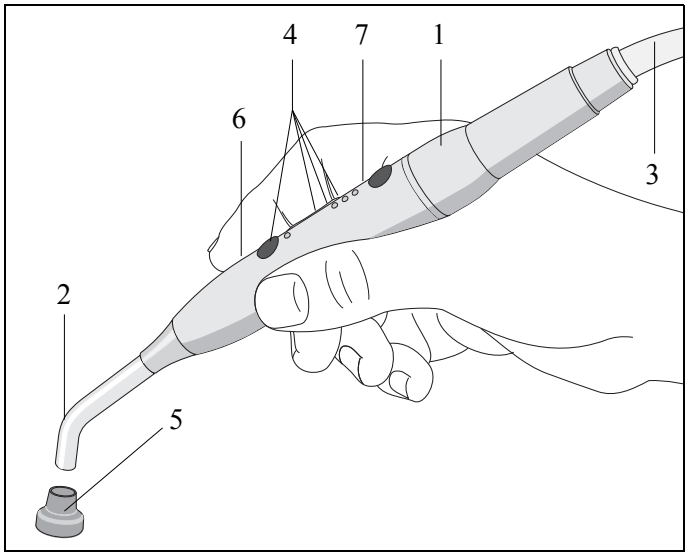

Прямой наконечник и принадлежности

1. Прямой наконечник
2. Световод
3. Питающая линия
4. Лампы контроля состояния
5. Светозащитное устройство
6. Кнопка ВКЛ./ВЫКЛ
7. Функциональная клавиша

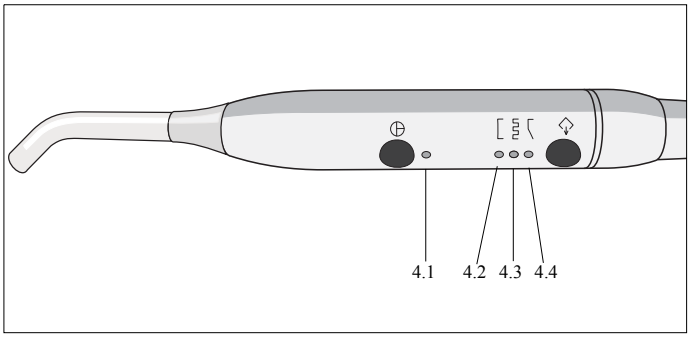

Режимы работы

Mini L.E.D. имеет три различных режима. Для выбора требуемого меню нажмите функциональную клавишу.

4.1 Лампа контроля состояния

Лампа контроля состояния показывает следующие состояния:

Цвет	Режим
зелёный	Нормальный режим
мигающий красный	Защита от перегрева

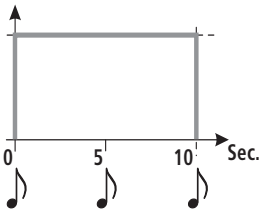

4.2 Режим быстрого отверждения

В этом режиме **Mini L.E.D.** 10 секунд работает на полной мощности.
Контрольная лампа 4.2 указывает ваш выбор.

В этом режиме отдается приблизительно следующая мощность:

- 1100 мВт/см² (± 10 %) со стандартным световодом, Ø 7,5 мм.
- 2000 мВт/см² (± 10 %) с опциональным усилительным световодом, Ø 5,5 мм.

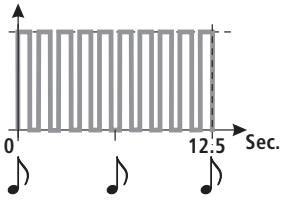

4.3 Режим импульсного отверждения

Выбор осуществляется нажатием функциональной клавиши. В нем лампа работает с полной мощностью в импульсном режиме; она посылает излучение с 10 интервалами по 1 с. Между импульсами имеется пауза 250 мс.
Индикатор 4.3 указывает ваш выбор.

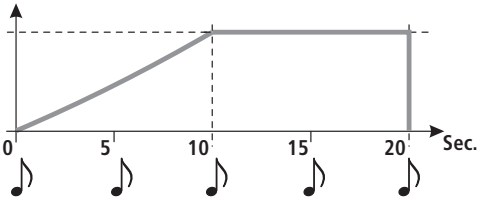

4.4 Режим "Мягкий пуск"

Выбор осуществляется нажатием функциональной клавиши. Режим "Мягкий пуск" предлагает:

- "Мягкий пуск" за 10 секунд от 0 до 1100 мВт/см^2 – или от 0 до 2000 мВт/см^2 с усилительным световодом (опция) Ø 5,5 мм.
- Полная мощность в течение 10 секунд.

Индикатор 4.4 указывает ваш выбор.

Практическая работа

После включения стоматологической установки **Mini L.E.D.** находится по умолчанию в режиме быстрого отверждения (4.2).

Если режим работы **Mini L.E.D.** сменяется при включенной стоматологической установке, режим сохраняется даже после укладывания **Mini L.E.D.**.

После выбора режима **Mini L.E.D.** готов к работе.

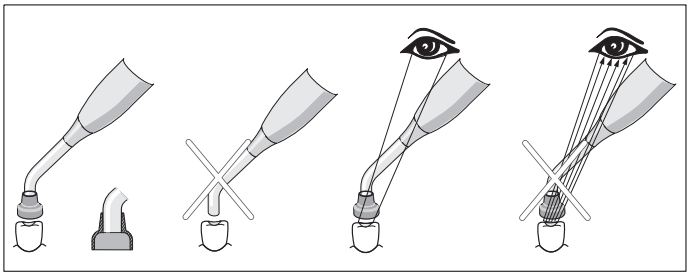

Установите световод как можно ближе к поверхности композитного материала, который необходимо полимеризовать. Светодиод ни в коем случае не должен касаться отверждаемого материала, т. к. он может быть поврежден и его эффективность ухудшается.

- Не работайте без светозащитного устройства (5).
- Не смотрите на свет, отражаемый от поверхности зуба.

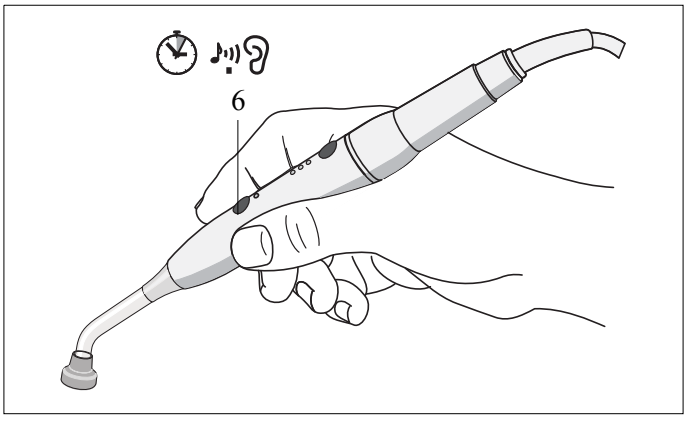

Коротко нажмите кнопку ВКЛ./ВЫКЛ. (6), чтобы начать цикл полимеризации. Подтверждение осуществляется звуковым сигналом.

В каждом режиме каждые 5 секунд звучит акустический сигнал.

Конец цикла также сигнализируется звуковым сигналом. Вы можете в любой момент прервать цикл легким нажатием на кнопку "Вкл./Выкл.".

Технические характеристики

Таблица 1: Общие технические данные

Модель:	Mini L.E.D.
Вес наконечника без шланга:	105 г
Размеры:	Ø 23 мм x 240 мм
Электропитание наконечника:	5 В DC/0,65 A
Тепловая защита:	Защита от перегрева

Таблица 2: Оптические характеристики

Длина волны: Макс. интенсивность:	420 нм – 480 нм[a] при 450 нм
Световая мощность при Ø7,5 мм (стандартное исполнение):	1100 мВт/см^2
Световая мощность при Ø5,5 мм (опция, покупка через фирму Satelec):	2000 мВт/см^2
Световая мощность:	450 мВт – 500 мВт
Классификация согласно IEC 62471:	Группа риска 2 при извлеченном светопроводе

a Подвергаться процессу отвердевания могут только композитные материалы, которые реагируют на указанную длину волны. Не подходит минисветодиод, например , для Lucirin® (максимальная адсорбция 380 нм).

Tabelle 3: Опасное расстояние (HD) и значение опасности взрыва (EHV) согласно IEC 62471

	HD	EHV
Синий свет Свободная группа	907 мм	20,6
Синий свет Группа риска 1	323 мм	2,6
Синий свет Группа риска 2	-	0,01
Тепловая опасность для роговицы Свободная группа	-	0,97

10 Рабочий светильник, круговое ополаскивание плевательницы, очистка

10.1 Рабочий светильник

Рабочий светильник – панель управления блока врача

Кратким нажатием клавиши светильника Вы включаете или **выключаете** рабочий светильник.

Если эта клавиша нажата более 3 секунд, появляется диалоговая регулировочная маска **OPERATING LIGHTОП – СВЕТ.**

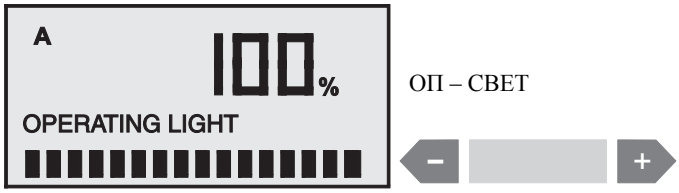

Интенсивность освещения может быть установлена в этой маске с помощью клавиш –/+ в диапазоне от 20 до 100 %.

При выходе из маски сохраняется последнее установленное значение.

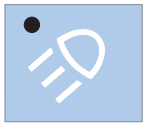

Рядом с клавишей светильника находится клавиша Composite. С ее помощью Вы можете включать **и** выключать **рабочий светильник с уменьшенной яркостью.**

Путем переменного активирования обеих клавиш Вы можете непосредственно переключать интенсивность.

При **включенном** освещении в соответствующей клавише загорается зеленый светодиод.

Рабочий светильник – блок ассистента

С помощью клавиши освещения **L** Вы можете включать **или выключать светильник аппарата с установленной интенсивностью**.

Для этого **SPRAYVIT** необходимо уложить в блок ассистента.

10.2 Наполнение стакана для полоскания рта

После краткого нажатия этой клавиши стакан для полоскания рта заполняется запрограммированным количеством воды.

Если клавиша нажимается еще раз во время подачи воды, наполнение стакана прекращается.

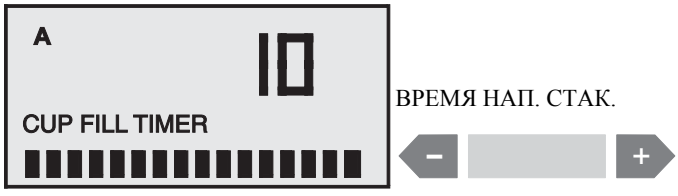

Только для клавиши стакана для полоскания рта блока врача:

При нажатии клавиши более чем на > 3 секунды появляется диалоговая регулировочная маска

CUP FILL TIMERВРЕМЯ НАП. СТАК.

Настройка длительности наполнения осуществляется с помощью клавиш –/+ в диапазоне от 2 до 10 секунд.

При выходе из маски сохраняется последнее установленное значение.

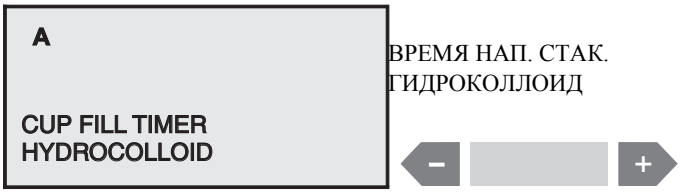

Гидроколлоидное охлаждение (длительный режим)

После времени наполнения 10 секунд или перед временем наполнения 2 секунды на дисплее появляется индикация **CUP FILL TIMER HYDROCOLLOIDВРЕМЯ НАП. СТАК. ГИДРОКОЛЛОИД**

В этом случае устанавливается бесконечное время, которое необходимо для функции гидроколлоидного охлаждения.

В сочетании с активированием программы кресла **S** всегда, тем не менее, запускается последнее сохраненное время наполнения стакана для полоскания рта (2 – 10 с), т. е. длительный режим **отсутствует**!

Запуск длительного режима возможен только нажатием клавиши стакана для полоскания рта.

10.3 Круговое ополаскивание плевательницы

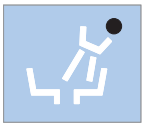

После краткого нажатия этой клавиши включается круговое ополаскивание плевательницы, и она ополаскивается запрограммированное время.

Если клавиша нажимается еще раз во время ополаскивания, оно прекращается.

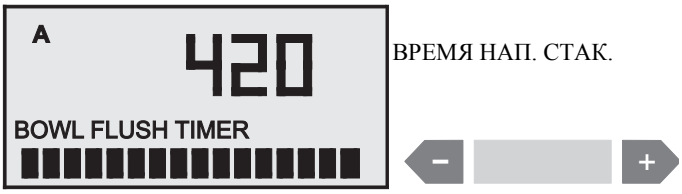

Только для клавиши ополаскивания на блоке врача:

При нажатии клавиши более чем на > 3 секунды появляется диалоговая регулировочная маска

BOWL FLUSH TIMER ВРЕМЯ ОПОЛАСК.

Время ополаскивания может быть настроено с помощью клавиш –/+ ступенчато в диапазоне от 20 до 420 секунд.

10.4 Функция Очистка/Автоочистка (Промывка водопроводящих каналов)

Функция ОЧИСТКА

(только для блока врача)

С помощью функции Purge обеспечивается возможность промывки водопроводящих каналов.

Для этого нажмите **клавишу быстрой настройки 1** (> 3 с), если все инструменты уложены.

Появляется приглашение выбрать функцию **ОЧИСТКА/ А-ОЧИСТКА** или **САНАЦИЯ**[1].

Выберите клавишей – или + функцию **ОЧИСТКА**. Индикация **ОЧИСТКА** должна мигать.

При коротком нажатии (< 3 с) **клавиши быстрой настройки 1** при уложенных инструментах появляется приглашение:

SELECT ITEMS FOR PURGING ДЛЯ ПРОМЫВКИ ВЗЯТЬ ИНСТРУМЕНТ

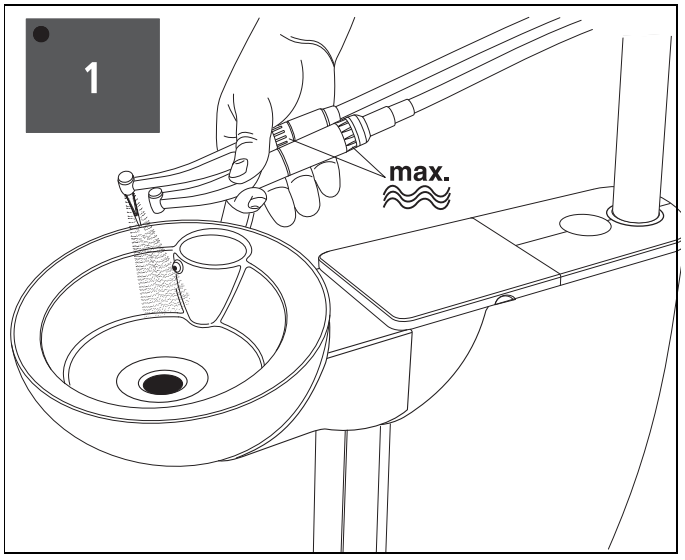

Взять предусмотренные для промывки инструменты и удерживать их над плевательницей.

На инструментах должен быть установлен **максимальный расход воды**.

Еще раз нажать **клавишу быстрой настройки 1** (< 3 с), выполняется последовательная промывка инструментов одного за другим.

Установленное в разделе "Режим: ВРЕМЯ PURGE... СЕК" на стр. 79 время промывки в секундах истекает для каждого инструмента в отдельности.

После промывки последнего инструмента звучит акустический сигнал.

Затем инструменты снова уложить в держатели.

1. *Функция САНАЦИЯ описана в документе "Уход и очистка, выполняемые сотрудниками практики".*

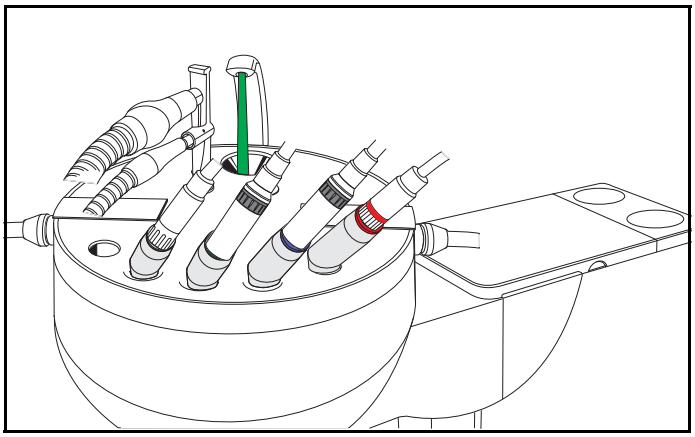

Функция Auto Purge (АВТООЧИСТКА)

Функция Автоочистка обеспечивает возможность автоматического выполнения промывки водопроводящих инструментов блока врача, блока ассистента Sprayvit и наполнения стакана для полоскания рта.

Промывка инструментов, вставленных в санационную чашку, осуществляется при активировании функции АВТООЧИСТКА. Если после выключения стоматологической установки инструменты остались в санационной чашке, при следующем включении стоматологической установки автоматически запускается повторная операция промывки.

Мы рекомендуем применять функцию АВТООЧИСТКА в следующих случаях:

- Функция АВТООЧИСТКА в конце рабочего дня:

  После активирования выполняется полный цикл промывки. Инструменты остаются в санационной чаше, и стоматологическую установку можно выключить. На следующий день сразу после включения стоматологической установки функция АВТООЧИСТКА выполняется автоматически для инструментов, оставшихся в санационной чашке, включая наполнение стакана для полоскания рта.
  После этого можно подготовить стоматологическую установку к работе.

- Функция А-ОЧИСТКА при длительном простое:

  После активирования выполняется полный цикл промывки. Инструменты остаются в санационной чаше, и стоматологическую установку можно выключить. Таким образом, вы можете ежедневно включать стоматологическую установку на короткое время, а после промывки - снова выключать.

Настройка функции А-ОЧИСТКА

Активируйте диалоговое окно выбора длительным нажатием на **клавишу быстрой настройки 1** (> 3 с) после снятия всех инструментов.

Появляется приглашение выбрать функцию **ОЧИСТКА/ А-ОЧИСТКА** или **САНАЦИЯ**[1].

Выберите клавишей **–** или **+** функцию **А-ОЧИСТКА**. Индикация **А-ОЧИСТКА** должна мигать.

При коротком нажатии (< 3 с) **клавиши быстрой настройки 1** при уложенных инструментах появляется приглашение:

SELECT ITEMS FOR PURGING ДЛЯ ПРОМЫВКИ ВЗЯТЬ ИНСТРУМЕНТ

1. *Функция САНАЦИЯ описана в документе "Уход и очистка, выполняемые сотрудниками практики".*

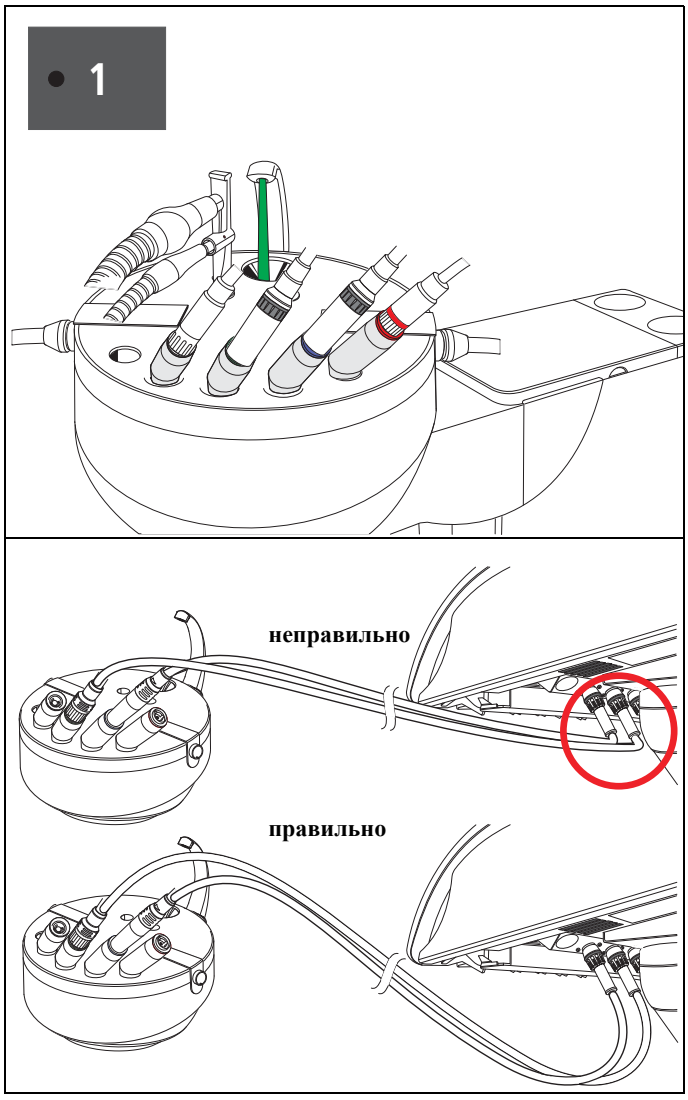

Извлечь предусмотренные для промывки инструменты из блока врача и ассистента и вставить до упора в переходник санационной чашки.

ПРИМЕЧАНИЕ

При этом следите за тем, чтобы не пережать инструментальные шланги..

На инструментах должен быть установлен **максимальный расход воды**.

Еще раз нажать клавишу быстрой настройки 1 (< 3 с), после этого один за другим промываются инструменты.

Установленное в разделе "Режим: ВРЕМЯ PURGE... СЕК" на стр. 79 время промывки в секундах истекает для каждого инструмента в отдельности.

После промывки последнего инструмента звучит акустический сигнал.

Существует несколько возможностей продолжить работу:

- Инструменты остаются в санационной чашке:

  После этого стоматологическую установку можно выключить. Сразу после повторного включения стоматологической установки инструменты автоматически промываются.

  ↳ Функция А-ОЧИСТКА активируется.

- Инструменты снова снимаются:

  Стоматологическую установку можно подготовить к работе.

  ↳ Функция А-ОЧИСТКА завершает работу.

ВАЖНО

При снятии санационной чашки помните, что в ней находится вода.

11 Базовые настройки стоматологической установки в диалоговом окне

11.1 Клавиша Режим

Путем нажатия клавиши **Режим** могут быть в определенной последовательности вызваны и изменены базовые настройки установки.

После этого они действительны для обоих врачей A и B.

Соответствующая индикация снова автоматически исчезает приблизительно через 10 секунд. Диалоговое окно режима может быть также быстро закрыто путем нажатия клавиш Режим > 3 секунды.

Мигающий текст выбран и сохраняется после выхода из диалогового окна режима.

Путем нажатия клавиши – или + может быть выбрана требуемая настройка.

Блокировка клавиш

Одновременное нажатие клавиш – и + активирует и снова деактивирует блокировку клавиш.

Блокировка клавиш распространяется на всю панель управления блока ассистента.

ВАЖНО

Блокировку клавиш можно деактивировать лишь так, как описано выше. Выключение и повторное включение стоматологической установки ни к чему не приведет.

11.2 Режим: NACL НАСОС ВЫКЛ. или ВКЛ. для опоры инструмента..

НАСОС NACL
ВЫКЛ.

Раствор поваренной соли для нужного бора или аппарата для удаления зубного камня SIROSONIC L (держатель инструмента 2 –5)

Здесь Вы можете предварительно выбрать насос раствора поваренной соли для определенного инструмента с помощью клавиш –/+.

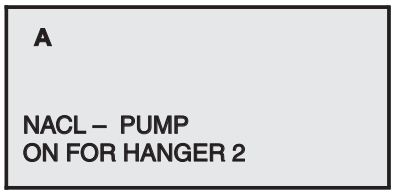

НАСОС NACL
ВКЛ. ДЛЯ ЗАХВАТА 2

Информацию о подготовке насоса для раствора NaCl смотри стр. 59.

ВАЖНО

В диалоговой маске инструмента с соответствующим насосом для раствора NaCl на дисплее появляется индикация NACL.

ВАЖНО

Если Вы хотите отнести насос для раствора NaCl аппарату для снятия зубного камня SIROSONIC L, независимо от положения аппарата для снятия зубного камня на инструментальном столике ***всегда*** *выбирайте зажим 5.*

11.3 Режим: ТЕХНИЧЕСКОЕ ОБСЛУЖИВАНИЕ

Обслуживание

Индикация следующего срока технического обслуживания

Это диалоговое окно отображает количество дней до даты следующего технического обслуживания. Позаботьтесь о проведении технического обслуживания сервисным техником хотя бы 1 раз в год.
В правом нижнем углу дисплея отображается время эксплуатации инструмента в минутах (только для сервисного техника).

Если до следующего технического обслуживания остается менее 30 дней, сообщение появляется при каждом включении. Сообщение исчезает после снятия одного из инструментов.

11.4 Режим: СТАРТ –СТОП ТОЛЬКО ДЛЯ ОБСЛУЖИВАНИЯ

ТОЛЬКО ДЛЯ СЕРВИСА
СТАРТ – СТОП

Только для сервисного техника!

11.5 Режим: ВКЛЮЧЕНИЕ/ВЫКЛЮЧЕНИЕ ПЕДАЛЬНОГО ПЕРЕКЛЮЧАТЕЛЯ –РЕГУЛИРУЕТСЯ

ПЕДАЛЬНЫЙ ПЕРЕКЛЮЧАТЕЛЬ
ВКЛ./ВЫКЛ. – РЕГУЛИРУЕМЫЙ

Плоское пусковое устройство или регулировочный педальный переключатель

Предварительный выбор типа педального переключателя для запуска инструментов.

При **предварительной установке в качестве плоского пускового устройства** полоса индикации после нажатия педального переключателя всегда находится на максимальном значении. Вы работаете с отображаемым максимальным значением.

При **предварительной установке как регулировочный педальный переключатель** штрих показывается в зависимости от положения педали. Вы работаете в диапазоне от 0 до отображаемого максимального значения.

Эта настройка может индивидуально выбираться для врача A или B!

11.6 Режим: ВРЕМЯ –ЧАС : МИН

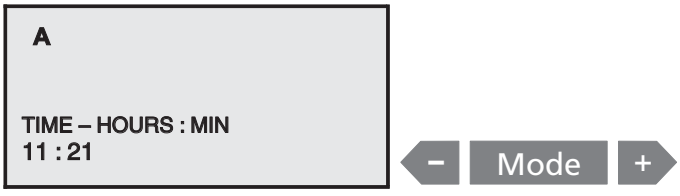

ВРЕМЯ – ЧАС : МИН
11 : 21

Настройка времени

Здесь Вы можете настроить **время в часах и минутах**.

Вначале мигает индикация часов и может быть переставлена вперед или назад при помощи клавиш –/+.

После повторного нажатия клавиши **Режим** мигает индикация минут и может быть переставлена подобным же образом.

11.7 Режим: ДЕНЬ : МЕСЯЦ : ГОД

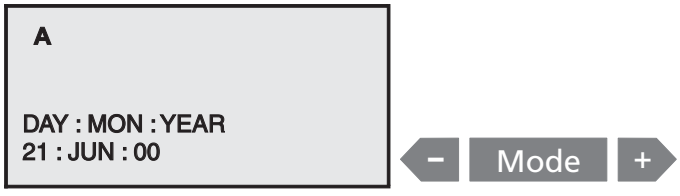

ДЕНЬ : МЕС : ГОД
21 : JUN : 00

Настройка даты

При этой индикации Вы можете выполнить настройку **года, месяца и дня**.

Настройка осуществляется таким же образом, как и в Режим **ВРЕМЯ–ЧАС : МИН** в последовательности: год, месяц и день.

При работе установки дата не индицируется.

Она служит для внутренних функций стоматологической установки, например, для информации об обслуживании.

11.8 Режим: КУРСОР ВЫКЛ. –ВКЛ.

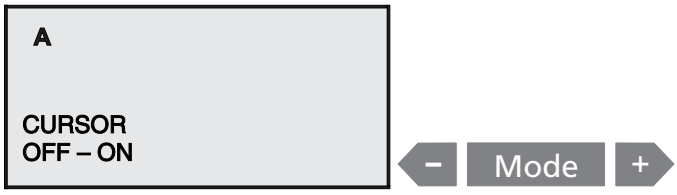

Включение и выключение курсора

Если Вы хотите управлять установкой только в ручном режиме, Вы можете отключить управление курсором.

Изменяемые в этом случае функции соответствующего педального переключателя описаны в главе "Педальный переключатель C+" на стр. 38.

Эта настройка может индивидуально выбираться для врача A или B!

11.9 Режим: ОПОЛАСКИВАНИЕ ПРИ S ДА –НЕТ

ОПОЛАСК. ПРИ S
ДА – НЕТ

Круговое ополаскивание плевательницы при программе кресла S

В программе **S** стоматологического кресла должно включаться круговое ополаскивание плевательницы.

11.10 Режим: СТАКАН ПРИ S ДА – НЕТ

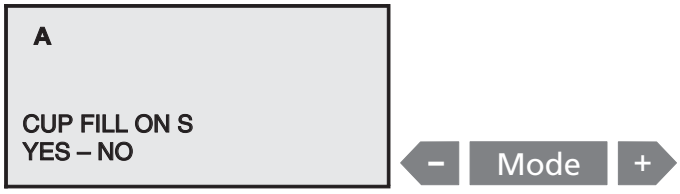

СТАКАН ПРИ S
ДА – НЕТ

Наполнение стакана для полоскания рта в программе кресла S

В программе **S** стоматологической установки должен быть наполнен стакан для полоскания рта.

11.11 Режим: БАЛАНС БЕЛОГО

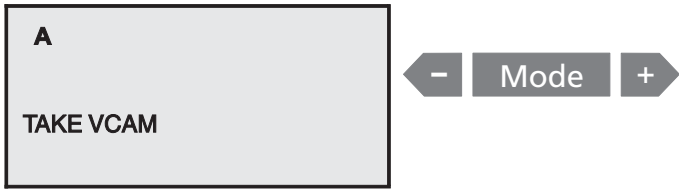

ВЗЯТЬ VIDEOCAM

РЕГУЛИРОВКА БАЛАНСА
БЕЛОГО ЦВЕТА
HOME – USER – EXIT

Регулировка баланса белого цвета (только при встроенном SIROCAM 3)

Этот диалоговое окно показывается только в сочетании с интегрированным SIROCAM 3.

Прямой наконечник камеры содержит данные, которые обеспечивают установленные на заводе-изготовителе настройки цветов, независимо от стоматологической установки.

Таким образом, камера может использоваться на различных стоматологических установках.

Для настроек, например, в случае индивидуальных настроек цвета, проведите регулировку баланса белого цвета.

Выберите в диалоговом окне режима индикацию **"ВЗЯТЬ VIDEOCAM"**.

При взятой камере показывается диалоговое окно для проведения регулировки баланса белого цвета.

В зависимости от камеры, предлагается 3 пункта выбора:

ЗАВОД	-	Заводская настройка (может вызываться в любое время)
ПОЛЬЗ.	-	Индивидуальная регулировка баланса белого цвета
ВЫЙТИ	-	Для выхода из маски РЕГУЛИРОВКА БАЛАНСА БЕЛОГО ЦВЕТА

Показывается состояние камеры, т. е. если последней была выполнена индивидуальная регулировка баланса белого цвета, то слово **ПОЛЬЗ.** представляется жирным шрифтом. Если действует заводская настройка, слово **ЗАВОД** выделено жирным шрифтом.

Выборка мигает.

При помощи клавиш **–/+** выбрать **ПОЛЬЗ.**, **ПОЛЬЗ.** мигает.

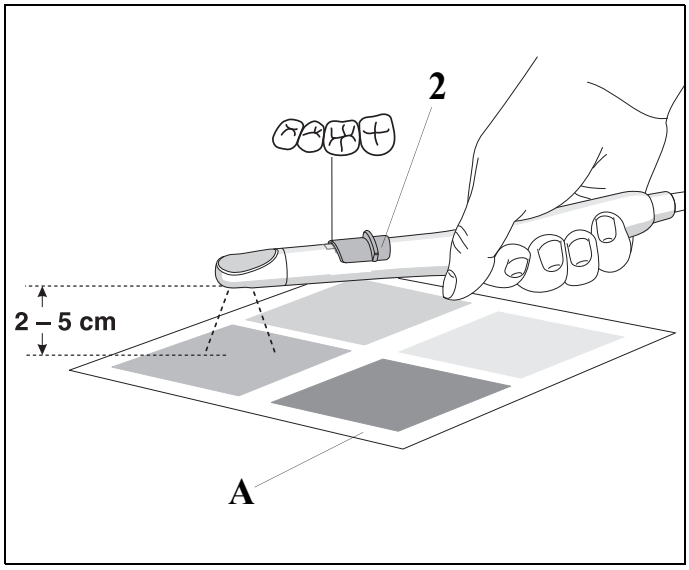

Для этого ползунковый переключатель (2) должен быть установлен в среднее положение (обзорный снимок).

Затем удерживать камеру в режиме прямой передачи объективом над листом с образцами цветов по собственному выбору (A) на расстоянии 2 – 5 см.

Весь экран должен при этом отображать **только** наблюдаемую цветную поверхность.

- Нажать клавишу **Режим**, после этого начинается регулировка баланса белого цвета (длится несколько секунд).

Если регулировка баланса белого цвета успешно завершена, **ПОЛЬЗ.** выделяется жирным шрифтом, и звучит акустический сигнал подтверждения.
После неудачного сравнения ПОЛЬЗ. не выделяется.
Регулировка баланса белого цвета может быть повторена любое количество раз.

В зависимости от цветового шаблона, достигаются различные результаты в отношении настройки цветов. Так, например, синий шаблон уменьшает составляющую синего в видеоизображении.

Если снова должна быть установлена заводская настройка, то клавишами –/+ выбирается **НОМЕ**. После подтверждения клавишей Режим **ЗАВОД** выделяется жирным шрифтом.

Выход из этого диалогового окна режима осуществляется либо путем выбора **ВЫЙТИ** и последующего нажатия клавиши Режим, либо путем укладывания камеры. Автоматический выход из диалогового окна выключен, если выбран пункт **ПОЛЬЗ.** или **ЗАВОД**. Благодаря этому регулировка баланса белого цвета может выполняться любое количество раз до тех пор, пока не будет достигнут желаемый результат.

11.12 Настройки инструментов в диалоговом окне режима: ВЗЯТЬ ИНСТРУМ.

Это диалоговое окно режима позволяет выполнить следующие настройки

- Напряжение подсветки инструмента и
- максимальные крутящий момент SL-двигателей

A

TAKE INSTRUMENT

ВЗЯТЬ ИНСТР.

Регулировка напряжения подсветки инструмента

В этом диалоговом окне режима вы можете изменить настройку напряжения для инструментов.

Сначала вам предлагается взять инструмент.

После это указывается текущая настройка напряжения для инструмента.

A

MAX LIGHT VOLT
3.9 V WARNING

ИНСТР. СВЕТ ВОЛЬТ
3.9 В ВНИМАНИЕ!

При помощи клавиш –/+ напряжение подсветки инструмента может быть изменено с шагом 0,1 В в диапазоне от 3,0 до 5,6 В.

Начиная со значения 3,9 В, появляется сообщение **ВНИМАНИЕ!**.

После того как вы уложили инструмент, возьмите следующий инструмент и настройте его.

Соблюдать значения напряжения, указанные изготовителями инструментов!

ВАЖНО

Для инструментов производства фирмы Sirona уже предварительно выбрано напряжение (3,6 В).

A

TAKE INSTRUMENT

ВЗЯТЬ ИНСТР.

Установка значения опций управления

В этом диалоговом окне режима вы можете настроить регулировочные характеристики электромоторов SL или SL ISO. Эта настройка действительна для всех опор моторов.

Сначала вам предлагается взять инструмент.

A

MAX. TORQUE
YES – NO

Макс. крутящий момент
Да - Нет

При взятом инструменте повторным нажатием на клавишу Режим выберите диалоговое окно настройки:

MAX. TORQUE

Если мигает **ДА** –

Мотор при частоте вращения > 15000 обеспечивает более высокий крутящий момент.

Если мигает **НЕТ** –

Мотор при частоте вращения > 15000 обеспечивает большую плавность хода.

ВАЖНО

Новая настройка активируется только после повторного взятия соответствующего мотора.

11.13 Режим: КЛАВИШИ ВКЛЮЧЕНИЯ ФУНКЦИИ НОМЕР –

ФУНКЦИЯ
ВЫКЛЮЧАТЕЛЬ –
КЛАВИША

Свободная функциональная клавиша # в качестве клавишного манипулятора или выключателя

В этом варианте установки Вы предварительно выбираете, хотите ли Вы использовать функциональную клавишу # в качестве клавишного манипулятора или выключателя (смотри стр. 26 и 29).

11.14 Режим: ВРЕМЯ PURGE... СЕК

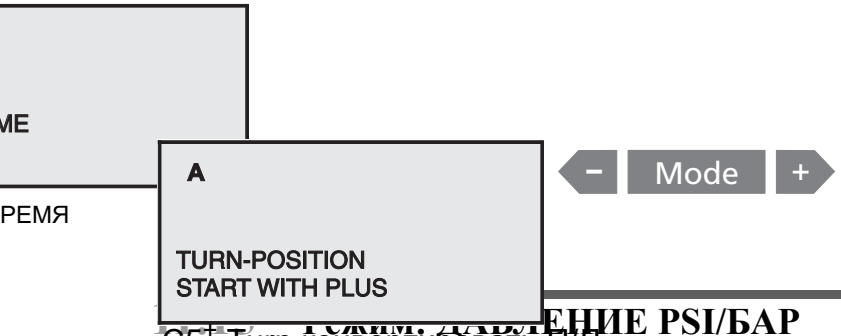

Настройка времени промывки водопроводящих каналов

(только для блока врача)

При помощи клавиш –/+ время промывки для каждого инструмента для функции **Purge** (смотри стр. 68) может быть предварительно настроено в диапазоне от 60 до 120 секунд.

11.15 Режим: ДАВЛЕНИЕ PSI/БАР

C5+ Turn конвертировать П/Л

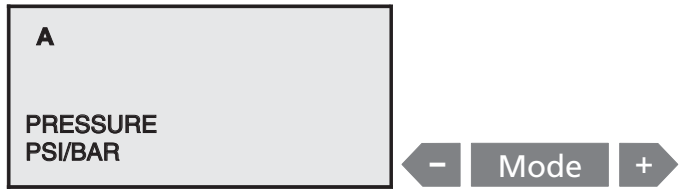

ДАВЛЕНИЕ
ПСИ / БАРPSI / BAR

Индикация давления в PSI или бар

В этой опции настройки Вы предварительно выбираете, должна ли производиться индикация **приводного давления воздуха** в турбинах в **пси** или в **бар**.

11.16 Режим: ЯЗЫК ENG/D/I/F/E

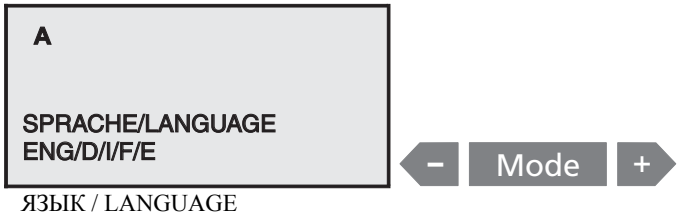

ЯЗЫК / LANGUAGE
ENG/D/I/F/E

Настройка языка

В этой опции настройки Вы можете установить требуемый язык индикации на дисплее: **ENG = английский, D = немецкий, I = итальянский, F = французский и E = испанский**.

11.17 Режим: SIROLUX U - ПОЗ. ВКЛ. - ВЫКЛ

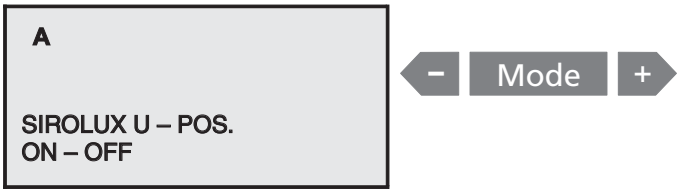

У этого аппарата предварительная настройка режима SIROLUX U - POS не функционирует!

11.18 Режим: POLYLUX ПЕДАЛЬ ДА/НЕТ

POLYLUX КР. ПЕДАЛ.
ДА – НЕТ

Это окно в сочетании с полимеризационным светильником Mini L.E.D. не имеет функции.

Задайте **НЕТ**.

11.19 Режим: ОТСОС ПЕДАЛЬ ДА/НЕТ

ОТСОС КР. ПЕДАЛ.
ДА – НЕТ

Прерывание и повторное включение тока отсоса крестовым педальным переключателем

Если мигает индикация **ДА**, **ток отсоса** большого отсасывающего рукава может быть прерван и снова включен путем перемещения в любом направлении крестового педального переключателя, расположенного на кресле (не на рукаве слюноотсоса). После укладывания большого отсасывающего шланга в прерванном состоянии ток отсоса после повторного взятия снова автоматически включается.

11.20 Режим: БЕЛОЕ ИЗОБР. ДА/НЕТ

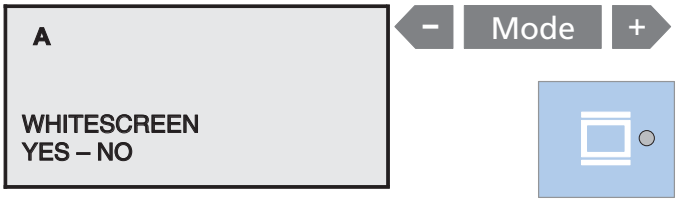

ОТСОС КР. ПЕДАЛ.
ДА – НЕТ

Предварительный выбор белого изображения на экране SIVISION

Если мигает индикация **ДА** –

С помощью клавиши "**Рентгеновский негатоскоп**" включается и выключается рентгеновский негатоскоп и **БЕЛОЕ ИЗОБРАЖЕНИЕ** на мониторе SIVISION 3.

Если мигает **НЕТ** –

С помощью клавиши "**Рентгеновский негатоскоп**" включается и выключается только рентгеновский негатоскоп.

При установленном рентгеновском негатоскопе и SIVISION 3 всегда выбирайте **"НЕТ".**

11.21 Режим: A/B РЕЖИМ ВИДЕО ВКЛ./ВЫКЛ.

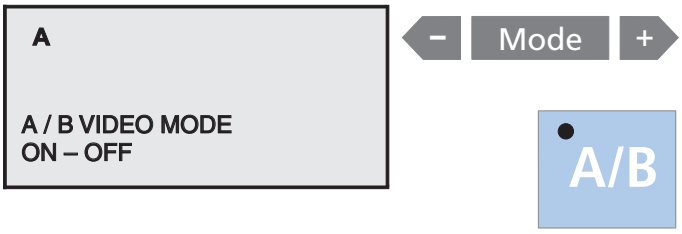

Блокировка переключения видеорежима

Этот режим показывается только в сочетании с интегрированным SIVISION 3.

Если мигает индикация **ВКЛ.** –

С помощью клавиши "**A/B**" при взятой камере SIVISION 3 можно производить переключение между режимом ВИДЕО и режимом ПК.

Если мигает **ВЫКЛ.** –

С помощью клавиши "**A/B**" при SIVISION 3 больше не возможно производить переключение между режимом ВИДЕО и режимом ПК.

В этом случае установленный режим не может быть случайно изменен.

11.22 Режим: C5+ Turn конвертировать П/Л

Перевод кресла пациента в положение конвертирования

При нажатии клавиши "+" кресло автоматически переходит в наиболее удобное положение для конвертирования ПРАВЫЙ⇔ЛЕВЫЙ стоматологической установки (см. стр. 88)

11.23 Режим: ДОПОЛНИТЕЛЬНАЯ ПРОДУВКА РАСПЫЛИТЕЛЯ

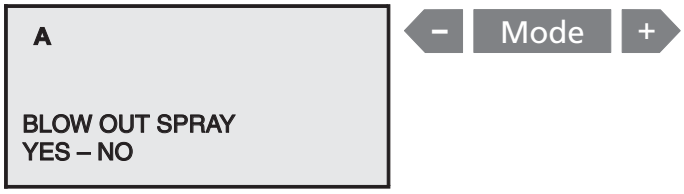

ДОПОЛНИТЕЛЬНАЯ
ПРОДУВКА РАСПЫЛИТЕЛЯ
ДА – НЕТ

Предотвращает образование капель

С помощью этой настройки вы можете активировать дополнительную продувку инструментов. При этом остатки воды (одна-две капли) удаляются воздухом из головок инструментов.

Кнопкой – или + можно **ВКЛ**ючить или **ВЫКЛ**ючить эту функцию.

Выборка мигает.

ВАЖНО

*В заводской настройке эта функция **ВЫКЛ**ючена.*

12 Блок ассистента

12.1 Позиционирование блока ассистента

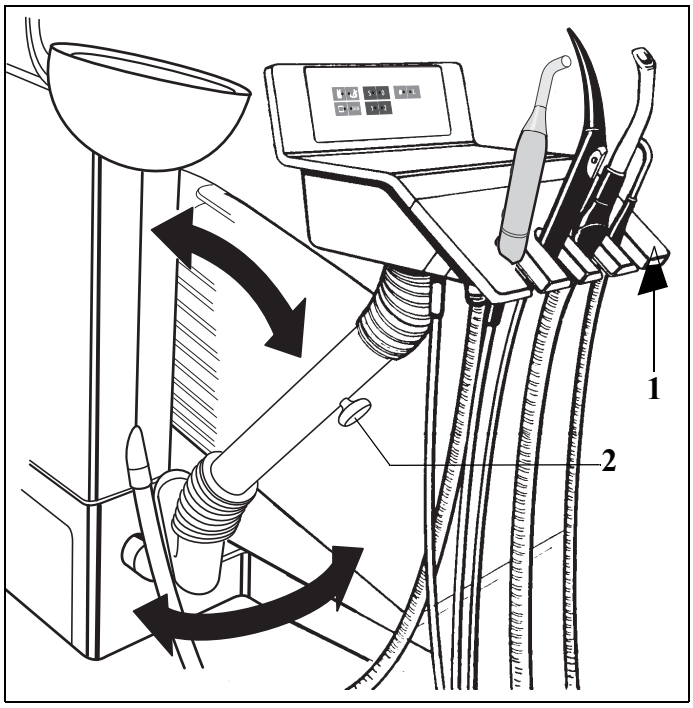

Блок ассистента может быть повернут в сторону и вперед.

Для этого взять блок ассистента сбоку за столик для наконечников (1).

Легкость хода вращательного движения вперед может быть отрегулирована вращающейся ручкой (2).

ВНИМАНИЕ!

Следите за тем, чтобы спинка не наехала на блок ассистента в случае позиционирования последнего в зоне перемещения спинки.

Кроме того, следите за тем, чтобы блок ассистента при перемещении кресла вверх не находился над пациентом (при контакте с пациентом производится выключение посредством предохранительного выключателя).

12.2 При закрытом месте для хранения инструментов

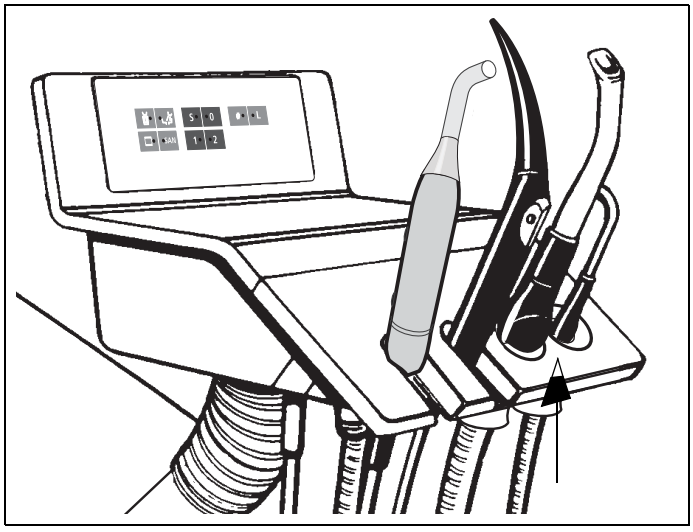

Снятие столика для наконечников при закрытых столиках для отсасывающих прямых наконечников описано в инструкции **"Уход и очистка, выполняемые сотрудниками практики"**.

ОПАСНОСТЬ

В прямые наконечники отсасывающих шлангов встроены магниты. *В случае контакта наконечников отсасывающих шлангов с пациентом вблизи электростимулятора сердца они могут отрицательно повлиять на работу последнего.*

Поэтому избегайте перемещать наконечник отсасывающего шланга вблизи электростимулятора.

Кроме того, в случае прямого контакта наконечника отсасывающего шланга с магнитной картой может произойти потеря данных.

Наконечники отсасывающих шлангов со встроенным магнитом помещены следующим знаком:

12.3 Отсасывающие прямые наконечники на блоке ассистента

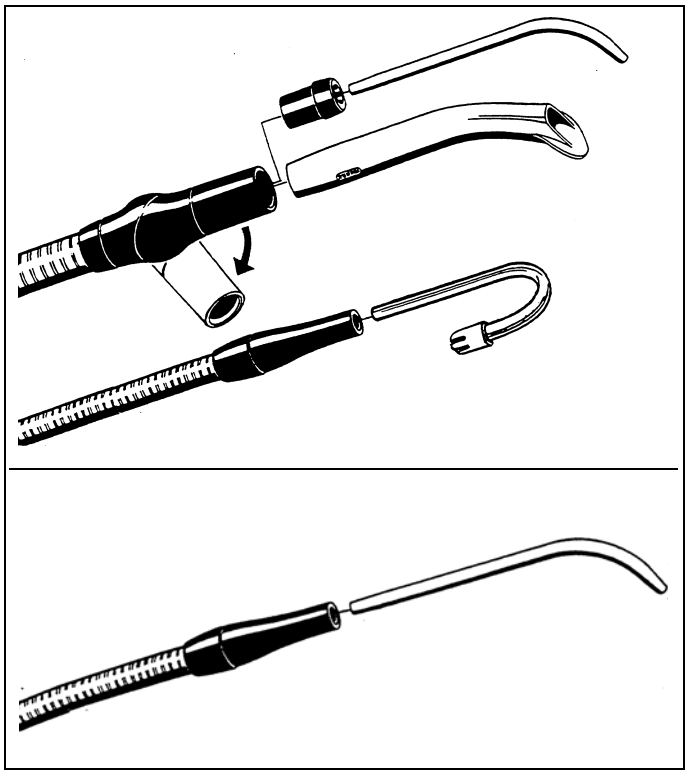

После взятия одной из отсасывающих трубок из столика включается отсос.

ПРИМЕЧАНИЕ

См. правила техники безопасности для системы отсоса на стр. 14.

Прямой отсасывающий наконечник может быть изогнут путем проворачивания.

ПРИМЕЧАНИЕ

При мокром отсасывании, если аппарат отключен, ни в коем случае не лить воду в плевательницу.

ОСТОРОЖНО!

Если Вы случайно отключаете отсос, то необходимо сразу же вынуть отсасывающую канюлю изо рта пациента.

Если на аппарате не имеется второй трубки слюноотсоса для хирургической канюли, то для хирургического отсасывания должна использоваться толстая отсасывающая трубка.

Для крепления хирургической канюли наденьте вставку, входящую в объем поставки.

Если аппарат имеет второй шланг слюноотсоса, хирургическая канюля может быть вставлена непосредственно в прямой наконечник слюноотсоса.

ОТСОС КР. ПЕДАЛ.
ДА – НЕТ

A

SUCTION WITH CFS
YES – NO

Отсасывающий поток большой отсасывающей трубки может быть также прерван и снова включен путем перемещения крестового педального переключателя кресла в любом направлении.

Это можно предварительно выбрать в "Режим: ОТСОС ПЕДАЛЬ ДА/НЕТ" на стр. 80. После укладывания большого отсасывающего шланга в прерванном состоянии ток отсоса после повторного взятия снова автоматически включается.

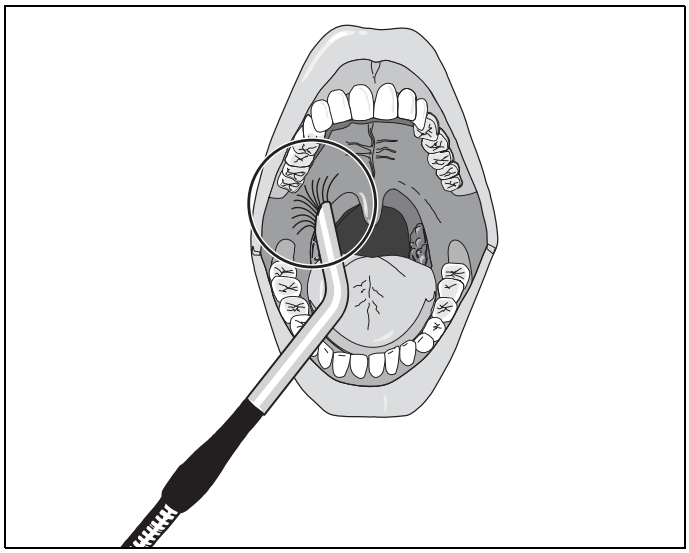

ОСТОРОЖНО!

Следите за тем, чтобы отсасывающая канюля случайно не "присосалась" к слизистой оболочке рта.

ВАЖНО

Установленная заводская настройка отсасывающей мощности может быть изменена в водяном блоке сервис-техником.

12.4 SPRAYVIT на блоке ассистента

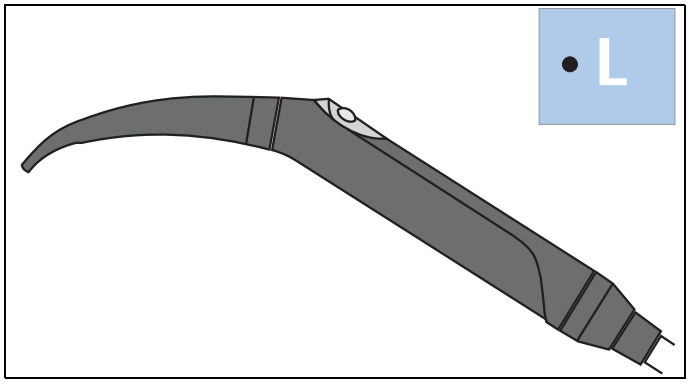

Функции и правила техники безопасности приведены в главе "Блок врача", см. "Универсальный пистолет SPRAYVIT L" на стр. 57. В отличие от этого функции подсветки описаны ниже.

Если SPRAYVIT L – единственный взятый инструмент, то подсветка инструмента может быть активирована или деактивирована.

Яркость установлена на оптимальное значение и не может быть изменена.

Подсветка инструмента включается при включении SPRAYVIT L (если предварительно выбрана).

Отключение производится по истечении времени послесвечения в 10 с, если SPRAYVIT L больше не задействуется.

При укладывании SPRAYVIT L в опору подсветка инструмента сразу же выключается.

12.5 Полимеризационный светильник Satelec Mini L.E.D. на блоке ассистента

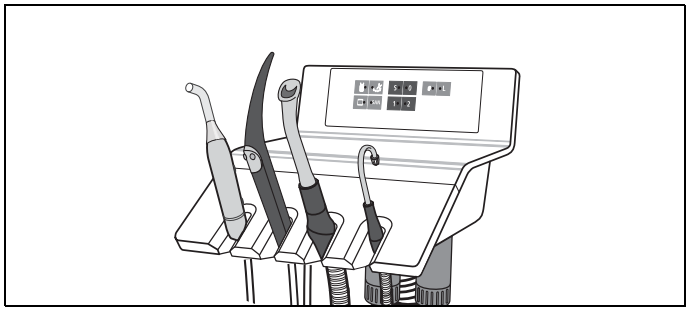

Указания по технике безопасности и управлению см. стр. 61.

13 Водяной блок

13.1 Поворотная плевательница (альтернативное оснащение только для C5+)

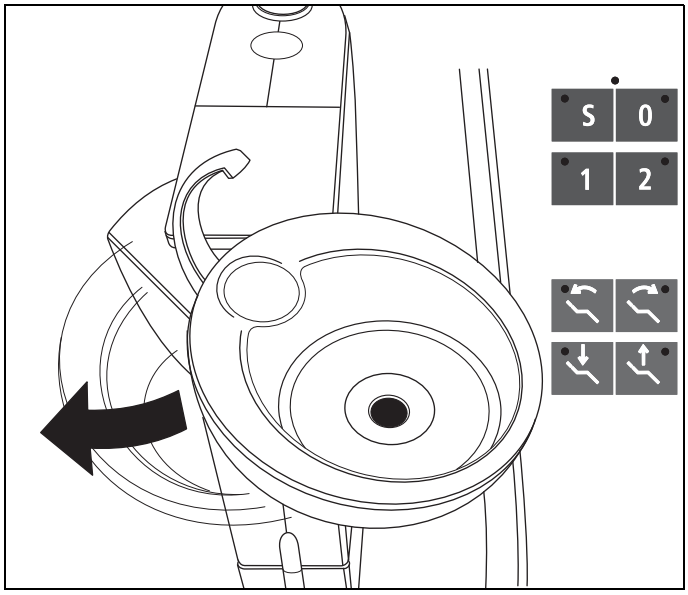

Плевательница, находящаяся на водяном блоке, может быть повернута вручную приблизительно на 110 мм в направлении стоматологического кресла.

Защита от столкновений

Когда плевательница подведена к креслу пациента, некоторые движения кресла заблокированы. При запуске запрограммированного движения **S**, **0**, **1** или **2** сначала плевательница возвращается в исходное положение, и только затем кресло перемещается в заданное положение. При нажатии клавиши одиночного перемещения кресла **Перемещение по высоте вверх/вниз** или **Наклон верхней части кресла назад/вперед** плевательница также движется назад, а кресло перемещается потом (только если клавиша еще нажата).

Отдельные перемещения подголовника Вы можете выполнять и при повернутой плевательнице.

Если повернуть плевательницу во время движения кресла, программа будет прервана. При этом раздается двойной сигнал.

13.2 Регулировка расхода воды для кругового ополаскивания

Регулировка расхода воды для ополаскивания устанавливается техником во время монтажа.

13.3 Наполнение стакана для полоскания рта с сенсорной автоматикой (специальное оснащение, имеется в распоряжении не во всех странах)

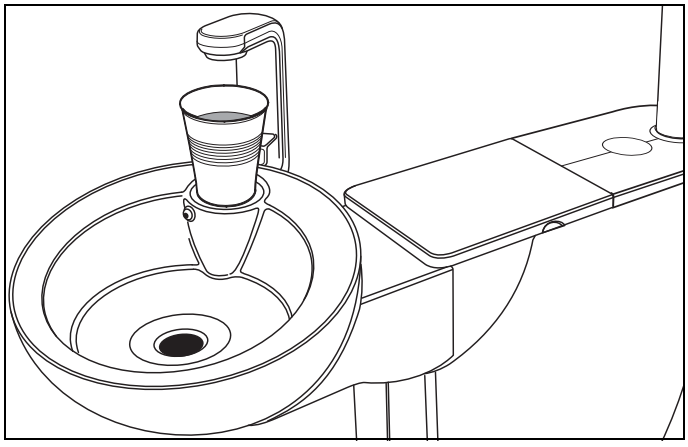

Принцип работы сенсорной автоматики

В этом наполнителе стакана для полоскания рта сенсорная автоматика распознает уровень наполнения стакана для полоскания рта.

Если Вы поставите стакан для полоскания рта под наполнитель стакана, то стакан автоматически наполнится.

После достижения предварительно установленной высоты заполнения подача воды автоматически отключается.

Если стакан убирается до достижения установленной высоты заполнения, то подача воды прерывается сразу же.

При необходимости стакан можно наполнить с помощью соответствующей кнопки "Наполнение стакана для полоскания рта" вручную.

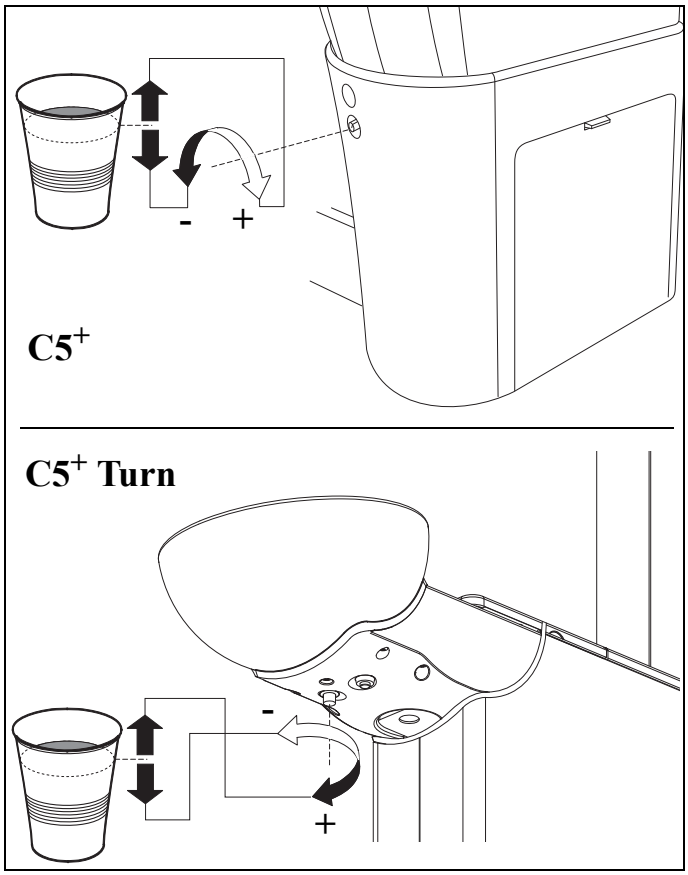

Настройка высоты заполнения

Высоту заполнения стакана для полоскания рта Вы можете установить предварительно с помощью регулятора на основании водяного блока (со стороны ног) либо при C5+ Turn под плевательницей.

Вращение вправо увеличивает количество воды.

СТАКАН ПРИ S
ДА – НЕТ

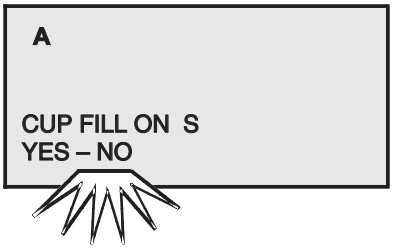

ВАЖНО

• Стакан для ополаскивания рта не должен быть прозрачным.

• Стакан для ополаскивания рта всегда должен быть установлен в центре своего места.

• Если при включении стоматологической установки главным выключателем пустой стакан для ополаскивания рта стоит под наполнителем стакана, то автоматического наполнения стакана не происходит. Взять стакан и снова поставить на место, теперь стакан автоматически наполнится.

• Диалоговое окно режима "Режим: СТАКАН ПРИ S ДА – НЕТ" должно быть настроено так, чтобы надпись "НЕТ" мигала, см. стр. 75.

• Гидроколлоидное подключение при наполнении стакана для ополаскивания рта сенсорной автоматикой невозможно.

13.4 Амальгамный ротор

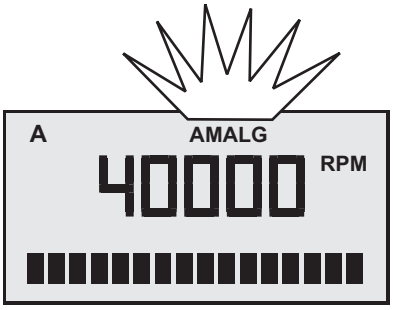

Сообщение **АМАЛЬГ** появляется в случае необходимости заменены амальгамоотделителя, при этом он наполняется на 95 % (см. документ **"Уход и очистка, выполняемые сотрудниками практики"**).

Непрерывный акустический сигнал указывает на то, что отделитель заполнен и больше не работает должным образом.

Прерывистый акустический сигнал указывает на наличие неисправности. Подача воды прекращается. Вызовите Вашего техника.

ВАЖНО

Находящийся в амальгамоотделителе ротор должен заменяться не реже одного раза в год независимо от появления сообщения AMALG, в противном случае может появляться неприятный запах.

13.5 Дезинфекционная установка (дополнительное оснащение)

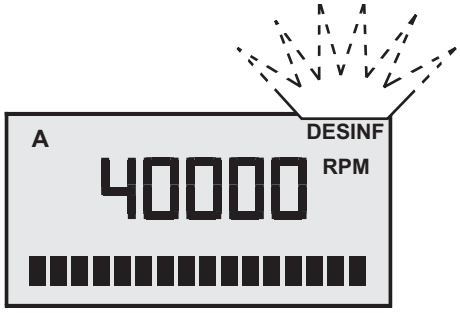

Если во время лечения на дисплее блока врача мигает индикация **DESINF**, то не позднее окончания рабочего дня необходимо долить 1 литр средства **DENTOSEPT P**.

Если мигает индикация, санация установки **не** может быть проведена.

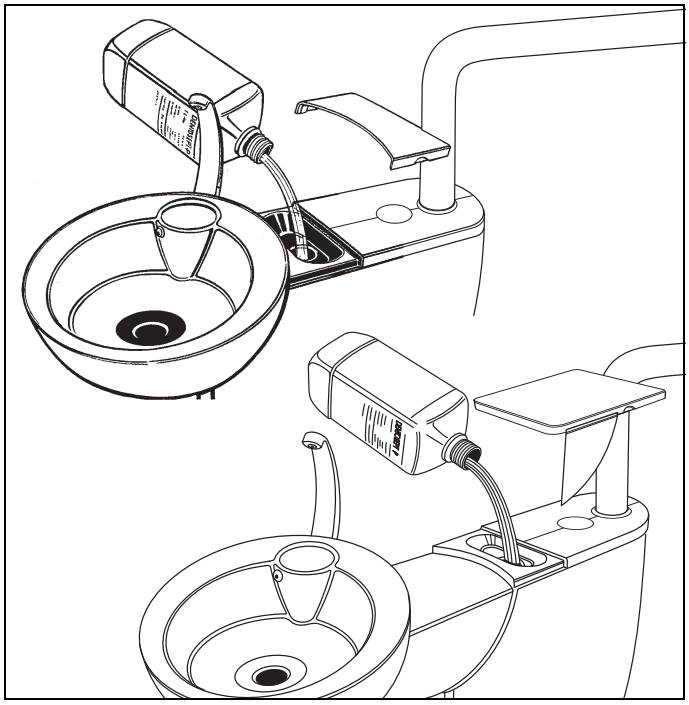

Снимите крышку, расположенную за плевательницей, и залейте 1 литр средства **DENTOSEPT P**.

Поддерживайте в чистоте Заливную воронку. Не допускайте попадания **водопроводной воды** в заливную воронку!

DENTOSEPT P:
1 ящик = 6 x 1 литров, REF 33 18 156

только для Канады:
1 коробка = 6 x 1 л, REF 59 69 535

Микробиологический анализ воды (после перерыва в работе свыше **1 недели**)

Санация стоматологической установки

Санация должна проводиться каждые **4 недели**. Только таким образом можно быть уверенным в том, что биологический слой в водопроводящих каналах эффективно устраняется (см. документ "**Уход и очистка, выполняемые сотрудниками практики**").

13.6 Преобразование водяного блока "для правшей" ⇔ "для левшей" (возможно только на C5+ Turn)

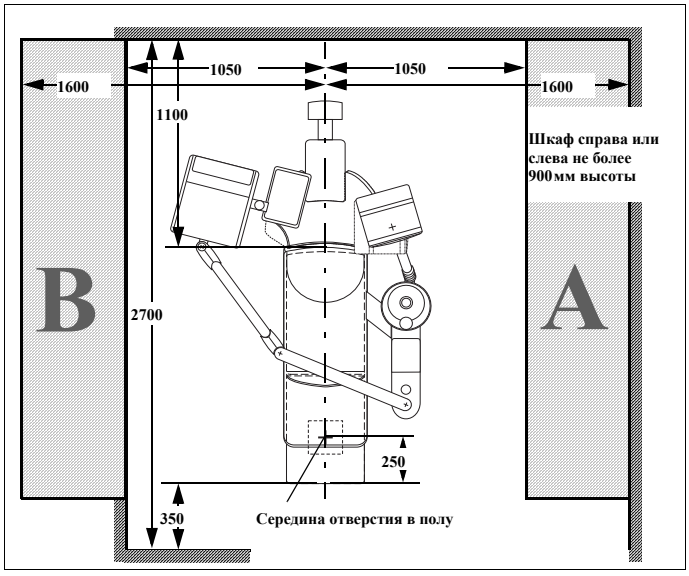

Рис. 13-1 Пространственные условия, вариант A и B

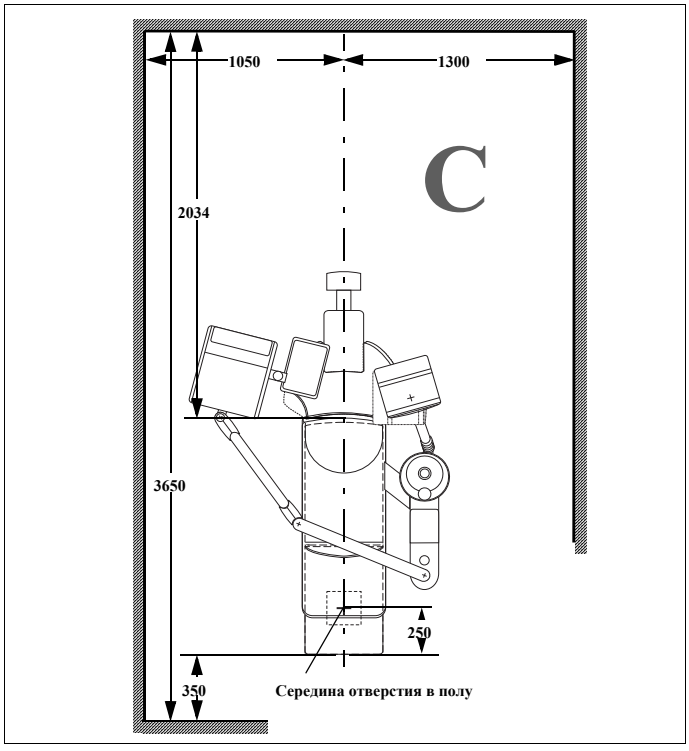

Рис. 13-2 Пространственные условия, вариант C

Минимальные интервалы

Даже в стеснённых условиях стоматологическую установку можно за одну-две минуты превратить из установки для правшей в установку для левшей.

ПРИМЕЧАНИЕ

Опасность падения предметов! *Перед конвертированием уберите все незакрепленные предметы на компонентах стоматологической установки и дополнительный лоток (см. раздел "Лоток Vario" на стр. 125).*
Уберите также флакон с NaCl с держателем, если имеется (опция, см. главу "Хирургия с раствором поваренной соли NaCl" на стр. 59). После конвертации держатель, если нужно, можно снова поставить на другой стороне блока врача.

ВАЖНО

Соблюдайте все указанные минимальные интервалы.

При преобразовании следует различать три пространственных параметра:

- Шкаф на стороне водяного блока ⇨ **A**
- Шкаф на стороне, противоположной водяному блоку ⇨ **B**
- малое пространство на обеих сторонах ⇨ **C**

В зависимости от имеющихся условия при преобразовании следует соблюдать определенную последовательность. Ниже приводится их описание.

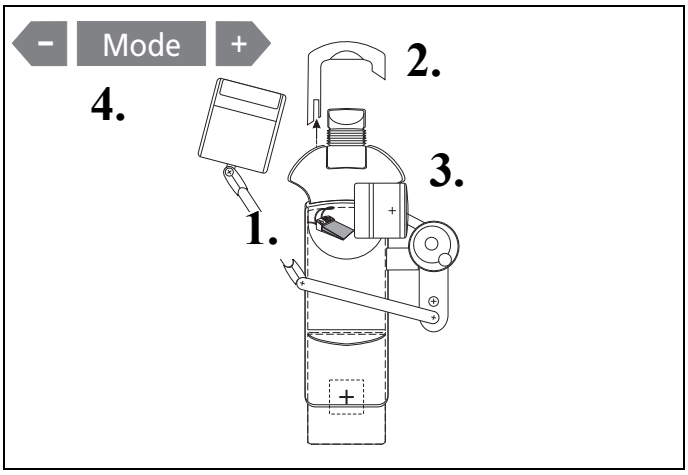

Разблокировка водяного блока

ВАЖНО

Водяной блок должен быть всегда наклонен на бок на 180°, на которой стоит шкаф или имеется место в 1,60 м (Рис. 13-1).

1. Поставьте педальный переключатель на подушку кресла.
2. Выньте замок основания.
3. Поверните блок ассистента внутрь к креслу пациента.
4. Переведите кресло в положение для трансформации, нажимая клавишу **Режим** до тех пор, пока на дисплее не появится "ПОЛОЖЕНИЕ КОНВЕРТИРОВАНИЯ". Затем нажмите клавишу "+", чтобы запустить программу (см. также стр. 81). Таким образом, спинка переводится в идеальное положение положение для преобразования.

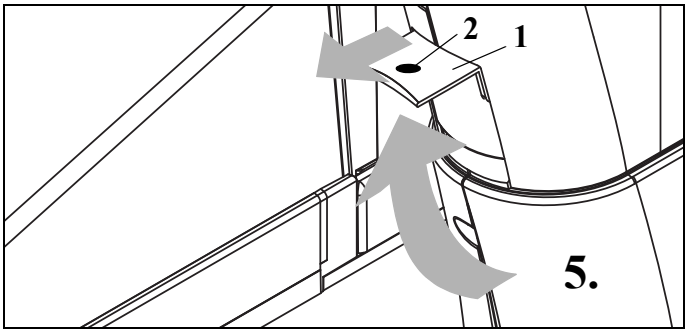

5. Переведите рычаг разблокировки (1) до упора вверх.

   Кнопка блокировки (2) перемещается к водяному блоку.

   Поставьте кронштейн водяного блока под прямым углом к основанию кресла.

Теперь блокировка водяного блока снята. При вращении водяного блока следите за тем, чтобы рычаг был всегда направлен вверх.

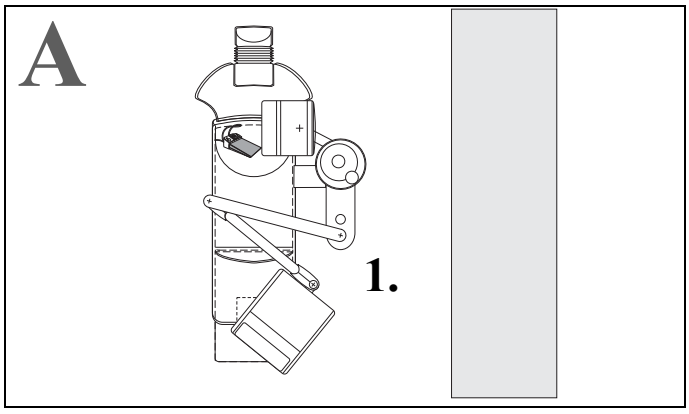

Перевод водяного блока: Шкаф на стороне водяного блока

Если шкаф находится на стороне водяного блока:

1. Сложите кронштейны блока врача (см. рисунок).

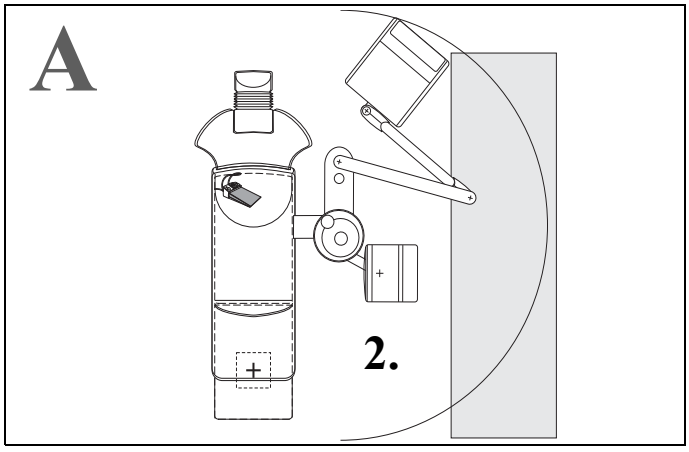

2. Поверните водяной блок на 180° с блоком врача, блоком ассистента и рабочим светильником.

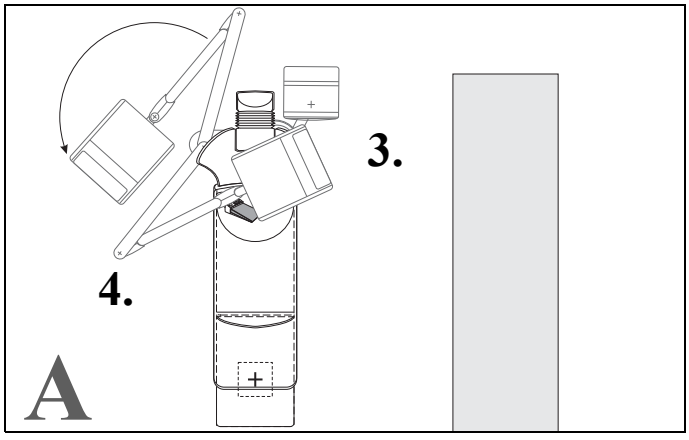

3. Поверните водяной блок вокруг спинки на противоположную сторону кресла.
4. Поверните блок врача и кронштейн, как показано на рисунке.

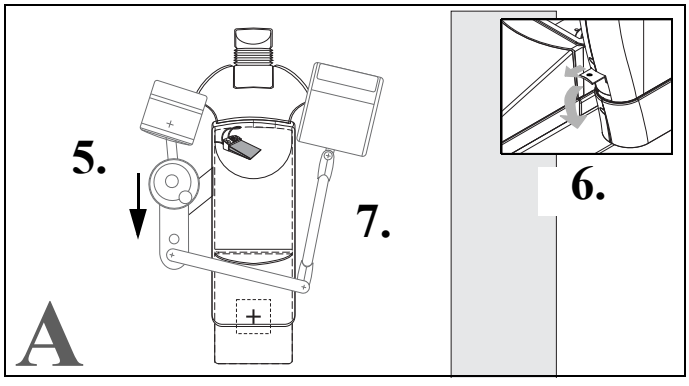

5. Переведите водяной блок в конечное положение до щелчка.
6. Зафиксируйте водяной блок путем разгрузки рычага разблокировки. Для этого слегка приподнимите рычаг, вытащите кнопку блокировки наружу и снова опустите рычаг.
7. Переведите кронштейны блока врача и блок ассистента в рабочее положение.
8. Поверните кронштейн рабочего светильника параллельно к кронштейну блока врача.

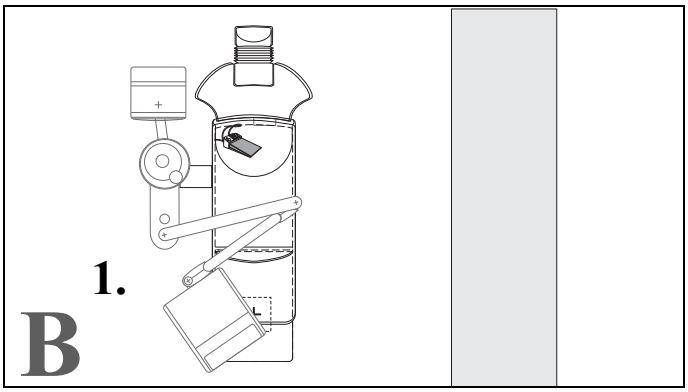

Перевод водяного блока: Шкаф на стороне, противоположной водяному блоку

Если шкаф находится на стороне, противоположной водяному блоку:

1. Сложите кронштейны блока врача, см. рисунок.

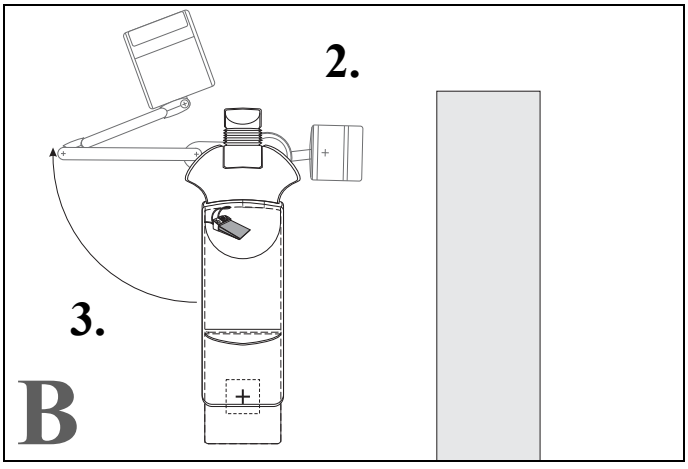

2. Поверните водяной блок вокруг спинки на противоположную сторону кресла с блоком врача, блоком ассистента и рабочим светильником.
3. Поверните блок врача и кронштейн, как показано на рисунке.

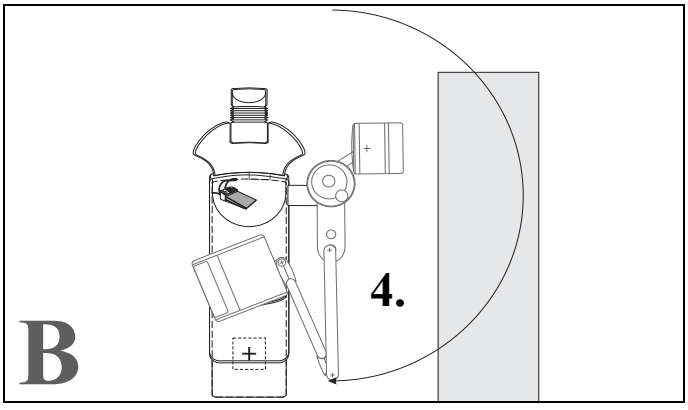

4. Если кронштейн водного блока стоит под прямым углом к креслу, поверните водяной блок на 180°.

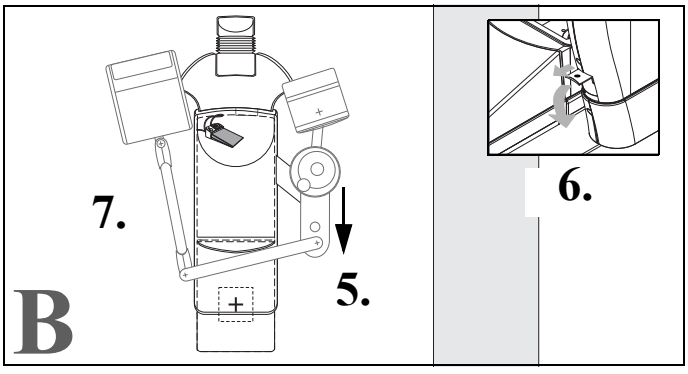

5. Переведите водяной блок в конечное положение до щелчка.
6. Зафиксируйте водяной блок путем разгрузки рычага разблокировки. Для этого слегка приподнимите рычаг, вытащите кнопку блокировки наружу и снова опустите рычаг.
7. Переведите кронштейны блока врача и блок ассистента в рабочее положение.
8. Поверните кронштейн рабочего светильника параллельно к кронштейну блока врача.

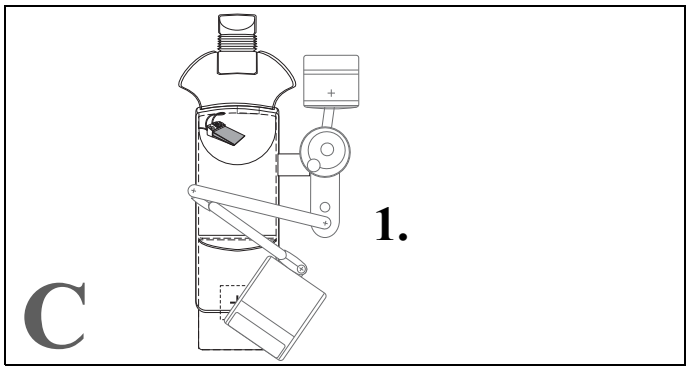

Перевод водяного блока:
Малое пространство на обеих сторонах

Если на обеих сторонах стоматологической установки слишком мало место для поворота водяного блока (Рис. 13-2):

1. Сложите кронштейны блока врача.

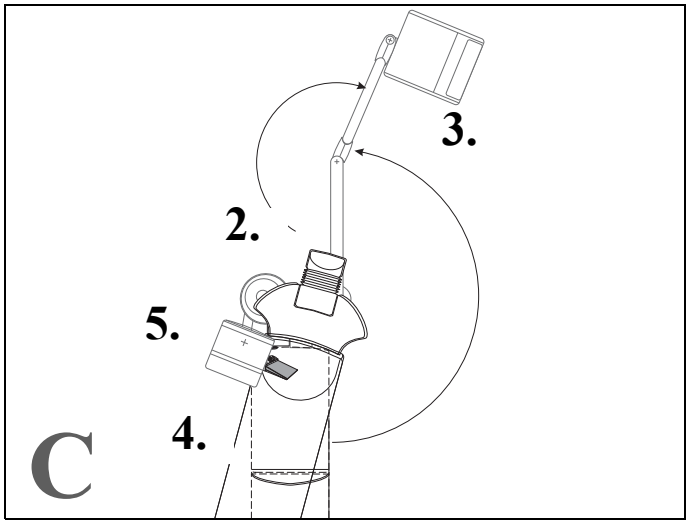

2. Поверните водяной блок вокруг спинки кресла.
3. Поверните блок врача и кронштейн, как показано на рисунке.
4. Поверните стоматологическую установку в сторону кронштейна блока врача.
5. Поверните блок ассистента внутрь к креслу пациента.

ВАЖНО

Вы можете создать место для разворота водяного блока, повернув кресло пациента в указанном направлении.

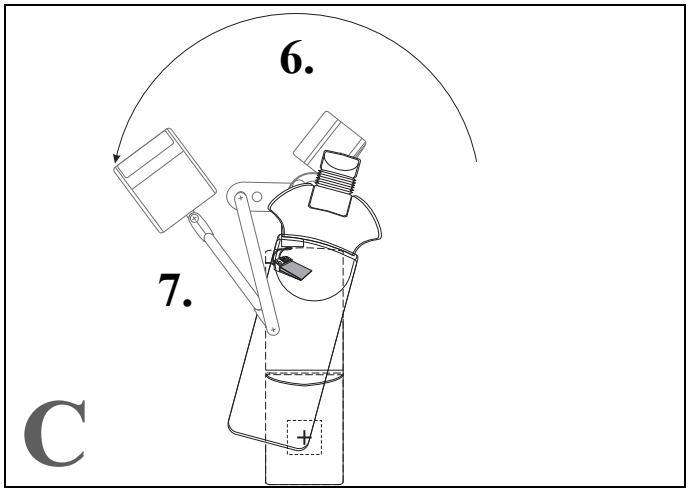

6. Поверните водяной блок на 180°.
7. Поверните блок врача и кронштейн, как показано на рисунке.

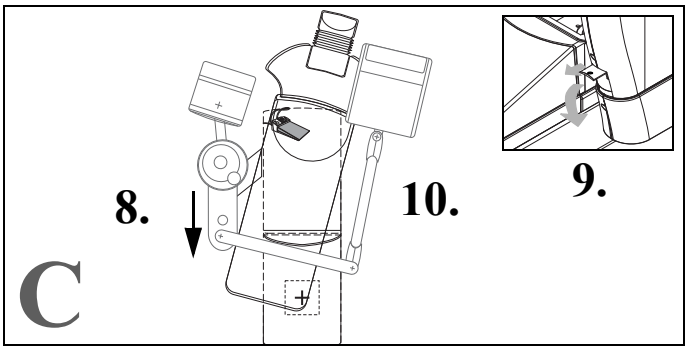

8. Переведите водяной блок в конечное положение до щелчка.

9. Зафиксируйте водяной блок путем разгрузки рычага разблокировки. Для этого слегка приподнимите рычаг, вытащите кнопку блокировки наружу и снова опустите рычаг.

10. Переведите кронштейны блока врача и блок ассистента в рабочее положение.

11. Поверните кронштейн рабочего светильника параллельно к кронштейну блока врача.

12. Снова поставьте кресло пациента в середину.

14 SIVISION 3 / SIROCAM 3 / SIROCAM C

14.1 Монитор SIVISION

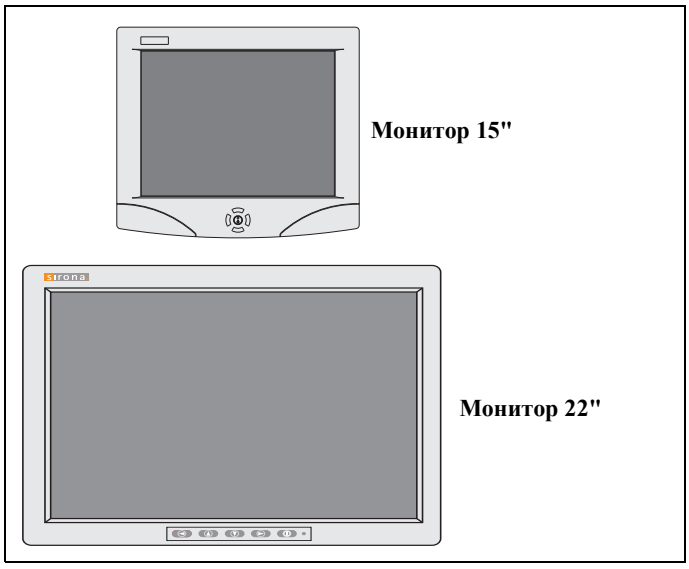

Варианты монитора

Для облегчения очистки мониторы оснащены стеклянным экраном. 22-дюймовый монитор оснащен динамиками. Подробная информация приведена в инструкциях к плоским мониторам.

ОСТОРОЖНО!

Подключение мониторов без допуска запрещено. Пользуйтесь только мониторами, допущенными согласно IEC 60950-1 (офисное оборудование) и IEC 60601-1 (медицинское оборудование).

ОСТОРОЖНО!

Разъём монитора для подключения динамиков предназначен для подключения лишь одного устройства, что соответствует стандарту IEC 60950-1 (офисное оборудование, например, ПК) или IEC 60601-1 (медицинское оборудование), однако, например, не стереосистемы и т.п.

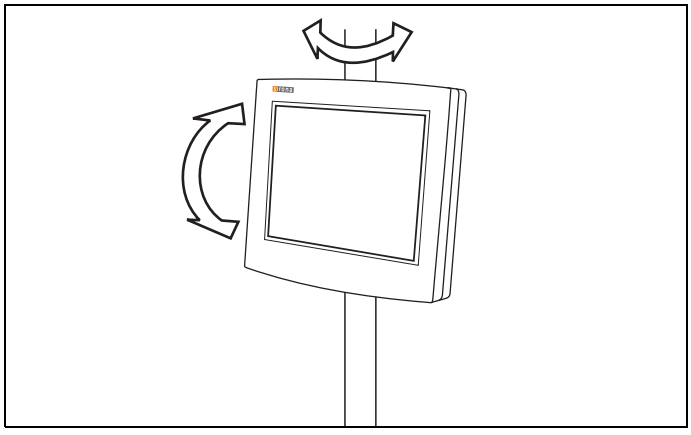

Монтаж монитора

Монитор на опоре светильника

- вращающийся
- наклоняемый

14.2 Варианты камеры

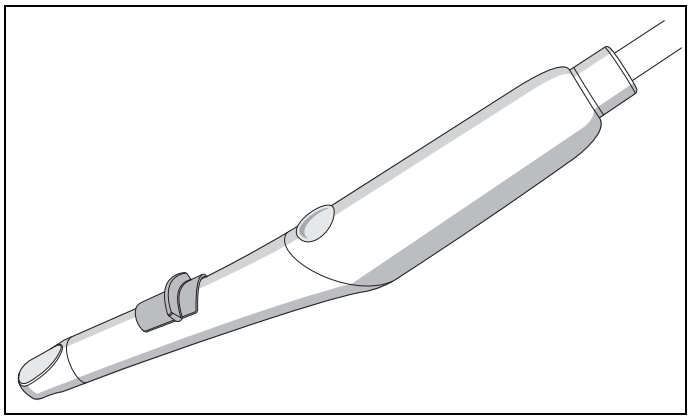

SIROCAM 3

- встроенная память на 4 изображения
- Область фокусировки с 3-кратной регулировкой
- Титановый корпус

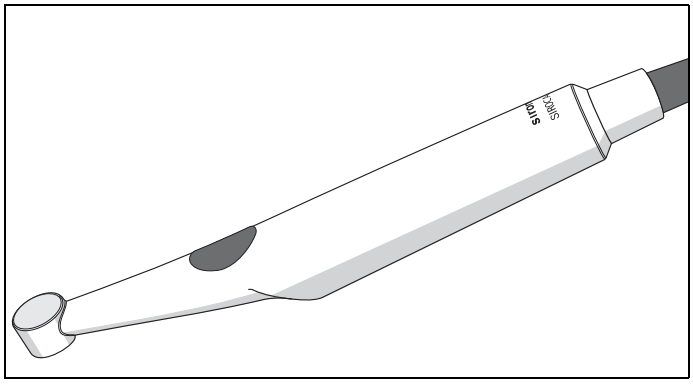

SIROCAM C

- встроенная память на 4 изображения
- Область фокусировки с 2-кратной регулировкой
- Пластиковый корпус

14.3 Внутриротовая камера SIROCAM 3 (дополнительное оснащение)

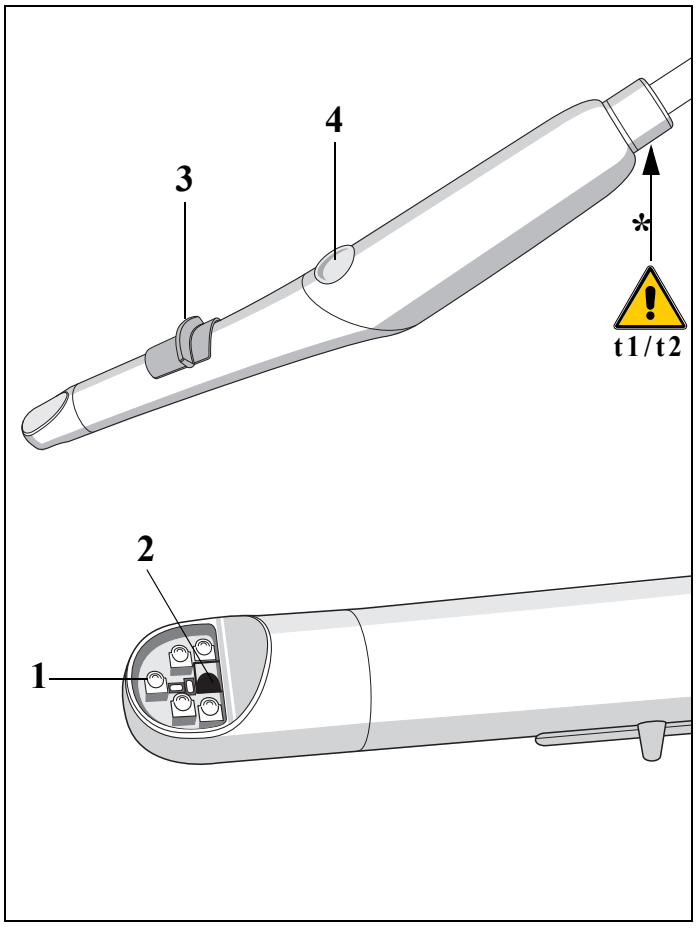

Внутриротовая камера для полости рта SIROCAM 3 в сочетании с SIVISION 3 представляет собой прекрасную систему для эффективной связи с пациентом.

Изображения камеры не служат для диагностики!

Внутриротовая камера SIROCAM 3 представляет собой чувствительный оптический инструмент, в связи с чем постоянно требует осторожного и бережного отношения.

Камера освещает снимаемые фрагменты зубов 7 белыми светодиодами (1).

Они расположены вокруг входной призмы (2).

Светодиоды и объектив защищены стойкой к царапинам, противобликовой стеклянной крышкой.

ВНИМАНИЕ!

** = повторно-кратковременный режим камеры:*
***t1** = 1 мин вкл, **t2** = 3 мин выкл.*
Во время эксплуатации камера нагревается.
*Во избежание воздействия высокой температуры на камеру ее необходимо после рабочего времени **t1** = 1 мин на отложить **t2** = 3 мин.*

И в отложенном состоянии камера нагревается, так как всегда активно одно из состояний: черное изображение, белое изображение или ЗУ изображений.

Ползунковый выключатель (3) служит для предварительной установки глубины резкости.

Кнопка камеры (4) служит для управления различными функциями SIVISION 3.

ВАЖНО

Управление камерой и другие указания описаны в инструкции по эксплуатации SIROCAM 3.

ВАЖНО

Прямой наконечник камеры содержит данные, которые обеспечивают установленные на заводе-изготовителе настройки цветов, независимо от стоматологической установки. Таким образом, камера может использоваться на различных стоматологических установках. Для того, чтобы выполнить индивидуальные настройки, при активной камере может быть вызвана регулировка баланса белого цвета, (см. раздел "Режим: БАЛАНС БЕЛОГО" на стр. 76).

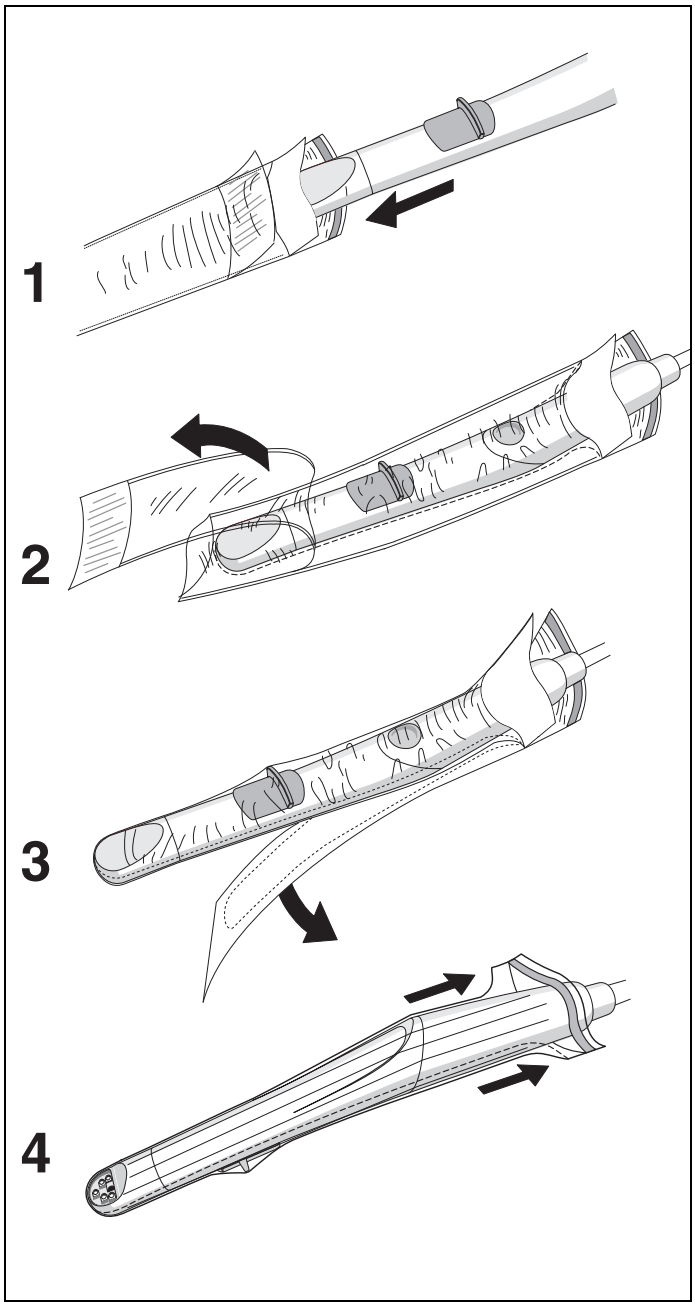

Гигиенические защитные чехлы для SIROCAM 3

Для камеры имеются гигиенические защитные чехлы. Их можно заказать под номером REF 59 38 654. Упаковочный комплект: 500 штук

Указания по использованию гигиенических защитных чехлов:

1. Держите чехол бумажной стороной вниз и вставьте камеру в чехол оптикой вниз.
2. Снимите верхнюю защитную пленку с синей полосой.
3. Потом снимите бумажную подложку.
4. Затем затяните гигиенический чехол полностью на камеру вниз

ВАЖНО

Для обеспечения оптимального качества изображений прозрачное окошко в чехле над объективом не должно образовывать складок.

⚠ ОСТОРОЖНО!

Используйте только гигиенические чехлы, предлагаемые компанией Sirona.

Перед каждым применением для нового пациента камера должна быть оснащена новым гигиеническим защитным чехлом.

14.4 Внутриротовая камера SIROCAM C (дополнительное оснащение)

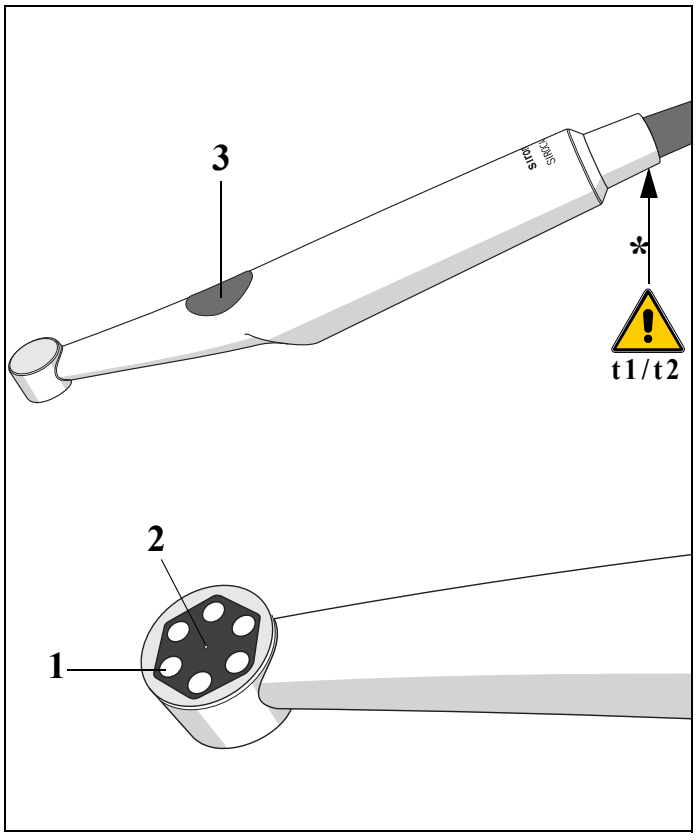

Внутриротовая камера SIROCAM C в сочетании с SIVISION 3 представляет собой прекрасную систему для эффективной связи с пациентом.

Изображения камеры не служат для диагностики!

Внутриротовая камера SIROCAM C представляет собой чувствительный оптический инструмент, в связи с чем постоянно требует осторожного и бережного отношения.

Камера освещает снимаемые фрагменты зубов 6 белыми светодиодами (1).

Они расположены вокруг однолинзового объектива (2).

Светодиоды и объектив защищены стойкой к царапинам, противобликовой стеклянной крышкой.

ВНИМАНИЕ!

** = повторно-кратковременный режим камеры:*
***t1** = 1 мин вкл, **t2** = 3 мин выкл.*
Во время эксплуатации камера нагревается.
*Во избежание воздействия высокой температуры на камеру ее необходимо после рабочего времени **t1** = 1 мин на отложить **t2** = 3 мин.*

Если камера находится в режиме ПРЯМОГО ОТОБРАЖЕНИЯ, нажатием клавиши (3) на камере можно переключиться с близкого диапазона на дальний.

Клавиша не нажата – ближний диапазон **5 – 15 мм**

Клавиша удерживается нажатой – дальний диапазон **свыше 15 мм** до линии улыбки.

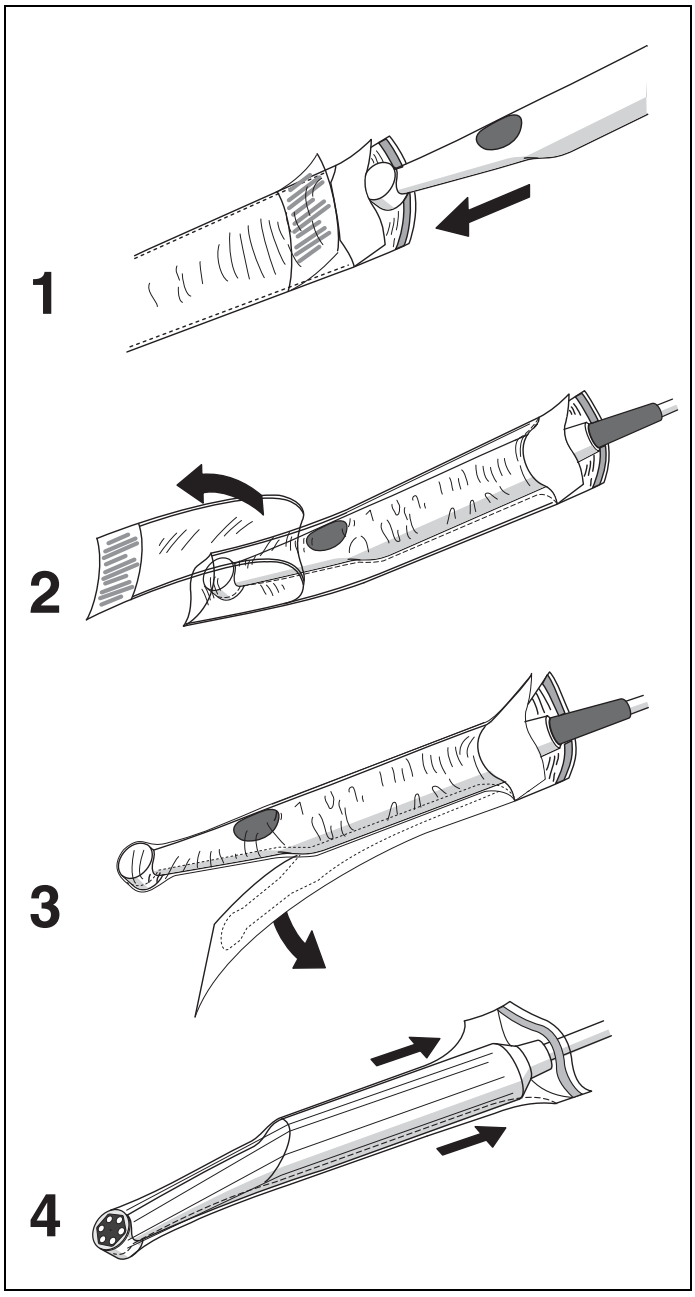

Гигиенические защитные чехлы для SIROCAM C

Для камеры имеются гигиенические защитные чехлы. Их можно заказать под номером REF 59 14 705. Упаковочный комплект: 500 штук

Указания по использованию гигиенических защитных чехлов:

1. Держите чехол бумажной стороной вниз и вставьте камеру в чехол оптикой вниз.
2. Снимите верхнюю защитную пленку с синей полосой.
3. Потом снимите бумажную подложку.
4. Затем затяните гигиенический чехол полностью на камеру вниз

ВАЖНО

Для обеспечения оптимального качества изображений прозрачное окошко в чехле над объективом не должно образовывать складок.

ОСТОРОЖНО!

Используйте только гигиенические чехлы, предлагаемые компанией Sirona.

Перед каждым применением для нового пациента камера должна быть оснащена новым гигиеническим защитным чехлом.

14.5 Рабочий режим SIVISION 3

SIVISION 3 с SIROCAM 3 или же SIROCAM C может эксплуатироваться в двух различных режимах:

- **Режим VIDEO**
  Изображение камеры отображается непосредственно на мониторе SIVISION.
  Память камеры на четыре изображения активирована.
- **Режим ПК**
  Изображение от камеры обрабатывается на ПК, а затем на монитор SIVISION выводится компьютерное изображение.

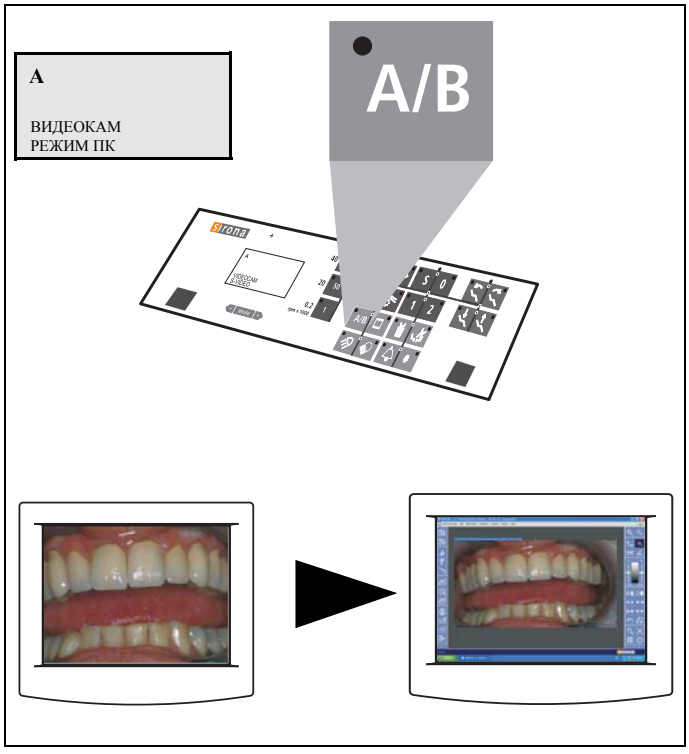

ПЕРЕКЛЮЧЕНИЕ НА РЕЖИМ ПК

Клавиша A/B

Только при:

- снятой и активной камере,
- вручную или с помощью курсора (педального переключателя).

☑ Теперь на дисплее появляется сообщение "**ВИДЕОКАМ**" и указывается режим работы "**РЕЖИМ ПК**".

☑ На мониторе SIVISION появляется изображение с компьютерного монитора, например, SIDEXIS/ VIDEXIS. Камера включается на **ПРЯМОЕ ИЗОБРАЖЕНИЕ**.

После выключения и повторного включения стоматологической установки этот режим сохраняется.

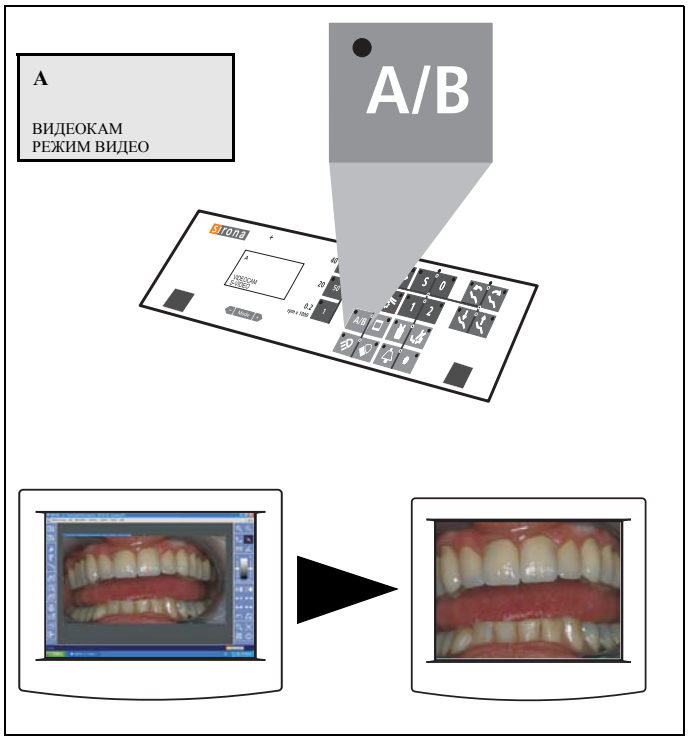

ПЕРЕКЛЮЧЕНИЕ НА ВИДЕОРЕЖИМ

Клавиша A/B

Только при:

- снятой и активной камере,
- вручную или с помощью курсора (педального переключателя).

☑ Теперь на дисплее появляется сообщение "**ВИДЕОКАМ**" и указывается режим работы "**РЕЖИМ ВИДЕО**".

☑ На мониторе **SIVISION** появляется изображение от камеры.

После выключения и повторного включения стоматологической установки этот режим сохраняется.

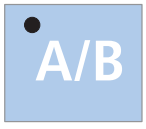

ДА – НЕТ

В разделе режима "Режим: A/B РЕЖИМ ВИДЕО ВКЛ./ВЫКЛ." на стр. 81 эта функция переключения может быть отключена клавишей "Переключение режима", чтобы предотвратить случайное переключение.

14.6 Камера SIROCAM 3/SIROCAM C, интегрированная в блок врача (видео)

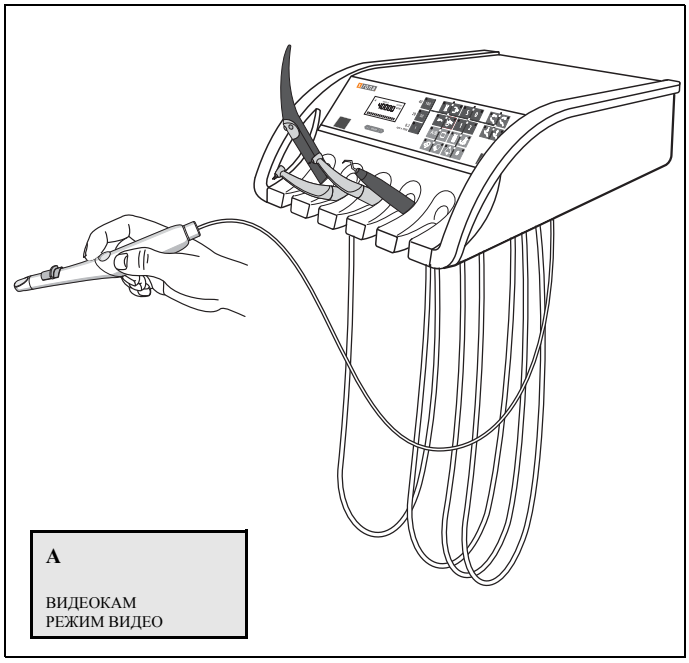

Управление в видеорежиме

Камера для полости рта SIROCAM 3 / SIROCAM C в этом варианте расположена в держателе инструмента 5 блока врача или в дополнительном зажиме блока врача.

Камерой можно управлять с помощью педального переключателя аппарата, если к моменту взятия камеры не активен другой инструмент (взят и может управляться педальным переключателем).

☑ Если камера является активным инструментом, на дисплее появляется сообщение "**ВИДЕОКАМ**" и указывается режим работы **"РЕЖИМ ВИДЕО"**.

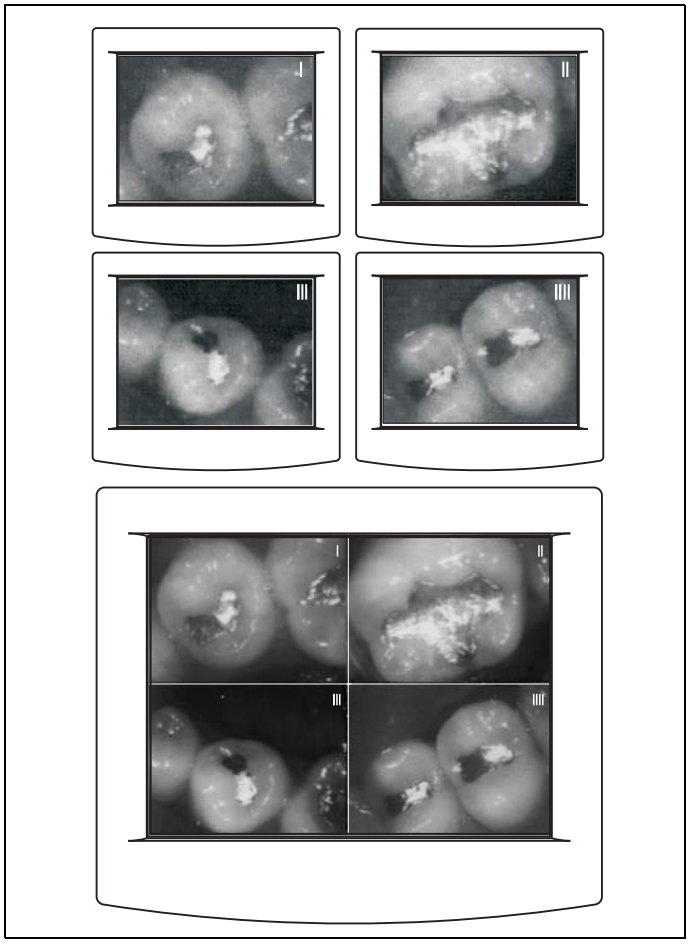

СОХРАНЕНИЕ ИЗОБРАЖЕНИЯ

Камера может **видеорежиме** одно за другим сохранять 4 неподвижных изображения (обозначаются цифрами **I**, **II**, **III** и **IIII**).

На пятом представлении показывается т. н. счетверенное изображение **СЧЕТВ. ИЗОБР.**, которое показывает эти 4 неподвижных изображения ряд и под друг другом.

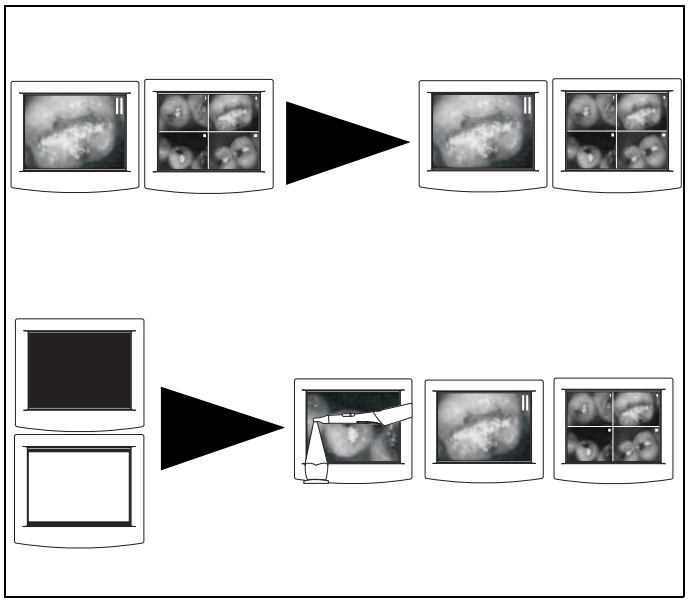

Взятие камеры

Если в уложенном состоянии камеры показывалось **НЕПОДВИЖНОЕ ИЗОБРАЖЕНИЕ** или **СЧЕТВЕРЁННОЕ ИЗОБРАЖЕНИЕ**, эта индикация сохраняется.

Если в уложенном состоянии камеры показывалось **ЧЕРНОЕ ИЗОБРАЖЕНИЕ** или **БЕЛОЕ ИЗОБРАЖЕНИЕ** – то активируется режим представления, предшествующий соответствующему ЧЕРНОМУ или БЕЛОМУ ИЗОБРАЖЕНИЮ **ПРЯМОЕ, НЕПОДВИЖНОЕ или СЧЕТВЕРЕННОЕ ИЗОБРАЖЕНИЕ**.

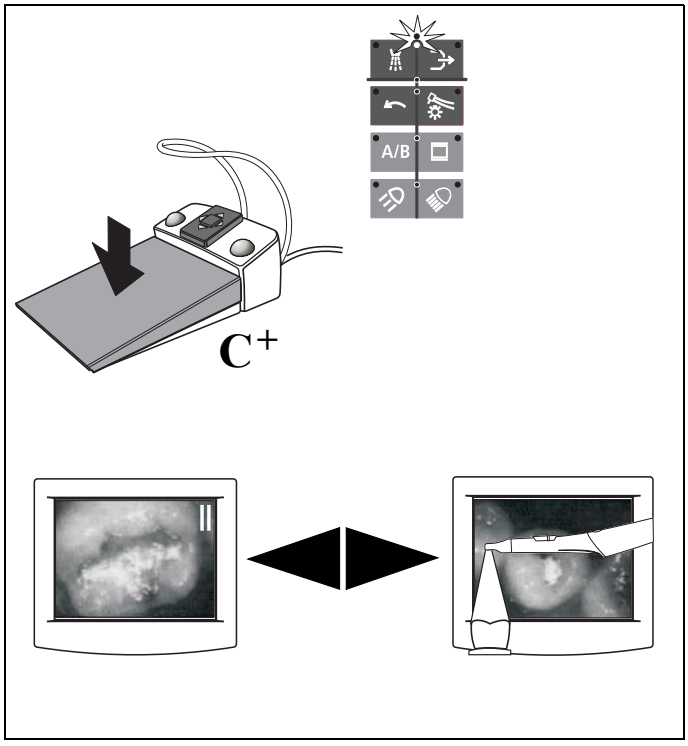

ПЕРЕКЛЮЧЕНИЕ НЕПОДВИЖНОЕ ИЗОБРАЖЕНИЕ – ПРЯМОЕ ИЗОБРАЖЕНИЕ

При **взятой** камере курсор находится в блоке клавиш **Инструменты**:

Нажать педаль переключателя C^+.

Выполнить переключение между **НЕПОДВИЖНЫМ ИЗОБРАЖЕНИЕМ** и **ПРЯМЫМ ИЗОБРАЖЕНИЕМ**.

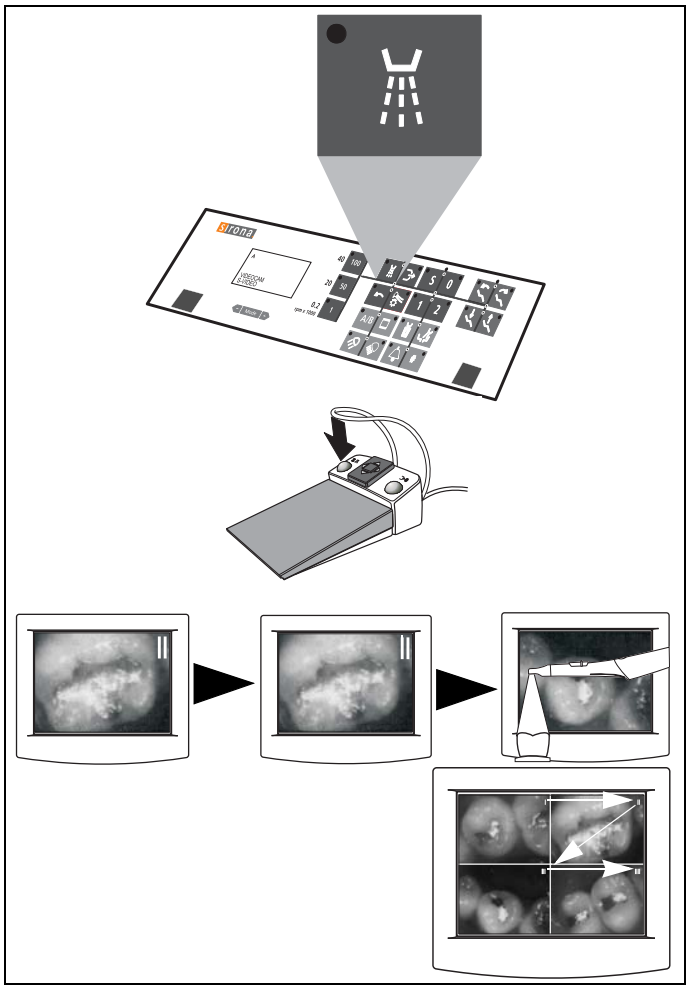

ПЕРЕЛИСТЫВАНИЕ ИЗОБРАЖЕНИЙ

Клавиша "Включение/выключение распылителя"

Вручную или посредством курсора (с помощью педального переключателя) при уложенных инструментах или взятой камере.

При наличии педального переключателя C+ также и левая клавиша педального переключателя (только при взятой камере).

ВАЖНО

Если камера находится в режиме ПРЯМОЕ ИЗОБРАЖЕНИЕ, при перелистывании изображений ПРЯМОЕ ИЗОБРАЖЕНИЕ сохраняется в текущей ячейке памяти изображений.
Если камера положена, при перелистывании изображений и пустой памяти в текущей ячейке сохраняется ЧЕРНОЕ ИЗОБРАЖЕНИЕ.

В режиме **ОТДЕЛЬНОГО ИЗОБРАЖЕНИЯ** – переключение на следующую ячейку памяти изображений.

- Если в ней находится сохраненное **НЕПОДВИЖНОЕ ИЗОБРАЖЕНИЕ**, оно показывается.
- Если на ней отсутствует сохраненное **НЕПОДВИЖНОЕ ИЗОБРАЖЕНИЕ**, то при взятой камере появляется **ПРЯМОЕ ИЗОБРАЖЕНИЕ**.

В режиме **СЧЕТВЕРЕННОГО ИЗОБРАЖЕНИЯ** – дальнейшее переключение номеров памяти **I, II, III** и **IIII** для выбора изображений.

☑ Каждый выбранный номер изображения загорается в правом верхнем углу изображения.

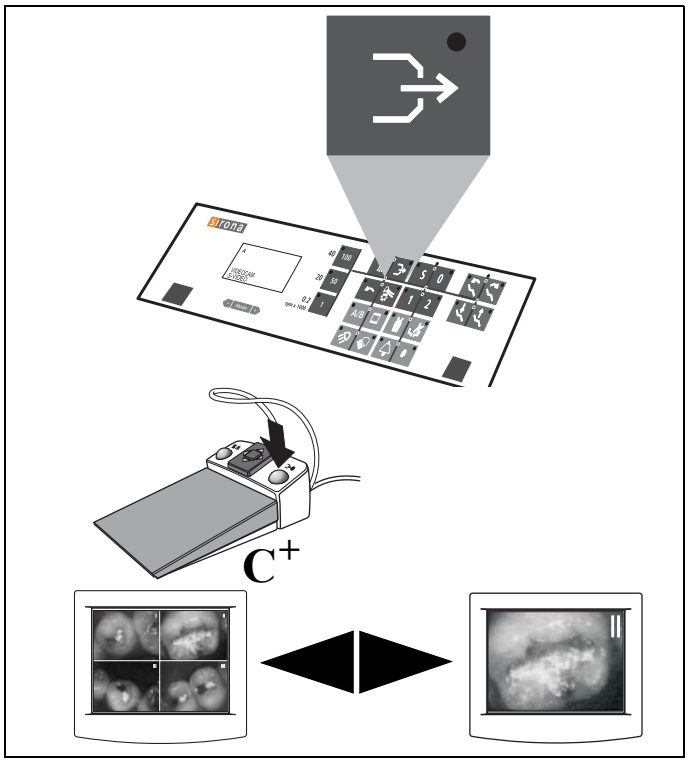

ПЕРЕКЛЮЧЕНИЕ СЧЕТВЕРЁННОЕ ИЗОБРАЖЕНИЕ – ОТДЕЛЬНОЕ ИЗОБРАЖЕНИЕ

Клавиша "Отсос"

Вручную или посредством курсора (с помощью педального переключателя) при уложенных инструментах или взятой камере.

При наличии педального переключателя C+ также и правая клавиша педального переключателя (только при взятой камере).

Выполнить переключение между **СЧЕТВЕРЕННЫМ ИЗОБРАЖЕНИЕМ** и **ОТДЕЛЬНЫМ ИЗОБРАЖЕНИЕМ**.

При переключении на **ОТДЕЛЬНОЕ ИЗОБРАЖЕНИЕ** показывается изображение, выбранное ранее в **СЧЕТВЕРЕННОМ ИЗОБРАЖЕНИИ**.

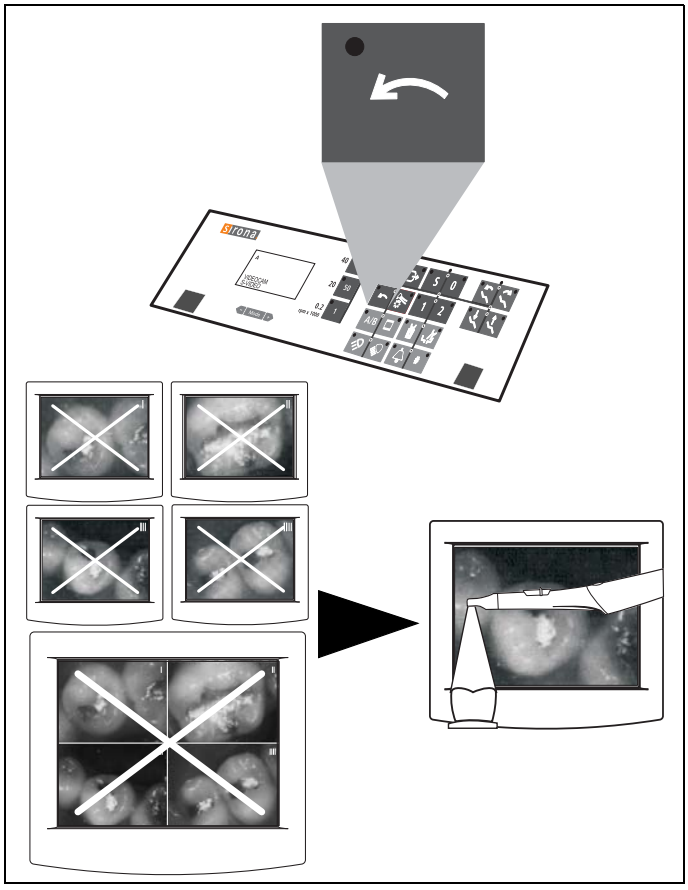

СТИРАНИЕ ПАМЯТИ

Клавиша "Вращение электромотора против часовой стрелки"

Только при взятой и активной камере, вручную или посредством курсора (с помощью педального переключателя), нажать клавишу.

Очистка памяти изображений камеры.
После этого появляется **ПРЯМОЕ ИЗОБРАЖЕНИЕ I.**

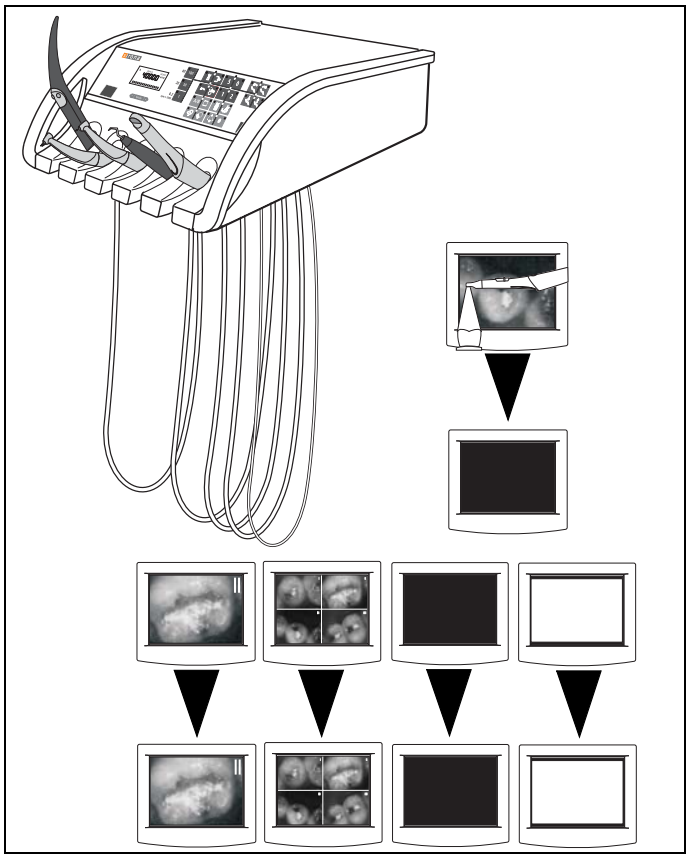

Положить камеру

- Из **ПРЯМОГО ИЗОБРАЖЕНИЯ** – появляется **ЧЕРНОЕ ИЗОБРАЖЕНИЕ**

- **НЕПОДВИЖНОЕ, СЧЕТВЕРЕННОЕ, ЧЕРНОЕ** и **БЕЛОЕ ИЗОБРАЖЕНИЕ** продолжают отображаться.

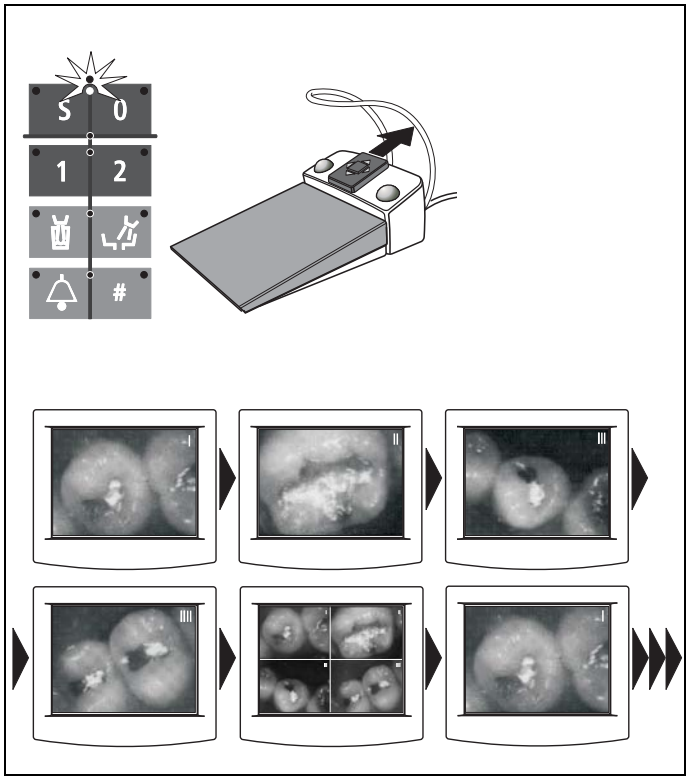

ПЕРЕЛИСТЫВАНИЕ ИЗОБРАЖЕНИЙ С ПОМОЩЬЮ КУРСОРА

Специальная функция **только** с помощью курсора:

курсор находится в блоке клавиш **программ кресла**, уровень 1.

пластина крестового педального переключателя вперед.

- Перелистывание изображений:

  НЕПОДВИЖНОЕ ИЗОБРАЖЕНИЕ **I**,
  НЕПОДВИЖНОЕ ИЗОБРАЖЕНИЕ **II**,
  НЕПОДВИЖНОЕ ИЗОБРАЖЕНИЕ **III**,
  НЕПОДВИЖНОЕ ИЗОБРАЖЕНИЕ **IIII**,
  СЧЕТВЕРЕННОЕ ИЗОБРАЖЕНИЕ,
  НЕПОДВИЖНОЕ ИЗОБРАЖЕНИЕ **I**,
  НЕПОДВИЖНОЕ ИЗОБРАЖЕНИЕ **II.....**

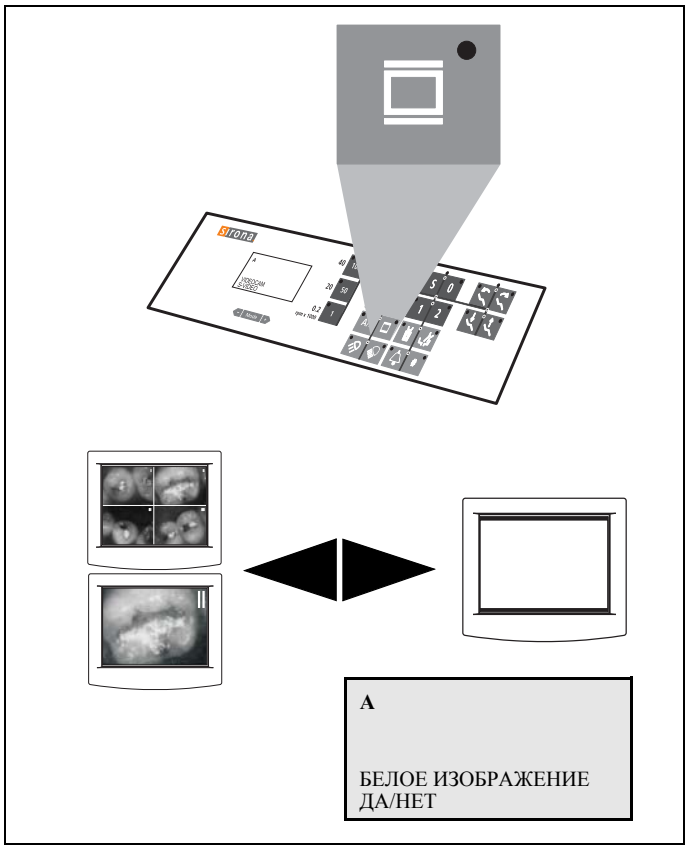

БЕЛОЕ ИЗОБРАЖЕНИЕ

Клавиша "Включение/выключение рентгеновского негатоскопа"

- Включить/выключить рентгеновский негатоскоп и **БЕЛОЕ ИЗОБРАЖЕНИЕ** на мониторе SIVISION.

Предварительная настройка возможна в разделе "Режим: БЕЛОЕ ИЗОБР. ДА/НЕТ" на стр. 80:

- включение/выключение только рентгеновского негатоскопа, если мигает индикация **НЕТ**

или

- Рентгеновский негатоскоп и **БЕЛОЕ ИЗОБРАЖЕНИЕ** на мониторе SIVISION включены/выключены, если мигает **ДА**.

ВАЖНО

БЕЛОЕ ИЗОБРАЖЕНИЕ НЕТ рекомендуется устанавливать, если имеется рентгеновский негатоскоп. Если рентгеновский негатоскоп отсутствует, устанавливать БЕЛОЕ ИЗОБРАЖЕНИЕ ДА.

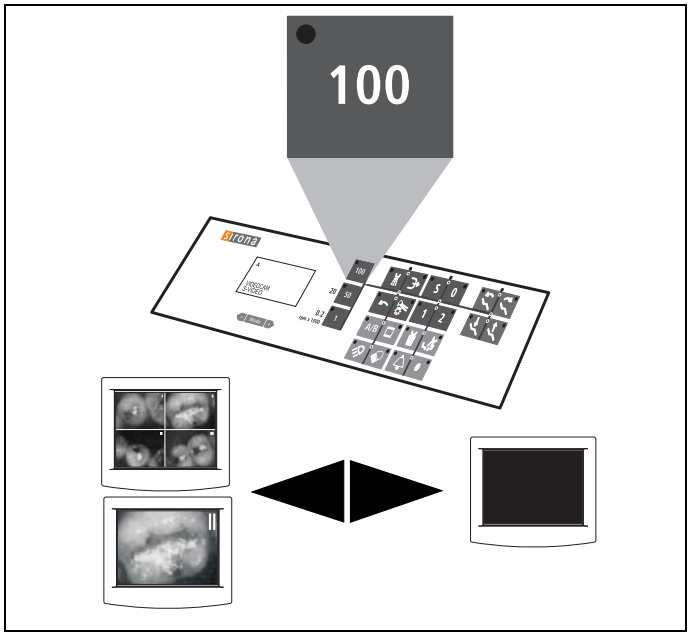

ЧЕРНОЕ ИЗОБРАЖЕНИЕ

Клавиша "100" клавиш быстрой настройки

Вручную или посредством курсора (с помощью педального переключателя) при уложенных инструментах или взятой камере. Курсор вперед, если горит светодиод курсора рядом с клавишами быстрой настройки.

- Переключение из любого режима представления на **ЧЕРНОЕ ИЗОБРАЖЕНИЕ**.
- При повторном нажатии этой клавиши снова появляется предшествующее изображение.

14.7 Камера SIROCAM 3/SIROCAM C, интегрированная в блок врача (ПК)

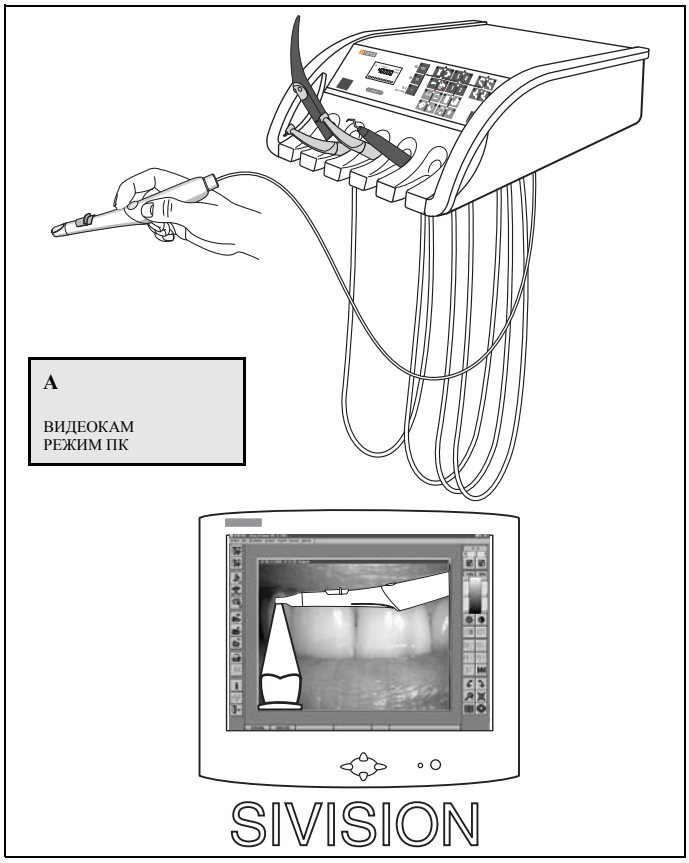

Управление в режиме ПК в сочетании с сопряжением с ПК и SIDEXIS/VIDEXIS

При этом монитор управляется от компьютера.

В этом режиме могут использоваться функциональные возможности компьютера.

Если камера является активным инструментом, на дисплее появляется сообщение **"ВИДЕОКАМ"** и указывается режим работы **"РЕЖИМ ПК"**.

Взятие камеры

- Открывается окно **ПРЯМОГО ИЗОБРАЖЕНИЯ**.

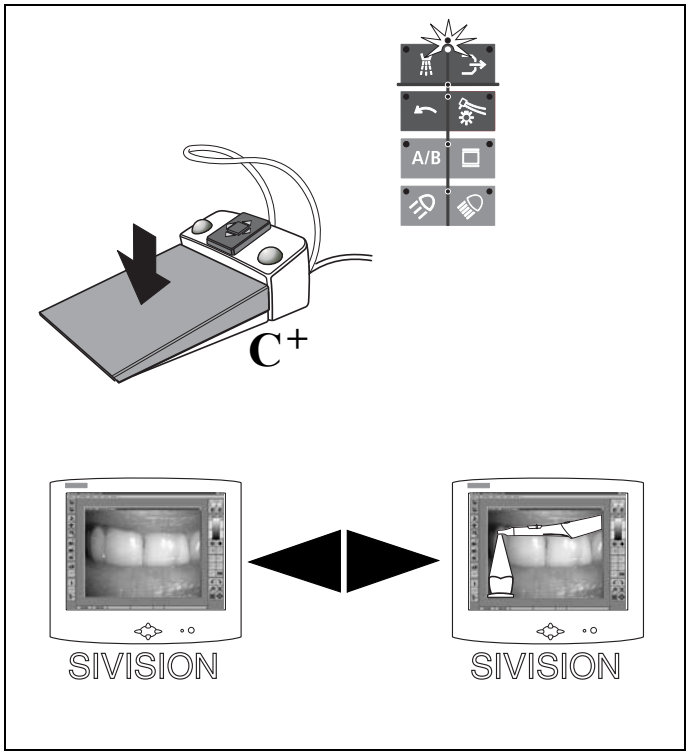

ПЕРЕКЛЮЧЕНИЕ НЕПОДВИЖНОЕ ИЗОБРАЖЕНИЕ – ПРЯМОЕ ИЗОБРАЖЕНИЕ

При **взятой** камере курсор находится в блоке клавиш **Инструменты**.

Нажать на педальный переключатель.

Выполнить переключение между **НЕПОДВИЖНЫМ ИЗОБРАЖЕНИЕМ** и **ПРЯМЫМ ИЗОБРАЖЕНИЕМ**.

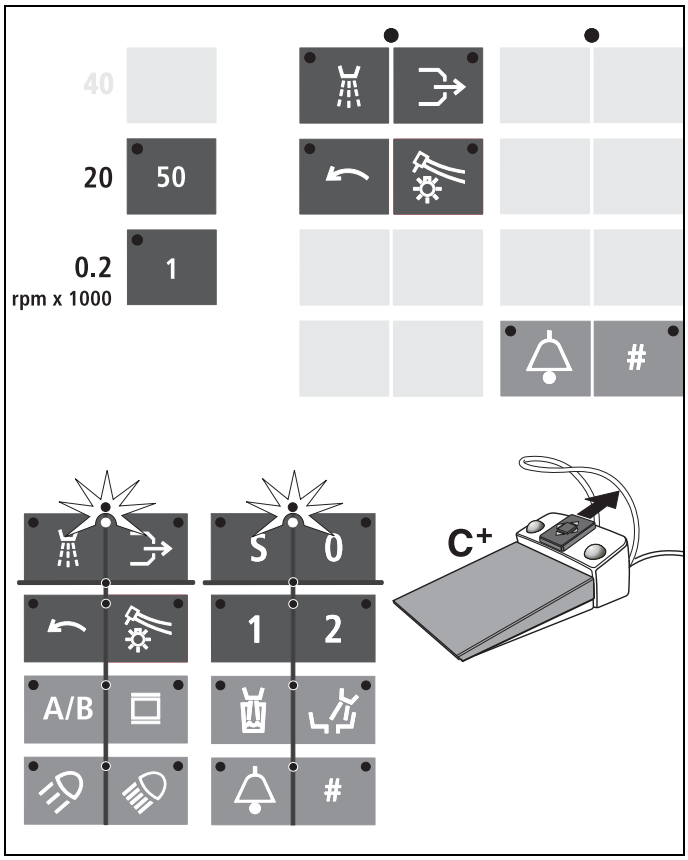

ИСПОЛЬЗОВАНИЕ ФУНКЦИОНАЛЬНЫХ КЛАВИШ

Другие функции, например, функции **SIDEXIS/VIDEXIS Рядом друг с другом, Следующее изображение, Полное изображение, Приближение, Удаление, Вращение изображения** или другие управляющие функции компьютера могут быть сконфигурированы произвольным образом на следующих функциональных клавишах блока врача:

- Распылитель
- Отсос
- Вращение электромотора против часовой стрелки
- Подсветка инструментов
- Клавиши быстрой настройки 50 и 1
- **Курсор вперед, если курсор находится между Распылитель и Отсос**
- **Курсор вперед, если курсор находится между клавишами программ кресла S и 0**
- При наличии педального переключателя C+ – регулятор курсора вперед.
- При уложенных инструментах или взятой камере.
- **Клавиша вызова**
- а также **клавиша диеза** (если уже не используется для функций реле)

Заводские настройки и порядок действий при конфигурировании описаны в руководстве пользователя "**SIVISION Руководство пользователя компьютерным программным обеспечением**".

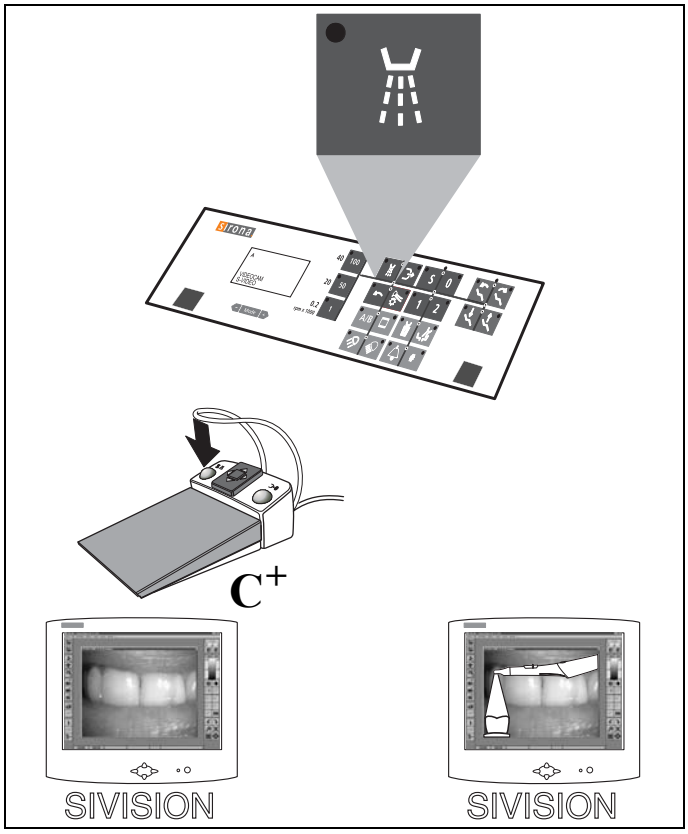

СОХРАНЕНИЕ ИЗОБРАЖЕНИЯ

Пример клавиши: клавиша "Включение/выключение распылителя"

Для этого в SIDEXIS/VIDEXIS должен быть зарегистрирован пациент.

Вручную или посредством курсора (с помощью педального переключателя) при уложенных инструментах или взятой камере.

При наличии педального переключателя C+ также и левая клавиша педального переключателя (только при взятой камере).

- Сохранить **НЕПОДВИЖНОЕ**ИЗОБРАЖЕНИЕ. После этого при взятой камере снова появляется **ПРЯМОЕ ИЗОБРАЖЕНИЕ**.

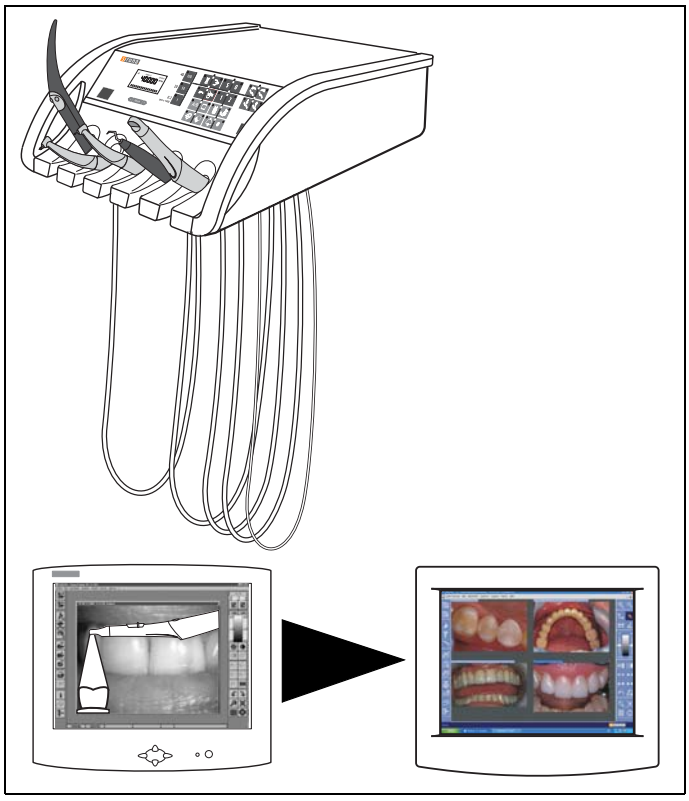

Положить камеру

- Окно **ПРЯМОЕ ИЗОБРАЖЕНИЕ** закрывается. Отображаемое на экране **НЕПОДВИЖНОЕ ИЗОБРАЖЕНИЕ** и сохраненные изображения остаются открытыми.

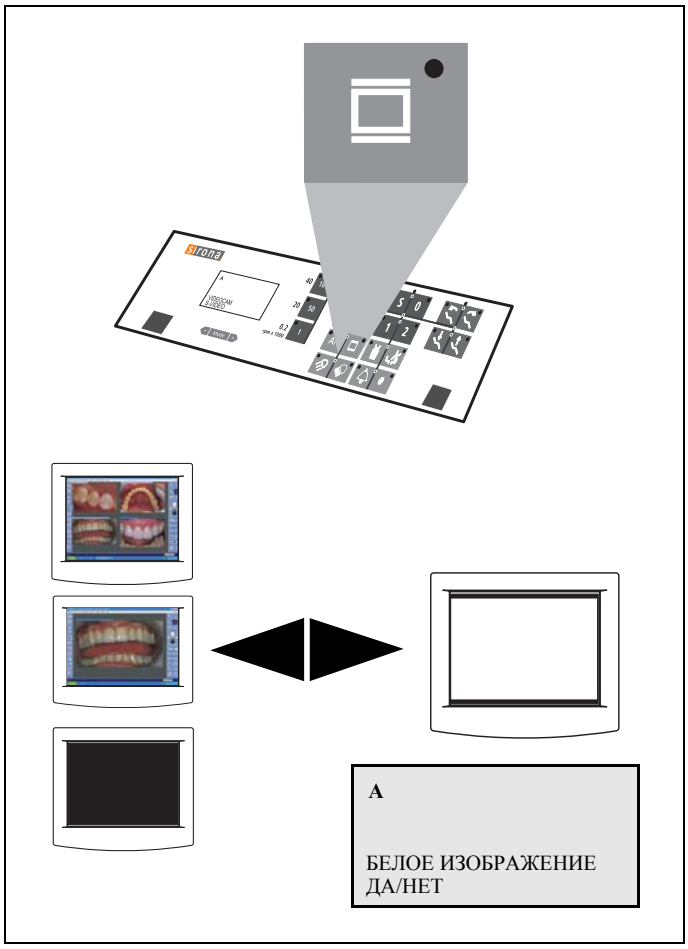

БЕЛОЕ ИЗОБРАЖЕНИЕ

Клавиша "Включение/выключение рентгеновского негатоскопа"

- Включить/выключить рентгеновский негатоскоп и **БЕЛОЕ ИЗОБРАЖЕНИЕ** на мониторе SIVISION.

В меню Режим "Режим: БЕЛОЕ ИЗОБР. ДА/НЕТ" на стр. 80 возможна предварительная настройка:

– включение/выключение только рентгеновского негатоскопа, если мигает индикация **НЕТ**,

или

– включение/выключение рентгеновского негатоскопа и **БЕЛОГО ИЗОБРАЖЕНИЯ** на мониторе SIVISION, если мигает **ДА**.

ВАЖНО

БЕЛОЕ ИЗОБРАЖЕНИЕ НЕТ рекомендуется устанавливать, если имеется рентгеновский негатоскоп. Если рентгеновский негатоскоп отсутствует, устанавливать БЕЛОЕ ИЗОБРАЖЕНИЕ ДА.

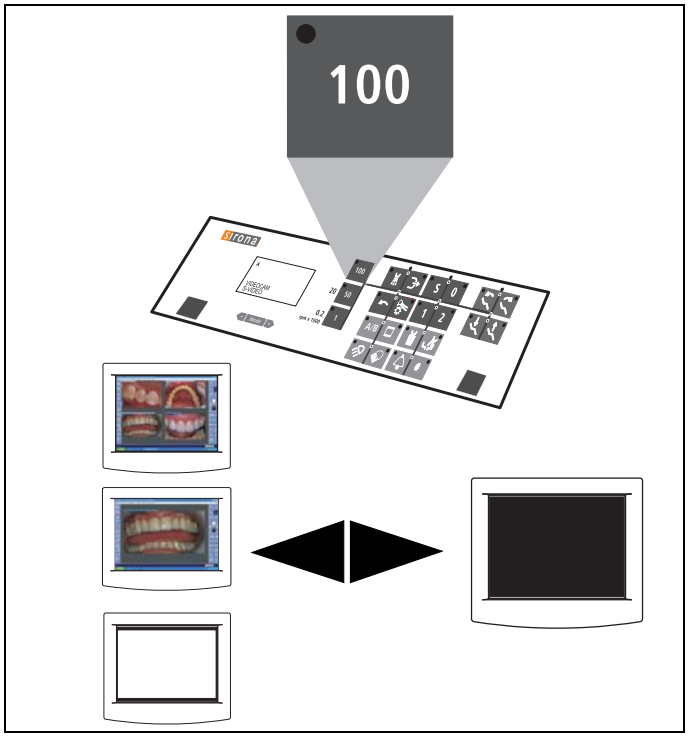

ЧЕРНОЕ ИЗОБРАЖЕНИЕ

Клавиша "100" клавиш быстрой настройки

Вручную или посредством курсора (с помощью педального переключателя) при уложенных инструментах или взятой камере. Курсор вперед, если горит светодиод курсора рядом с клавишами быстрой настройки.

- Переключение из любого режима представления на **ЧЕРНОЕ ИЗОБРАЖЕНИЕ**.
- При повторном нажатии этой клавиши снова появляется предшествующее изображение.

ВАЖНО

БЕЛОЕ ИЗОБРАЖЕНИЕ/ЧЕРНОЕ ИЗОБРАЖЕНИЕ возможно только в том случае, если на мониторе установлен режим "АВТО" (смотри SIVISION 3 "Инструкция по эксплуатации дисплея с плоским экраном").

14.8 Камера SIROCAM 3/SIROCAM C, интегрированная в блок ассистента (видео) (только на C5+)

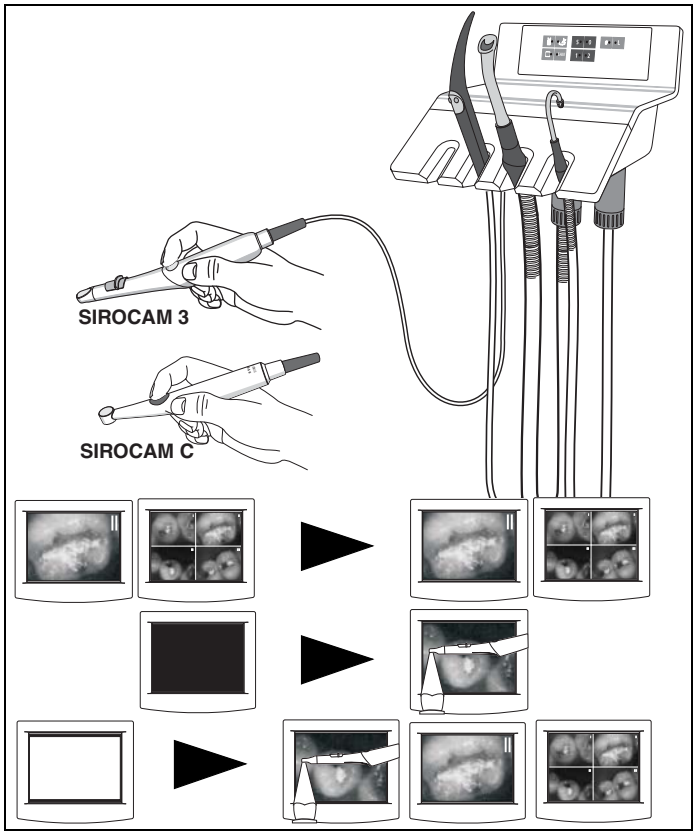

Управление в видеорежиме

Если подключен ПК, режим ПК должен быть выключен!

См. раздел "Переключение с видеорежима на режим ПК" на стр. 120.

Камера для полости рта **SIROCAM 3 / SIROCAM C** в этом варианте расположена в **захвате 1 или 2** блока ассистента.

При этом она управляется только собственной педальной клавишей в нижней панели кресла и клавишей в камере.

Взятие камеры

- Если в уложенном состоянии камеры показывалось **НЕПОДВИЖНОЕ ИЗОБРАЖЕНИЕ** или **СЧЕТВЕРЁННОЕ ИЗОБРАЖЕНИЕ** - эта индикация сохраняется.
- Если в уложенном состоянии камеры показывалось **ЧЕРНОЕ ИЗОБРАЖЕНИЕ** - появляется **ПРЯМОЕ ИЗОБРАЖЕНИЕ**.
- Если в уложенном состоянии камеры показывалось **БЕЛОЕ ИЗОБРАЖЕНИЕ** – активируется режим представления, предшествующий соответствующему **ПРЯМОМУ, НЕПОДВИЖНОМУ** или **СЧЕТВЕРЕННОМУ ИЗОБРАЖЕНИЮ**.

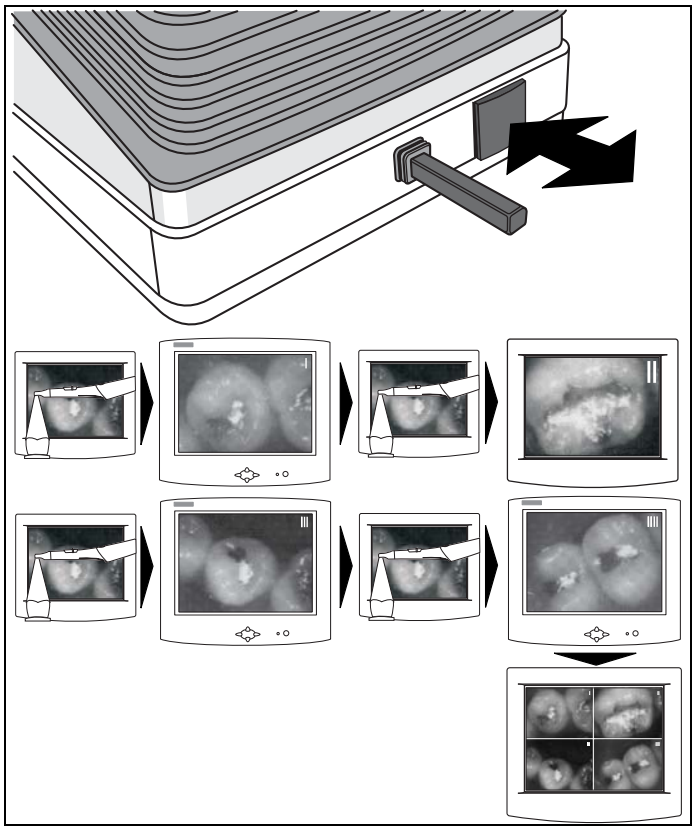

СОЗДАНИЕ НЕПОДВИЖНЫХ ИЗОБРАЖЕНИЙ

- При взятой камере путем короткого нажатия педальной клавиши. Номер изображения **I** появляется в правом верхнем углу изображения.
- При повторном коротком нажатии педальной клавиши снова появляется **ПРЯМОЕ ИЗОБРАЖЕНИЕ**.
- Путем короткого нажатия педальной клавиши "замораживается" следующее **НЕПОДВИЖНОЕ ИЗОБРАЖЕНИЕ**, и в правом верхнем углу изображения появляется номер изображения **II**.
- Таким же образом создайте **НЕПОДВИЖНОЕ ИЗОБРАЖЕНИЕ III** и **IIII**.
- После короткого нажатия педальной клавиши после появления **НЕПОДВИЖНОГО ИЗОБРАЖЕНИЯ IIII** на экране представляется **СЧЕТВЕРЕННОЕ ИЗОБРАЖЕНИЕ** (4 отдельных изображения рядом и под друг другом).

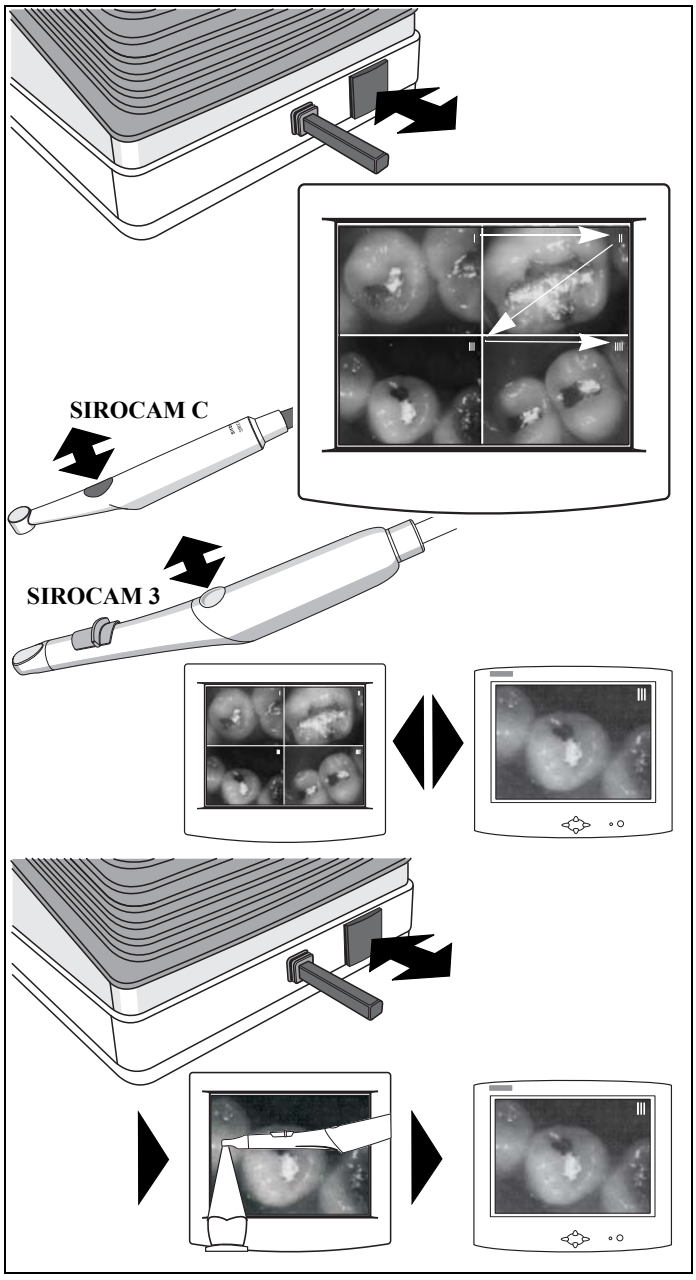

ВЫБОР/ПЕРЕПИСЫВАНИЕ ИЗОБРАЖЕНИЙ

- При взятой камере и показываемом **СЧЕТВЕРЕННОМ ИЗОБРАЖЕНИИ** путем короткого нажатия педальной клавиши может быть выбрано определенное отдельное изображение из **СЧЕТВЕРЕННОГО ИЗОБРАЖЕНИЯ**. Номер выбранного изображения появляется правом верхнем углу изображения.

- Путем короткого нажатия клавиши камеры на экране представляется выбранное изображение в виде отдельного **НЕПОДВИЖНОГО ИЗОБРАЖЕНИЯ**. Повторное нажатие производит переключение обратно на **СЧЕТВЕРЕННОЕ ИЗОБРАЖЕНИЕ** и т. д.

- Если выбранное отдельное **НЕПОДВИЖНОЕ ИЗОБРАЖЕНИЕ** представляется на экране, и Вы коротко нажимаете педальную клавишу, то появляется **ПРЯМОЕ ИЗОБРАЖЕНИЕ**, которое "замораживается" путем повторного нажатия педальной клавиши, и выбранное отдельное **НЕПОДВИЖНОЕ ИЗОБРАЖЕНИЕ** на этой ячейке памяти переписывается

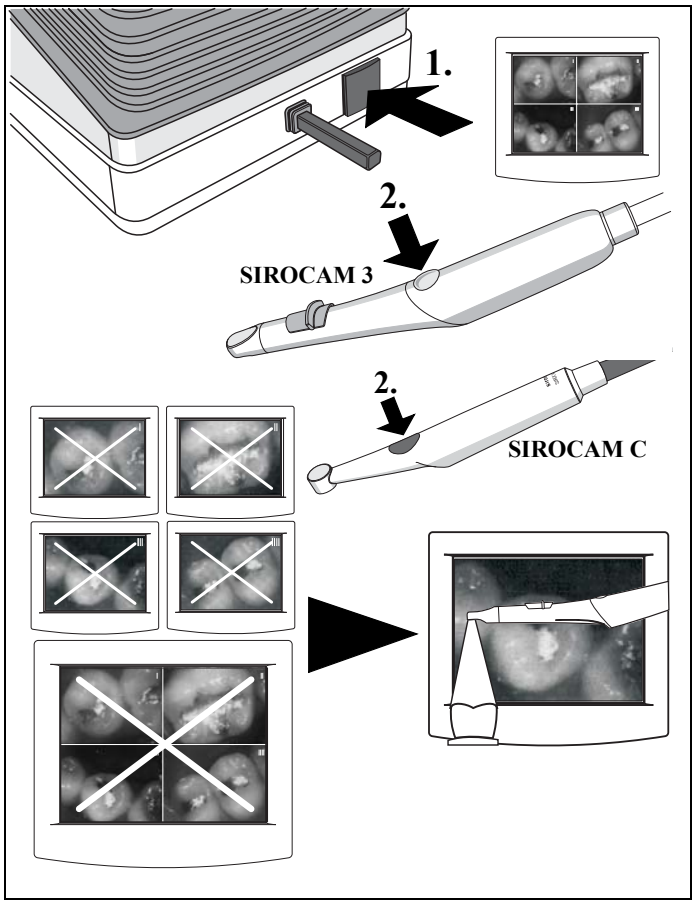

УДАЛЕНИЕ ВСЕХ ИЗОБРАЖЕНИЙ (из памяти камеры)

При показываемом **СЧЕТВЕРЕННОМ ИЗОБРАЖЕНИИ** и взятой камере.

- Путем нажатия и **удерживания нажатой** педальной клавиши и **последующего** нажатия клавиши камеры.

- После этого появляется **ПРЯМОЕ ИЗОБРАЖЕНИЕ**.

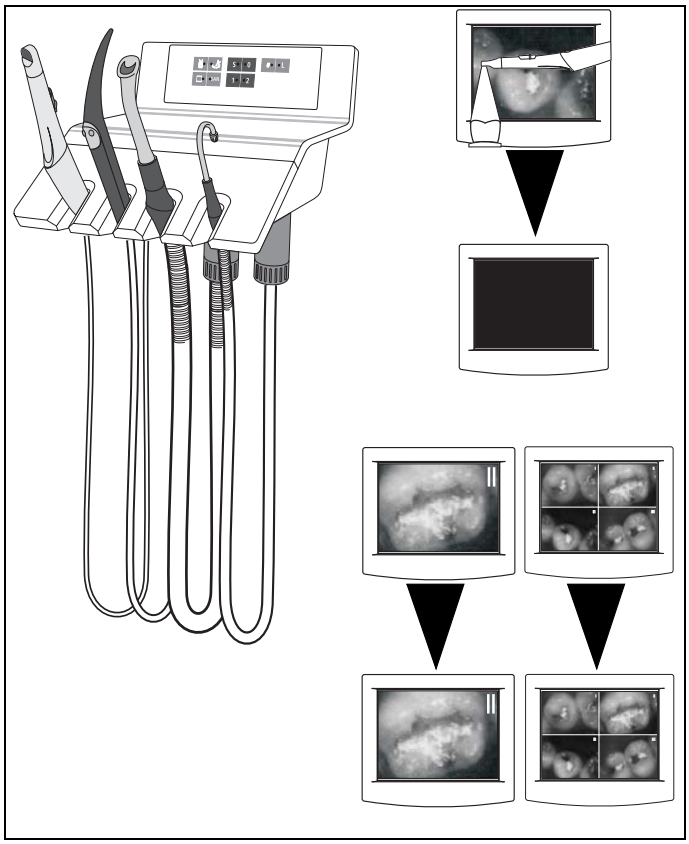

Положить камеру

- Из **ПРЯМОГО ИЗОБРАЖЕНИЯ** – появляется **ЧЕРНОЕ ИЗОБРАЖЕНИЕ**

- **НЕПОДВИЖНОЕ ИЗОБРАЖЕНИЕ** или **СЧЕТВЕРЕННОЕ ИЗОБРАЖЕНИЕ** продолжает показываться.

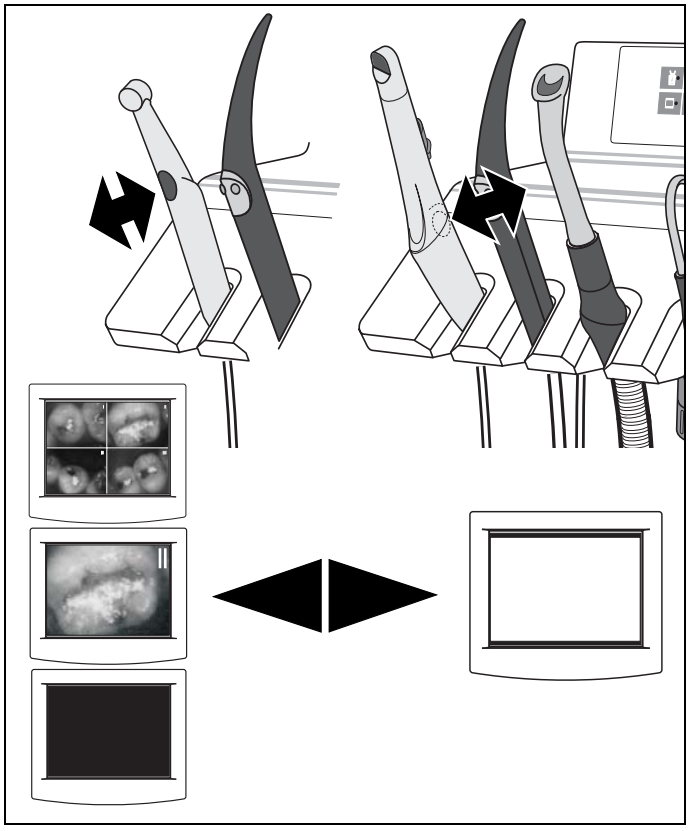

БЕЛОЕ ИЗОБРАЖЕНИЕ

Для включения **БЕЛОГО ИЗОБРАЖЕНИЯ** камера должна быть уложена в захват.

Путем короткого нажатия клавиши камеры после этого на экране представляется **БЕЛОЕ ИЗОБРАЖЕНИЕ**. Повторное нажатие производит переключение обратно на **СЧЕТВЕРЕННОЕ ИЗОБРАЖЕНИЕ,** НЕПОДВИЖНОЕ ИЗОБРАЖЕНИЕ или **ЧЕРНОЕ ИЗОБРАЖЕНИЕ** и т. д.

14.9 Камера SIROCAM 3/SIROCAM C, интегрированная в блок ассистента (ПК) (только на C5+)

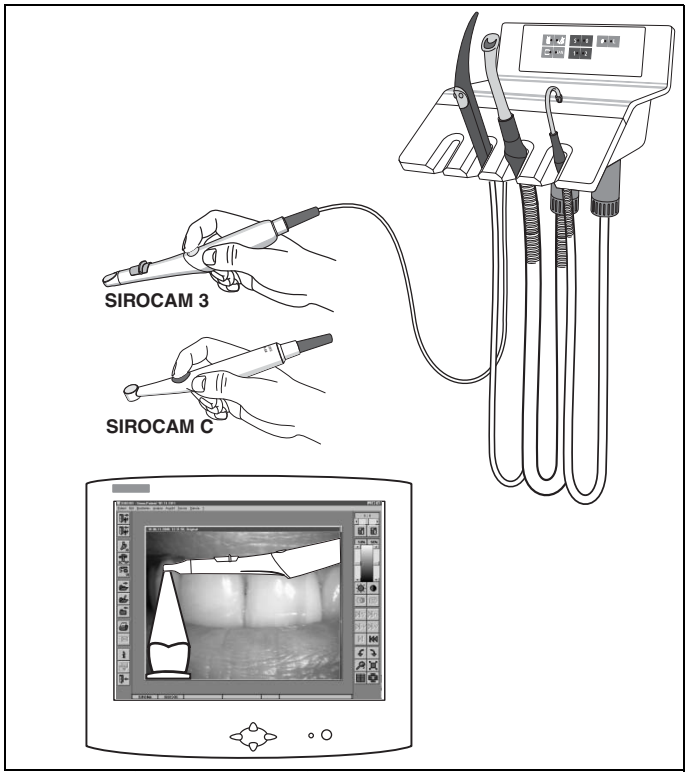

Управление в режиме ПК в сочетании с сопряжением с ПК и SIDEXIS/VIDEXIS

Для использования режима ПК должен быть открыт SIDEXIS/VIDEXIS.

Режим ПК должен быть включен на компьютере! См. раздел "Переключение с видеорежима на режим ПК" на стр. 120.

Взятие камеры

- Открывается окно **ПРЯМОГО ИЗОБРАЖЕНИЯ**.

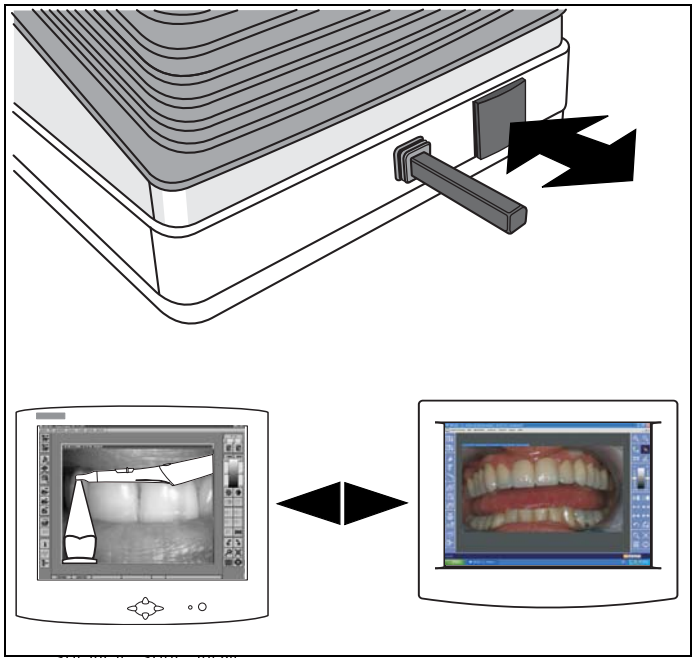

ПЕРЕКЛЮЧЕНИЕ ПРЯМОЕ ИЗОБРАЖЕНИЕ – НЕПОДВИЖНОЕ ИЗОБРАЖЕНИЕ

- При взятой камере путем короткого нажатия педальной клавиши.
- При повторном коротком нажатии (< 1 с) педальной клавиши снова появляется **ПРЯМОЕ ИЗОБРАЖЕНИЕ**.

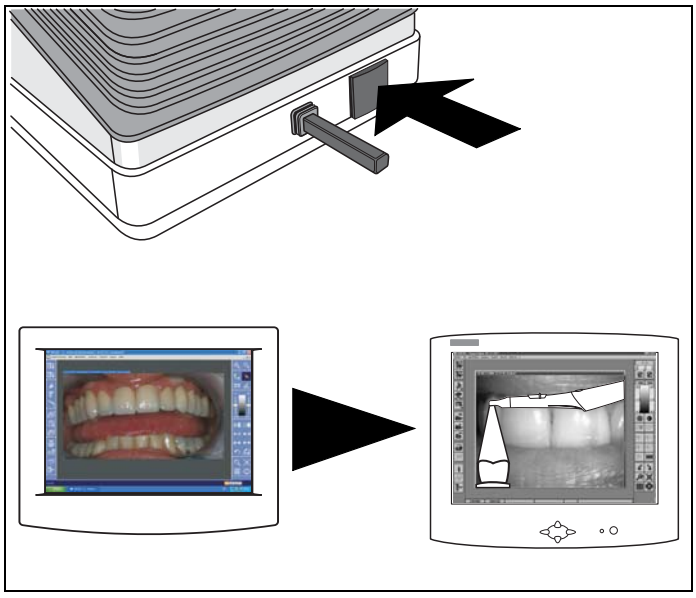

СОХРАНЕНИЕ НЕПОДВИЖНОГО ИЗОБРАЖЕНИЯ В SIDEXIS/VIDEXIS

- Показываемое **НЕПОДВИЖНОЕ ИЗОБРАЖЕНИЕ** при взятой камере сохранить путем **длительного** нажатия педальной клавиши (> 1 с).
- После этого автоматически снова открывается **ПРЯМОЕ ИЗОБРАЖЕНИЕ**.

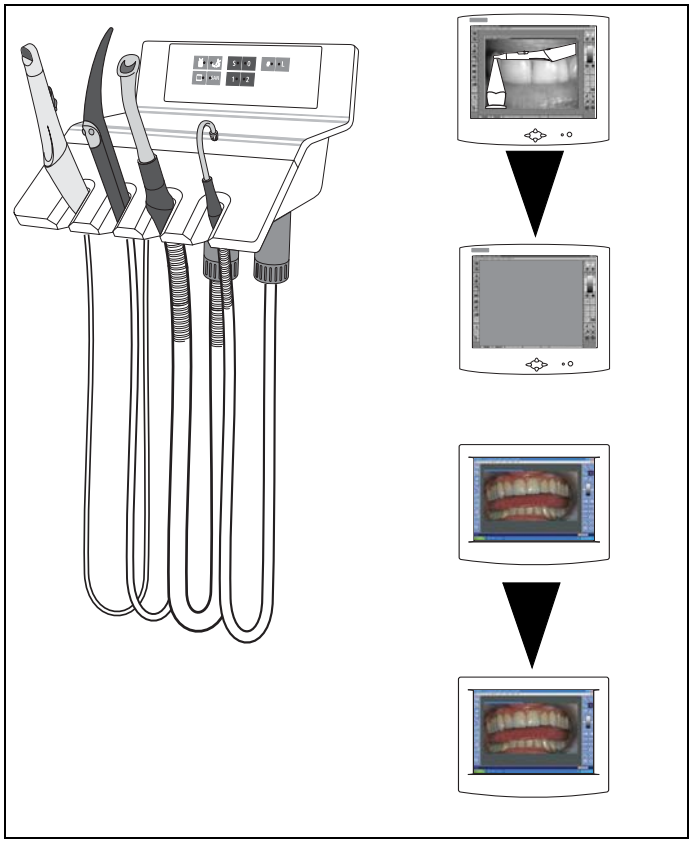

Положить камеру

- Закрывается окно **ПРЯМОГО ИЗОБРАЖЕНИЯ**.

- **НЕПОДВИЖНОЕ ИЗОБРАЖЕНИЕ** продолжает показываться.

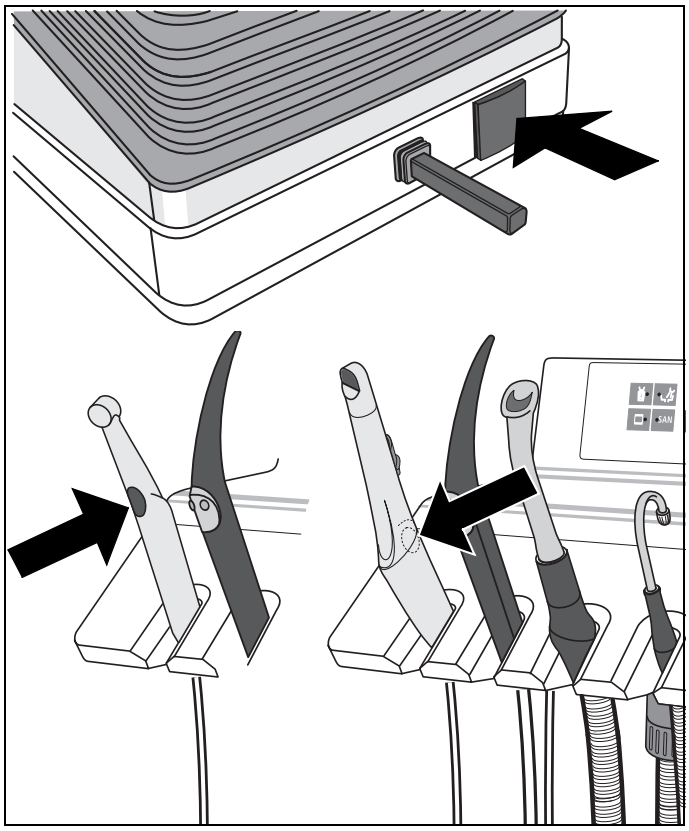

ИСПОЛЬЗОВАНИЕ КЛАВИШИ КАМЕРЫ И ПЕДАЛЬНОЙ КЛАВИШИ В КАЧЕСТВЕ ФУНКЦИОНАЛЬНЫХ КЛАВИШ

При этом камера должен быть уложена в захват.

Другие функции, например, **БЕЛОЕ ИЗОБРАЖЕНИЕ, ЧЕРНОЕ ИЗОБРАЖЕНИЕ** или функции **SIDEXIS/ VIDEXIS**:

Рядом друг с другом, Следующее изображение, Полное изображение, Приближение, Удаление, Вращение изображения или другие управляющие функции компьютера могут быть сконфигурированы произвольным образом на **клавише камеры** и **педальной клавише**.

Заводские настройки и порядок действий при конфигурировании описаны в руководстве пользователя "**SIVISION 1/2/3 Руководство пользователя компьютерным программным обеспечением**".

14.10 Переключение с видеорежима на режим ПК

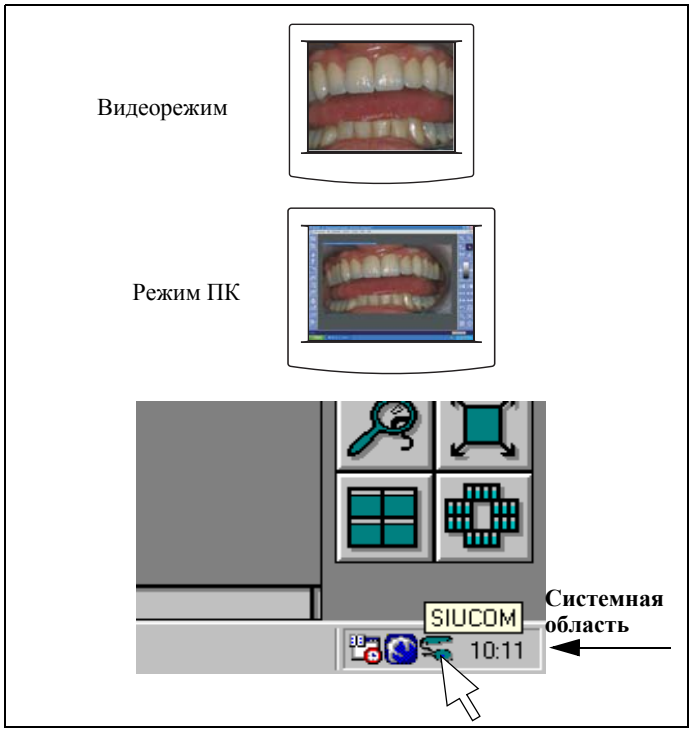

Только при SIROCAM 3 / SIROCAM C в блоке ассистента и подключенном ПК

Система может эксплуатироваться в двух режимах:

- **Видеорежим**

  Видеоизображение от камеры показывается непосредственно на мониторе **SIVISION**.

- **Режим ПК**

  Видеоизображение от камеры обрабатывается в ПК, на мониторе **SIVISION** показывается компьютерное изображение.

Переключение режимов производится на ПК во всплывающем меню программы **Siucom**.

Камера **SIROCAM 3 / SIROCAM C** находится после включения стоматологической установки, а также после подключения камеры в блоке ассистента всегда в **видеорежиме**.

При активной компьютерной программе **Siucom** (работает одновременно с **SIDEXIS/VIDEXIS**) и активированном пункте "**РЕЖИМ_ПК_ВКЛ**" (заводская настройка) камера**SIROCAM 3/SIROCAM C** автоматически переключается на **режим ПК**.

Камера **SIROCAM 3/SIROCAM C** остается в **режиме ПК** до тех пор, пока ПК не будет переключен в **видеорежим**, камера не будет отсоединена от стоматологической установки или последняя не будет выключена.

Переключение в видеорежим

В системной области (обычно справа внизу на экране) щелкнуть на пиктограмме Siucom правой кнопкой мыши.

В появляющемся теперь всплывающем меню **Siucom** активировать пункт **"РЕЖИМ_ПК_ВЫКЛ"**, окно подтвердить нажатием **OK**.

Эта настройка сохраняется даже после выключения ПК.

Монитор **SIVISION** должен быть также настроен на **видеорежим** (**S-Video-порт**; см. инструкцию по эксплуатации монитора).

Переключение в режим ПК

В системной области (обычно справа внизу на экране) щелкнуть на пиктограмме Siucom правой кнопкой мыши.

В появляющемся теперь всплывающем меню **Siucom** активировать пункт **"РЕЖИМ_ПК_ВКЛ"**, окно подтвердить нажатием **OK**.

Эта настройка сохраняется даже после выключения ПК.

Монитор **SIVISION** должен быть также настроен на **режим ПК** (**аналоговый порт**; см. инструкцию по эксплуатации плоского монитора).

После выключения и повторного включения стоматологической установки или ПК монитор должен быть, при известных обстоятельствах, повторно установлен на **режим ПК**.

14.11 SIVISION 3 – функция второго монитора без SIROCAM3/ SIROCAM C

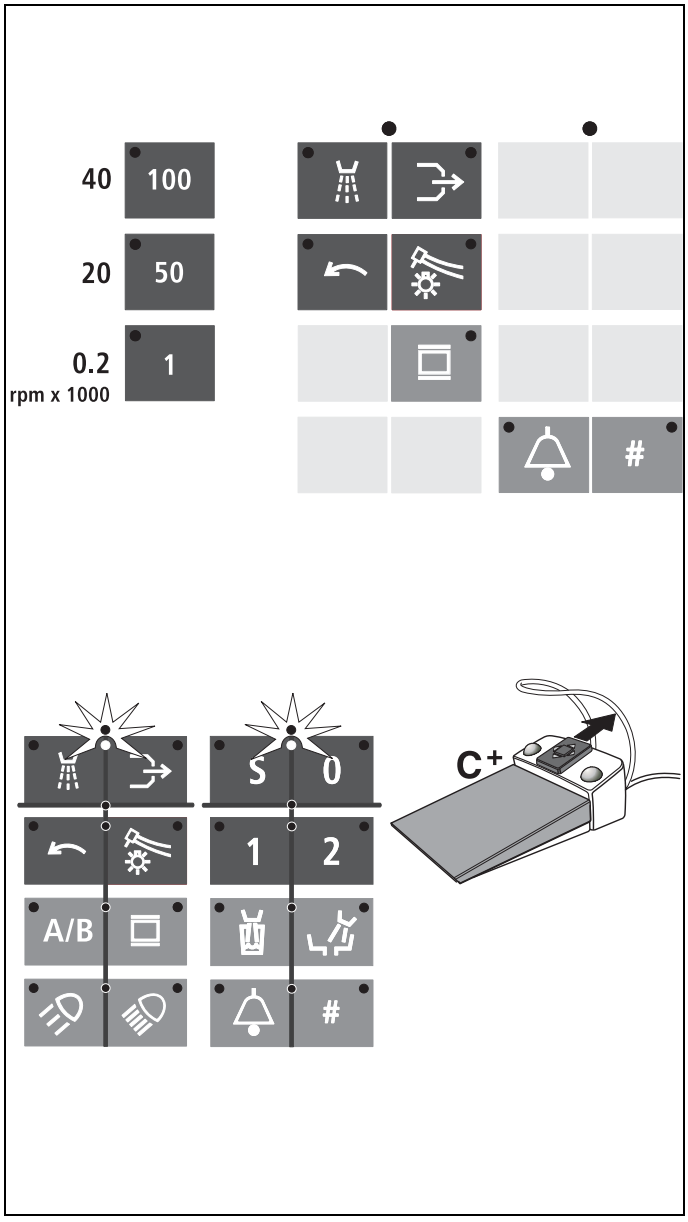

Монитор, интегрированный в стоматологическую установку, служит в качестве основного или вторичного экрана для подключенного внешнего ПК. Для управления функциями ПК в вашем распоряжении имеются следующие функциональные клавиши панели управления, а также функции педального переключателя:

- **Распылитель**
- **Отсос**
- **Вращение электромотора против часовой стрелки**
- **Подсветка инструментов**
- **Клавиша вызова** (если уже не используется для функций реле)
- **Клавиша диеза** (если уже не используется для функций реле)
- **Все клавиши быстрой настройки 100, 50 и 1**
- **Курсор вперед, если курсор находится между Распылитель и Отсос**
- **Курсор вперед, если курсор находится между клавишами программ кресла S и 0**

  (Регулятор курсора вперед.)

При этом запрещается снимать какие-либо инструменты!

А также функциональные клавиши:

- **Рентгеновский негатоскоп**

Ими можно управлять функциями **SIDEXIS/VIDEXIS**, например, **Рядом друг с другом, Следующее изображение, Полное изображение, Zoom In, Zoom Out, Повернуть изображение**, а также другими компьютерными приложениями.

Заводские настройки и порядок действий при конфигурировании описаны в документе "**Справочнике по установке программ ПК SIVISION", REF 59 11 719**.

15 Дополнительное оснащение и принадлежности

ВНИМАНИЕ!

Установка дополнительного оснащения на блок врача: После каждой установки дополнительного оснащения на блок врача сервисный техник должен заново выполнять весовую балансировку на кронштейне.

15.1 Панель рабочих сред на стоматологическом кресле

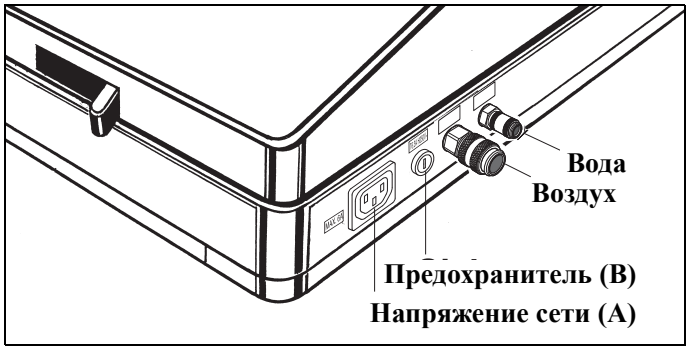

Дополнительное оснащение

К разъёму для сторонних устройств можно подключать дополнительные медицинские устройства. Они должны отвечать требованиям Директивы 93/42/EWG по медицинскому оборудованию.

ПРИМЕЧАНИЕ

Если стоматологическая установка оснащена дезинфекционной, на дополнительные устройства, подключенные к соответствующему разъему, действует перекись водорода (H_2O_2) *в концентрации 0,1 ‰-0,2 ‰.*
Если дополнительные устройства не рассчитаны на такую концентрацию перекиси водорода, они могут быть повреждены.
Перед подключением этих устройств следует убедиться, что они могут подвергаться воздействию такой концентрации перекиси водорода. Обратитесь к производителю соответствующего устройства.
Перед проведением санации дополнительные устройства следует отсоединить от соответствующего разъема (патрубка воды).

ВАЖНО

Допуск DVGW
Благодаря конструкции стоматологической установки, соответствующей EN 1717/DIN 1988 (требованиям DVGW), при наличии дезинфекционной установки все подключённые дополнительные устройства также отвечают требованиям вышеназванных стандартов, см. "Стандарты/ Разрешения" на стр. 18.

ВАЖНО

Независимое электропитание
Приборная розетка находится под напряжением даже при выключенном выключателе питания. Поэтому подключаемые сторонние устройства должны иметь собственный выключатель питания.
Однако разъёмы для воздуха и воды при этом отключены.

A	Приборная розетка для сетевого напряжения (макс. 6 A)

B	Предохранитель для приборной розетки (6,3 A инерционный)

	Давление	Расход
Вода	2,2 ±0,2 бар	макс. 300 мл/мин
Воздух	4,4 ±0,5 бар	макс. 70 норм. л/мин

15.2 Гигиеническая защита для моторизованного подголовника

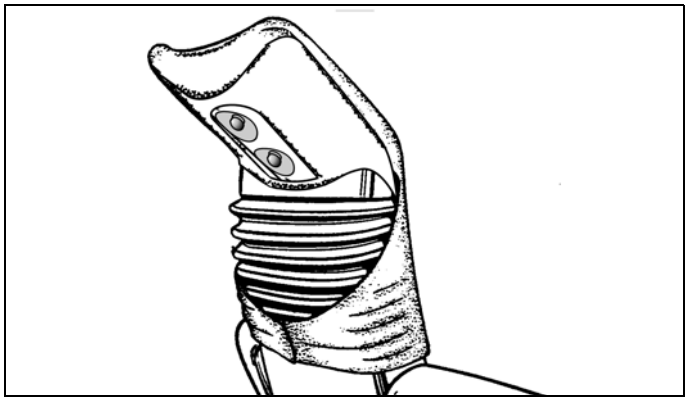

Принадлежности

В распоряжении имеются два типа головных чехлов для подголовника стоматологического кресла:

- Головной чехол из ткани, моющийся, с застежкой на "липучке" и валиком для затылочной области

  REF: 59 05 588 (5 штук)
- Головной чехол, одноразовое изделие с самоклеящейся застежкой

  REF: 58 72 820 (5 штук)

Головной чехол надеть на подголовник, как показано на рисунке.

15.3 Подушка C

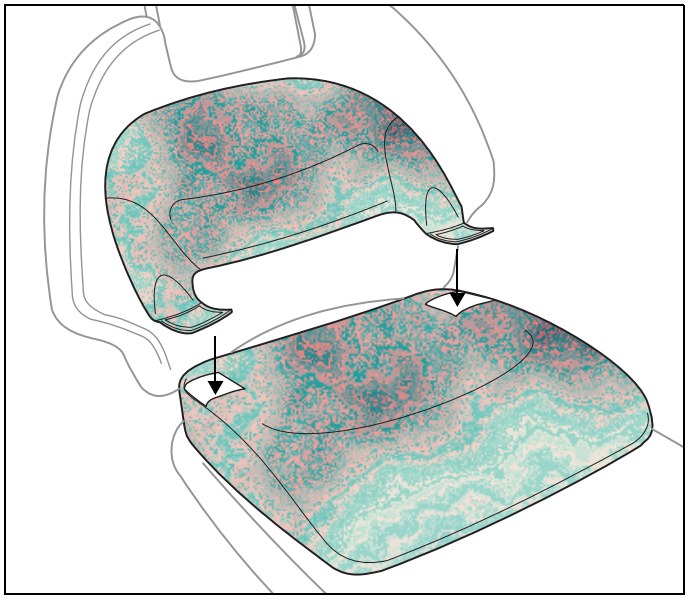

Дополнительное оснащение

Задняя часть закреплена застежкой-"липучкой" и может быть снята.

Обивка из материала: 100 % хлопок.

Обивка может быть снята после расстегивания застежки на "липучке" на задней части.

Обивка имеет тефлоновое покрытие.

Указания по уходу:

Тефлоновое покрытие является грязе- и влагоотталкивающим. Загрязнения удалять теплым мыльным раствором (нейтральным стиральным порошком).

ПРИМЕЧАНИЕ

Не допускается удаление пятен пятновыводителем, так как при этом повреждается тефлоновое покрытие!

Удобное сиденье просто укладывается на мягкую обивку кресла. Благодаря нему даже для детей возможно удобное расположение головы на подголовнике.

15.4 Откидной подлокотник

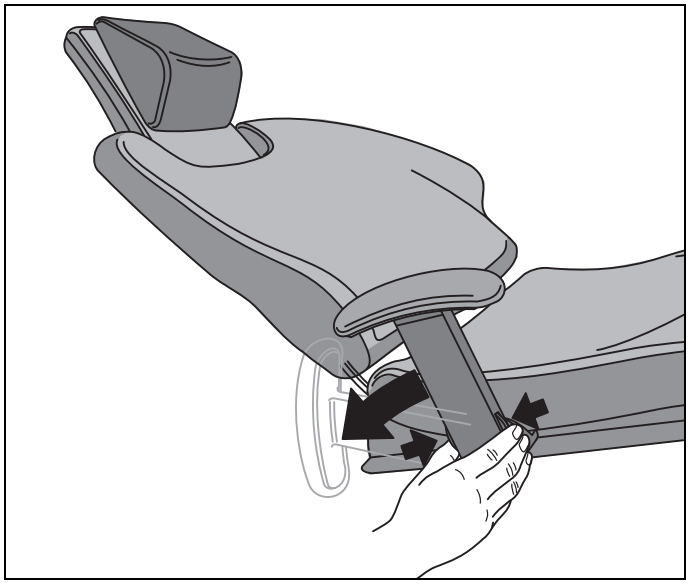

Дополнительное оснащение

Если на стоматологическом кресле установлен откидной подлокотник, то он может быть откинут вперед или назад путем одновременного нажатия обеих клавиш, расположенных на нижнем конце подлокотника.

При откидывании вперед подлокотник автоматически фиксируется в положении использования.

15.5 Гидроколлоидное охлаждение

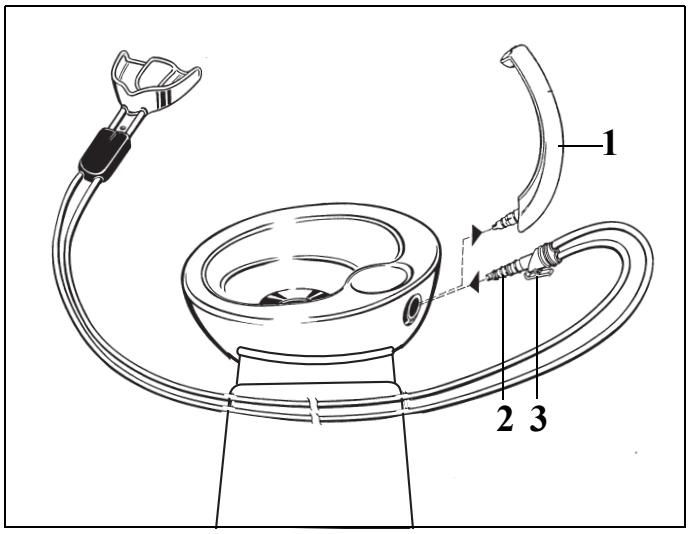

Дополнительное оснащение

Если вы хотите работать с системой гидроколлоидного охлаждения, вы можете заказать адаптер, REF 33 15 814.

Переходник может быть подсоединен к плевательнице следующим образом:

При одновременном легком вращении вытащить сливную трубку для стакана для полоскания рта (1) и переходник (2) вставить на самозакрывающийся клапан до его полной фиксации. Перед вытягиванием соединителя нажать предохранительный зажим (3).

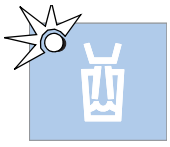

Для водяного охлаждения нажмите клавишу для наполнения стакана для полоскания рта. При этом время наполнения стакана для полоскания рта должно быть установлено на бесконечный режим (см. раздел "Наполнение стакана для полоскания рта" на стр. 67).

⚠ ВНИМАНИЕ!

Во время гидроколлоидного процесса дезинфекция воды стакана для полоскания рта и инструментов отключается. Чтобы смыть остатки недезинфицированной воды из трубопроводов, перед повторным наполнением стакана для полоскания рта один раз нажмите на клавишу НАПОЛНЕНИЕ СТАКАНА ДЛЯ ПОЛОСКАНИЯ РТА.

15.6 Лоток Vario

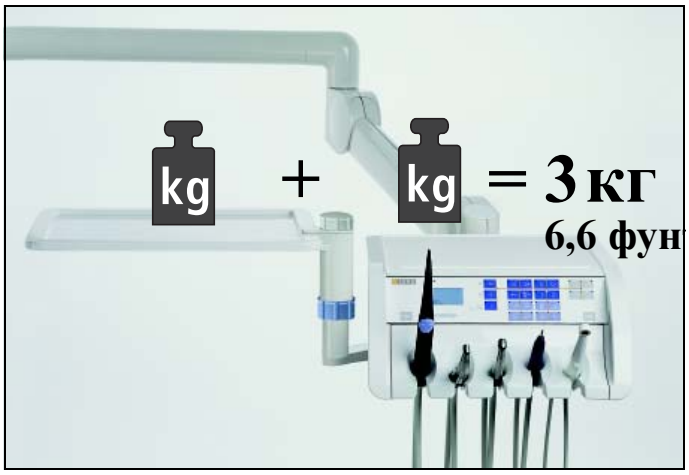

Дополнительное оснащение

Максимальная общая нагрузка: 3 кг

Лоток Vario предоставляет разнообразные возможности настройки, с которыми можно познакомиться по представленным ниже иллюстрациям.

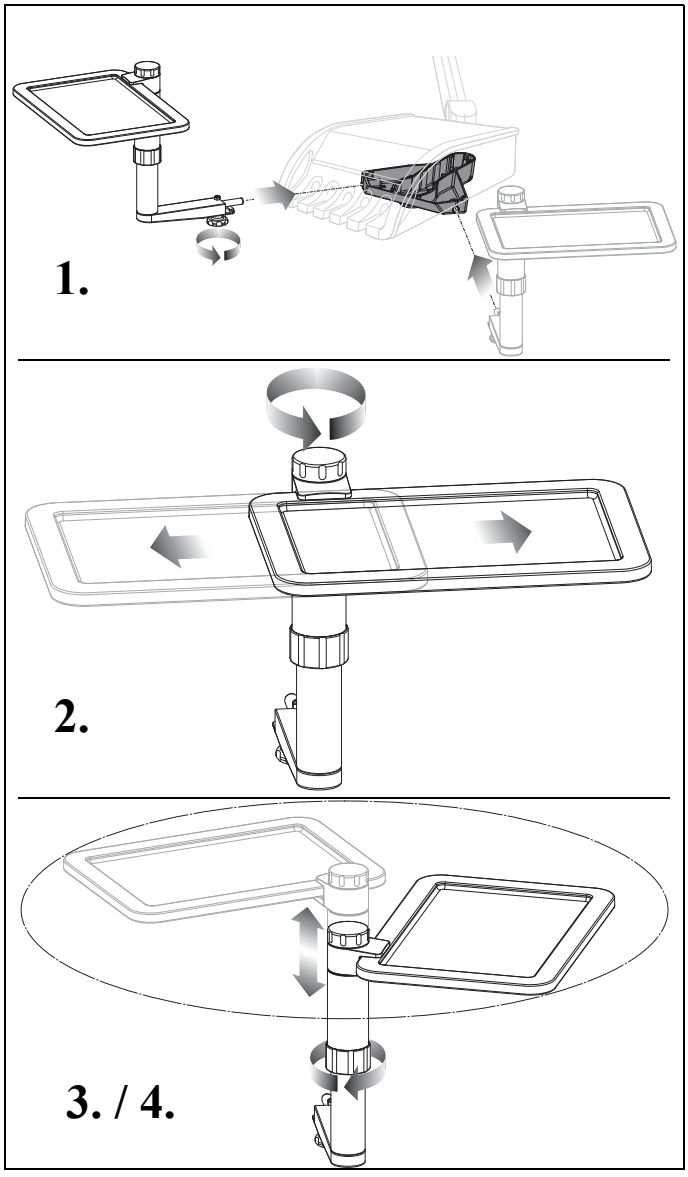

Возможности настройки

1. Позиционирование справа/слева
2. Продольное смещение
3. Регулировка высоты
4. Вращение

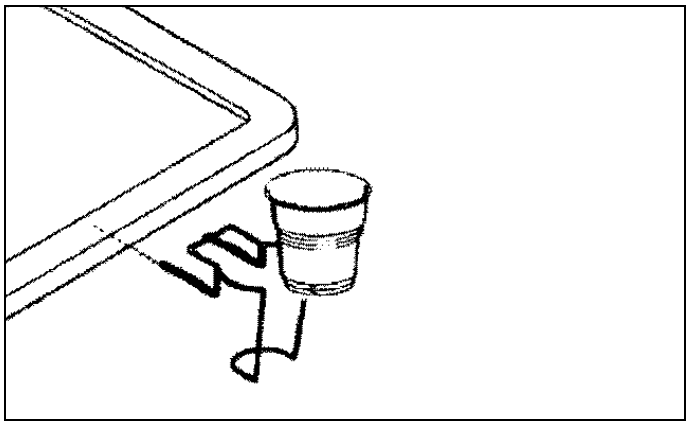

Принадлежности

- Держатель стакана

Для заказа:

- Одноразовый стаканчик, 100 штук
  REF 52 62 969

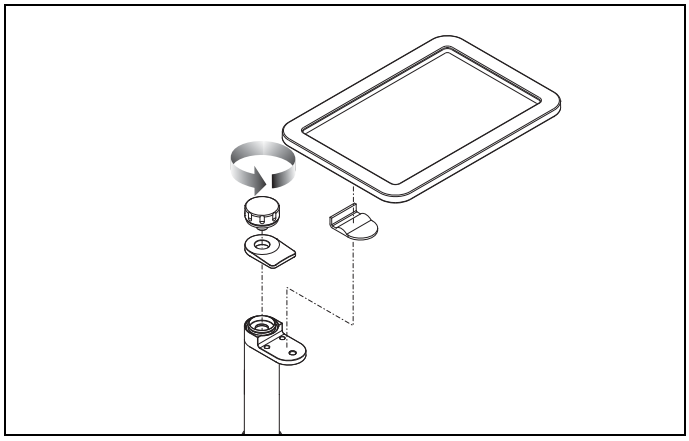

Уход и очистка

Для очистки лоток Vario может выниматься из держателя.

- Ослабить установочный винт и вынуть отдельные детали для чистки.

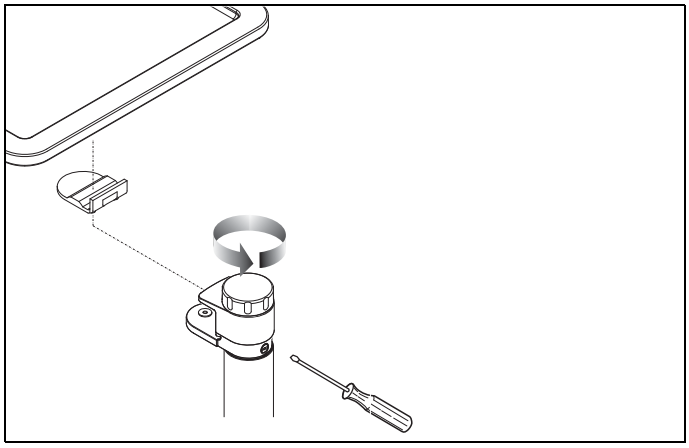

Дополнительные возможности настройки для сервисного техника

- Сопротивление при вращении

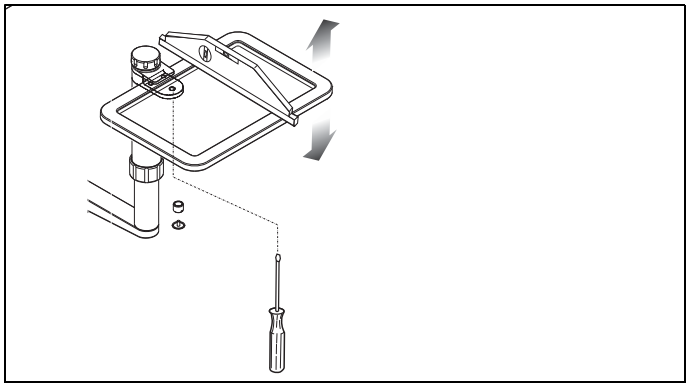

- Наклон лотка

15.7 Рентгеновский негатоскоп на блоке врача

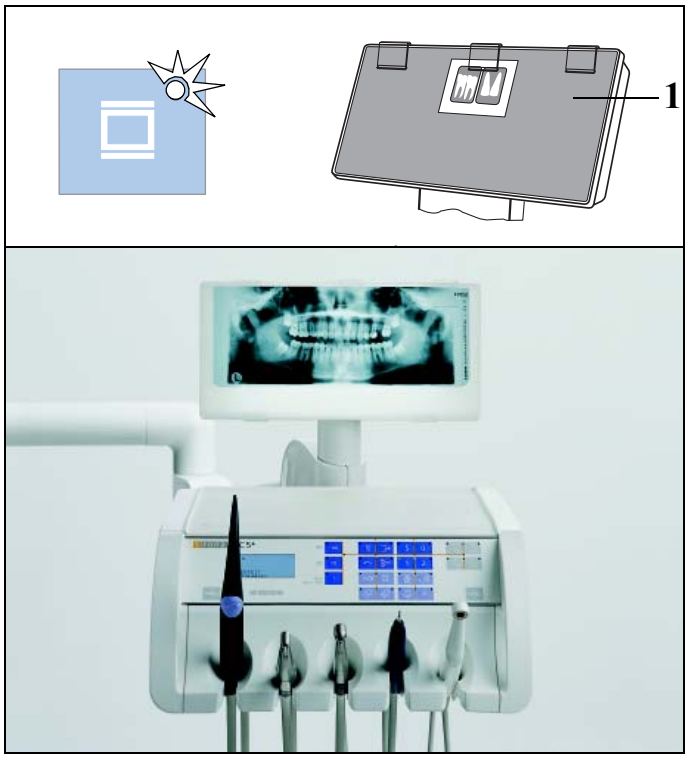

Дополнительное оснащение

Этот рентгеновский негатоскоп включается и выключается указанной клавишей на панелях управления блока врача или ассистента.

Для рассматривания внутриротовых изображений зубов должна быть предварительно установлена защитная пленка (1) с двумя зажимами. После этого закрепить внутриротовые снимки зубов третьим зажимом, расположенным над вырезом.

15.8 Рентгеновский негатоскоп на опоре светильника

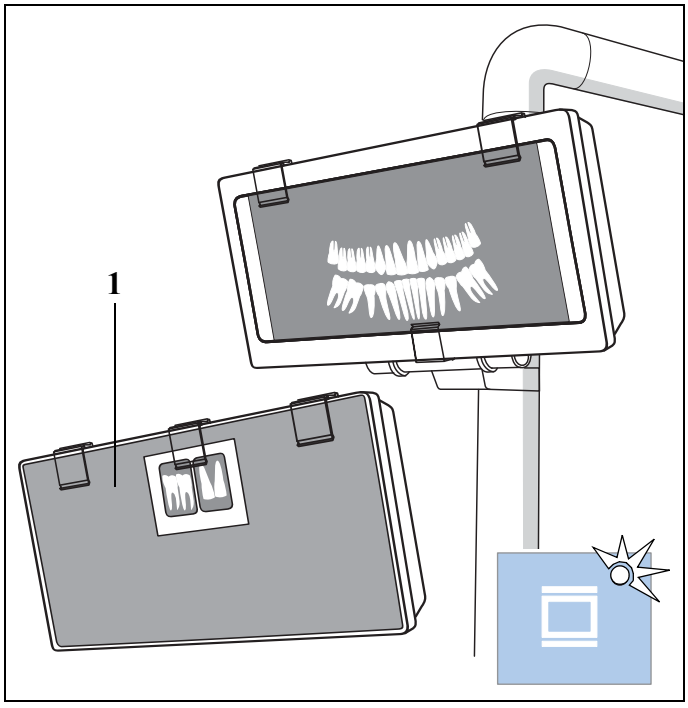

Дополнительное оснащение

Этот рентгеновский негатоскоп включается и выключается указанной клавишей на панелях управления блока врача или ассистента.

Для рассматривания внутриротовых изображений зубов должна быть предварительно установлена защитная пленка (1) с двумя зажимами. После этого закрепить внутриротовые снимки зубов третьим зажимом, расположенным над вырезом.

16 Уход

Несмотря не превосходное качество Вашей стоматологической установки, в интересах обеспечения эксплуатационной надежности и безопасности требуется проведение с установленной периодичностью профилактических работ по техническому обслуживанию, а также контроля техники безопасности.

Они заносятся в журнал технического обслуживания.

Уход и очистка выполняются сотрудниками практики.

Подробная информация приведена в следующих разделах.

16.1 Уход и очистка, выполняемые сотрудниками практики

Сотрудники практики несут ответственность за регулярную очистку и уход стоматологической установки и за сведение к минимуму опасности заражения пациентов и пользователей.

Проводимые работы указаны в документе "**Уход и очистка, выполняемые сотрудниками практики**".

16.2 Осмотр и техническое обслуживание

Для обеспечения надежной и безопасной работы стоматологической установки и для предотвращения поломок, вызываемых износом, установка должна **ежегодно** проходить осмотр и техническое обслуживание. Это выполняется авторизированным техником фирмы по техническому обеспечению стоматологических практик.

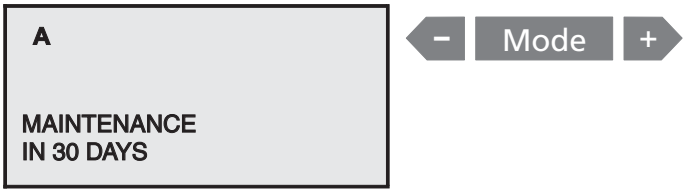

Если до следующего технического обслуживания остается менее 30 дней, сообщение появляется при каждом включении.

Не откладывая на будущее, установите контакт с фирмой по техническому обеспечению стоматологических практик и согласуйте срок.

Если срок технического обслуживания прошел, появляется сообщение:

MAINTENANCE
required

Проводимые работы, а также заменяемые детали указаны в документе "**Протокол технического обслуживания**".

Проведение осмотра и технического обслуживания дополнительно заносится техником в "**Протокол монтажа/Гарантийный паспорт**". Этот документ является составной частью "**Журнала технического обслуживания**".

16.3 Контроль безопасности эксплуатации

Медицинское оборудование сконструировано таким образом, что первая ошибка не ведет к опасности для пациента, пользователя или иных лиц. Поэтому важно обнаружить такие ошибки до возникновения второй, которая может привести к опасности.

Поэтому необходимо **каждые 2 года** выполнять контроль безопасности эксплуатации, при котором, в частности, могут быть найдены неисправности в электрической системе (например, поврежденная изоляция). Это выполняется авторизированным техником фирмы по техническому обеспечению стоматологических практик, совместно с работой согласно 16.2.

При этом проводится визуальный контроль, измерение защитных проводов и эквивалентных токов утечки.

Проводимые осмотры и измерения указаны в "**Журнале технического обслуживания**". Измеренные величины должны быть занесены в него техником.

Контроль безопасности эксплуатации должен также проводиться и документироваться при **первом вводе в эксплуатацию**, после расширения (**переоснастки**) стоматологической установки и после **ремонтных работ**, которые могут отрицательно сказаться на электрической безопасности.

⚠ ОСТОРОЖНО!

Стоматологическую установку разрешается эксплуатировать только в том случае, если она прошла контроль безопасности эксплуатации!

16.4 Журнал технического обслуживания

Храните его рядом со стоматологической установкой.

В справочнике по уходу должны содержаться все сведения об инспекциях, техобслуживании и контроле безопасности, проводимых техником. Рекомендуем пользователю вести главу **"Информирование властей / производителя о происшествиях"** независимо от требований законодательства.

17 Утилизация

17.1 Возврат электроприборов

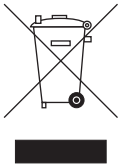

Ваше изделие помечено показанным рядом символом. На территории Европейского экономического пространства данное изделие подчиняется директиве 2002/96/EG и соответствующим национальным законам. Эта директива требует экологически целесообразной переработки/утилизации изделия. Выбрасывать изделие вместе с бытовым мусором запрещено!

Соблюдайте нормы утилизации, действующие в вашей стране.

Способ утилизации

На основании Директивы ЕС 2002/96 о ломе электронного и электрооборудования мы указываем на то, что данный продукт подпадает под вышеназванную директиву и подлежит передаче для специальной утилизации на территории Европейского Союза (ЕС).

Перед демонтажем/утилизацией изделия необходимо провести его полную подготовку (очистку/дезинфекцию/стерилизацию).

В случае окончательной утилизации действуйте следующим образом:

В Германии:

Для того, чтобы у вас забрали электронное оборудование, подайте заявку на утилизацию в фирму Enretec GmbH.

1. На домашней странице www.enretec.de фирмы Enretec GmbH в пункте меню "Entsorgung elektrischer и elektronischer Geraete" (Утилизация электронного и электрооборудования) бланк заявки на утилизацию, доступный для скачивания либо заполняемый в режиме online.
2. Укажите в нём соответствующие данные и отправьте его в виде Online-заказа или по факсу +49(0)3304 3919 590 в фирму Enretec GmbH.
   Кроме этого при подаче заявки на утилизацию и вопросах по утилизации вы можете воспользоваться следующей контактной информацией:
   Телефон: +49(0)3304 3919 500;
   Эл.почта: pickup@eomRECYCLING.com
   Почтовый адрес: enretec GmbH, Geschäftsbereich eomRECYCLING, Kanalstraße 17, 16727 Velten

↳ Наши специалисты заберут ваш нестационарный аппарат в практике, а стационарный - от кромки тротуара в согласованное между сторонами время.

Расходы на демонтаж, транспортировку и упаковку несёт владелец/пользователь аппарата, утилизация осуществляется бесплатно.

В других странах (кроме Германии):

За специфическими для конкретной страны сведениями по утилизации обратитесь к специализированным поставщикам стоматологического оборудования.

17.2 Утилизация батарей

Указание для ответственного за утилизацию:

Перед утилизацией извлеките из стоматологической установки следующие батареи:

- Батарея в педальном радиопереключателе

Фирма оставляет за собой право на внесение технических изменений

© Sirona Dental Systems GmbH 2011
D 3415.201.01.14.12 10.2014

Sprache: russisch
Ä.-Nr.: 119 074

Printed in Germany
Отпечатано в Германии

Sirona Dental Systems GmbH

Fabrikstraße 31
64625 Bensheim
Germany
www.sirona.com

№ для заказа **60 83 534 D 3415**