График ухода и очистки для стоматологических установок C8+

Постоянно обновляющийся список допущенных средств для ухода, очистки и дезинфекции можно получить в разделе REF 59 70 905 на домашней странице фирмы Sirona в Интернете: ⇨ www.sirona.com

После каждого пациента

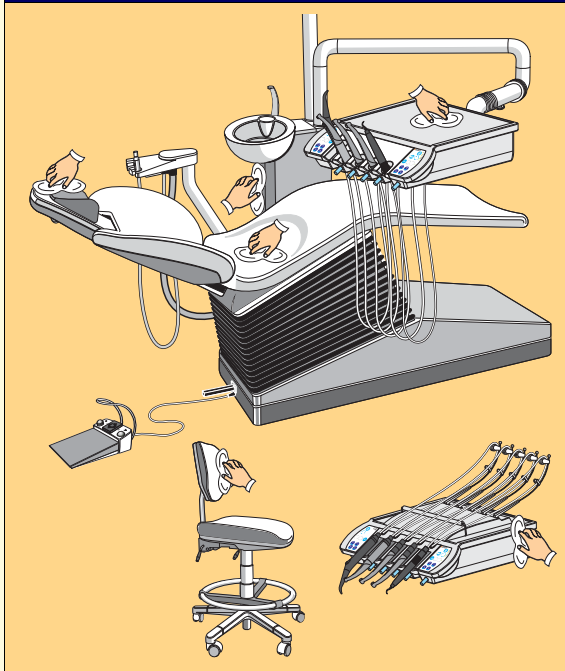

Продезинфицировать и очистить поверхности и обивку

⚠ ***ПРЕДУПРЕЖДЕНИЕ***
Используйте только средства для очистки и дезинфекции, допущенные фирмой Sirona!

Очистить плевательницу

⚠ ***ПРЕДУПРЕЖДЕНИЕ***
Используйте только средства для очистки и дезинфекции, допущенные фирмой Sirona!

Запрещается использовать бытовые моющие и чистящие средства!

Отсососать большой стакан холодной воды, в частности:

- после вмешательств, вызвавших кровотечения
- после использования H_2O_2
- при длительных лечениях не реже, чем каждые 60 минут

Во избежание рефлюкса используйте всасывающую канюлю с отверстиями для дополнительного воздуха.

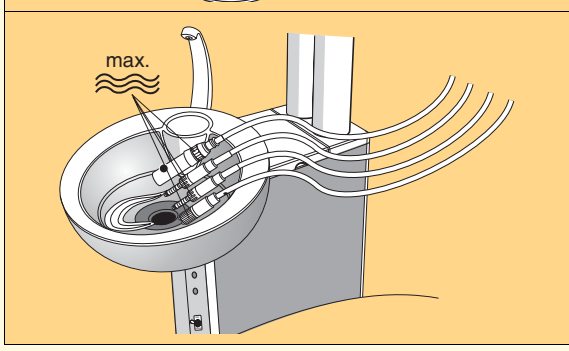

Функция Purge

Промыть водопроводящие каналы использованных инструментов блока врача.

Ежедневно

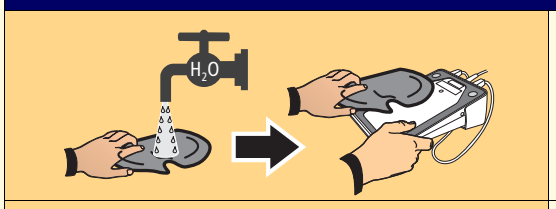

Очистить педальный переключатель

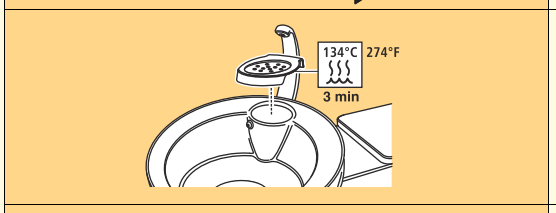

Стерилизуйте лоток под стакан

- в конце рабочего дня

⚠ ***ПРЕДУПРЕЖДЕНИЕ***
Не эксплуатируйте установку без лотка под стакан!

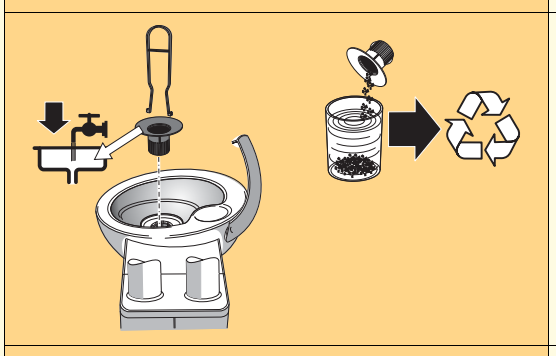

Вынуть и очистить золотоуловитель

Остатки амальгамы собрать в закрытую ёмкость с водой.
ПРЕДУПРЕЖДЕНИЕ! Остатки амальгамы не выливать в плевательницу.
После промывки залить в плевательницу 1 литр воды.

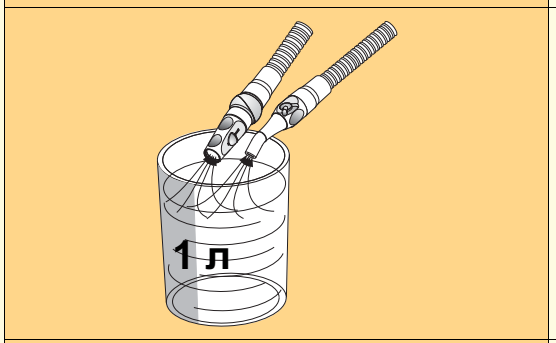

Отсосать дезинфицирующее средство

⚠ ***ПРЕДУПРЕЖДЕНИЕ***
Используйте только средства для очистки и дезинфекции, допущенные фирмой Sirona!

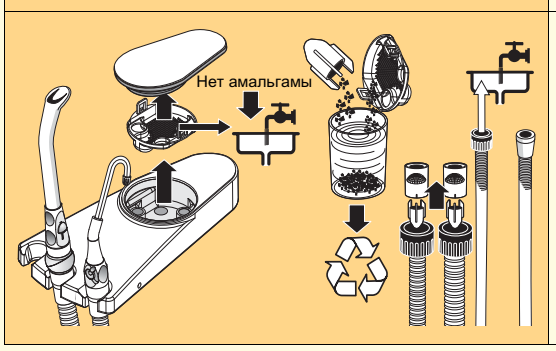

Очистить фильтр

Остатки амальгамы собрать в закрытую ёмкость с водой.

⚠ ***ПРЕДУПРЕЖДЕНИЕ***
Остатки амальгамы не выливать в плевательницу.

Еженедельно

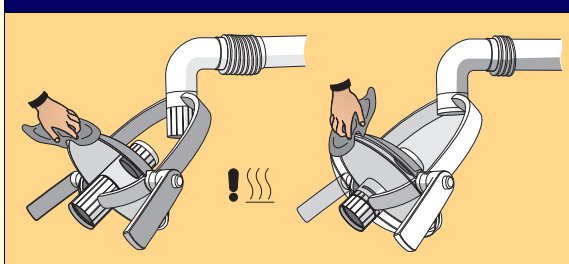

Очистить отражатель светильника аппарата

⚠ ***ПРЕДУПРЕЖДЕНИЕ***
Для очистки используйте спирт 70 %!

ВНИМАНИЕ! Отражатель должен быть холодным.

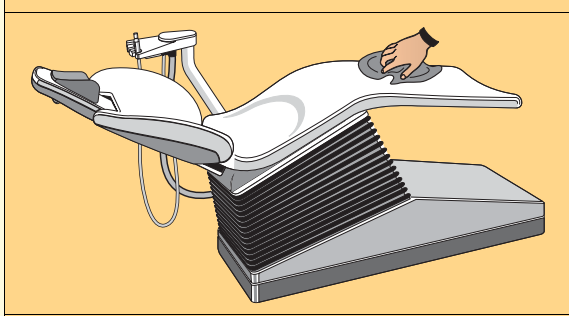

Обработать и очистить обивку

⚠ ***ПРЕДУПРЕЖДЕНИЕ***
Используйте только средства для очистки и ухода, допущенные фирмой Sirona! На обивке Lounge применение чистящей губки средства FD360 запрещено.

Точно выполняйте инструкции по использованию средства для ухода.

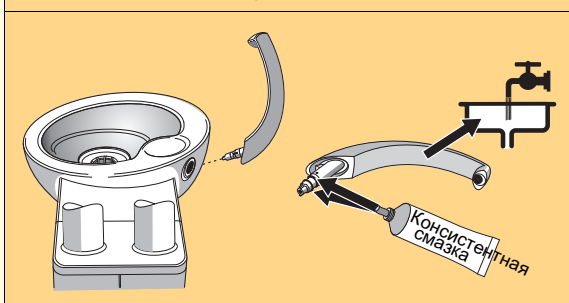

Следует вынимать и очищать трубку для наполнения стакана для полоскания рта или, при известных обстоятельствах, адаптер для гидроколлоидного охлаждения, а также смазывать резиновые уплотнения

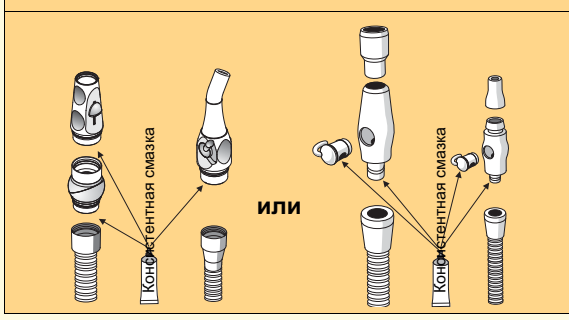

Отсасывающие прямые наконечники разъединить на шарнире, очистить и смазать точки разъема

⚠ ***ПРЕДУПРЕЖДЕНИЕ***
Используйте только чистящие средства, допущенные фирмой SIRONA!

Ежемесячно или по необходимости

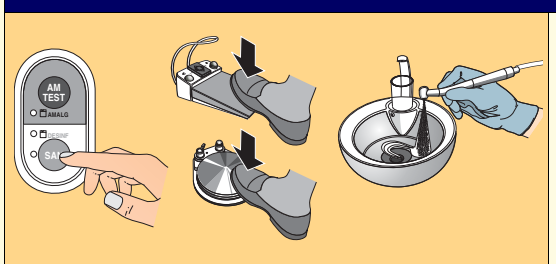

Санация

Для уменьшения биоплёнки внутри водопроводящей системы стоматологической установки.

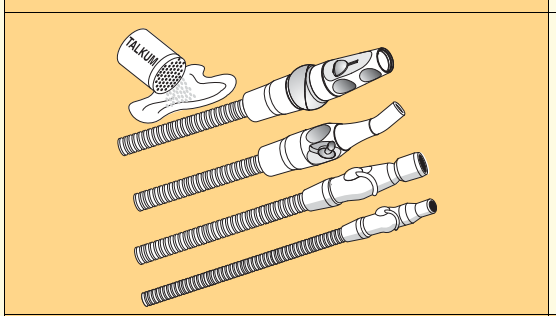

Отсасывающие шланги

В том случае, если в результате дезинфекции поверхность шлангов стала клейкой, очистить шланги средством для мытья посуды и, при необходимости, слегка натереть тальком.

Долить средство дезинфекции воды!

DENTOSEPT P, 6x1 л:
REF 33 18 156

в Канаде/Японии/США:
DENTOSEPT P, 6x1 л:
REF 59 69 535

Замените амальгамный ротор

Подробности можно найти в соответствующих документах „Уход и очистка сотрудниками практики“.
В целях гигиены и дезинфекции соблюдайте национальные требования и рекомендации (например, RKI, ADA, CDC и т.д.).

59 68 743 D 3417
Производитель оставляет за собой право на внесение технических изменений и возможные ошибки
Ae.-Nr. 120 896
02.2016
D 3417.104.01.06.12